CATALOGUE



TKZ

SINCE 1911

THE HISTORY OF TKZ begins in 1911. Its genetic code is top-notch metalwork. Gradually, we have become a significant European company in the production of window and door hinges and have built an excellent global reputation in the field of replicas of historical hinges.

1911
Company founded, production of metal goods, 50 employees, manufacturing space of 1,000 m².

1955
Commencement of production of construction and furniture fittings.

1976
New pressing plant, machining shop, and tool room – expansion of production space to 4,000 m².

1981
Fully automated welding machine line.

1998
Start of production of adjustable hinges TRIO and EXPERT, commissioning of own testing facility.

2010
Expansion of production space to a total area of 8,000 m².

2015
Start of production of hidden hinge ESPRIT for groove-less doors.

2017
Expansion of warehouse space by 2,000 m².

2022
Doubling of production capacity for hidden hinges.

2024
New welding facility of 2,000 m².

PRESENT TKZ's scope of products and solutions encompasses a wide range of custom metal manufacturing in addition to hinges. This includes not only small items, but also metal conveyor belts spanning hundreds of meters, as well as complex conveyor systems and intricate metal structures.

Vzorník povrchových úprav / Patern of surface finishes	2
Použité zkratky / Used symbols	4
Okenní kování / Windows hinges	6
Dveřní kování TRIO, EXPERT / Door hinges TRIO, EXPERT	20
Dveřní kování / Door hinges	46
Nábytkové kování / Furniture fittings	90
Závěsy pianové (tyčové), kloubové / Piano, joint hinges	102
Návleky / Caps	107
Upínací elementy / Fixing elements	112
Šablony, přípravky / Templates, assembly device	121
Pro Vaše bezpečí / For your safety	126
Zakázková výroba / Customized products	130
Doporučení, únosnost, zakování / Recommendation, load, assembly	133

170 +
EMPLOYEES

10 000 m² +
PREMISES

150 +
MACHINES

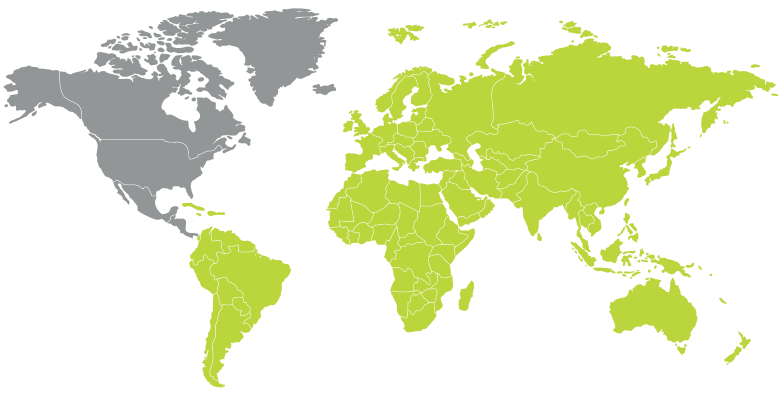

39 000 km +
JOINT HINGES

1 500 +
CUSTOMERS

300 +
PRODUCTS IN THE PORTFOLIO

Vzorkovník povrchových úprav je pouze ilustrační, uvedené odstíny barev se mohou mírně lišit od skutečnosti.
The sampler of different surfaces is illustrative only, the color shades might slightly differ from reality.

	☒	Bez povrchové úpravy / Without surface finish
	BR SAT	Bronz satén / Bronze satin
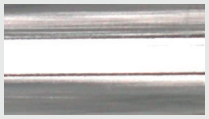	CR	Chrom lesklý / Chrome shiny
	CR SAT	Chrom satén / Chrome satin
	▨	Kartáčovaný / Brushed
	LAK ANTIKA	Lak antika RAL 09/90200 / Antic lacquer RAL 09/90200
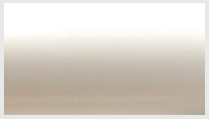	LAK 9016	Lak dopravně bílý RAL 9016 / Traffic white lacquer RAL 9016
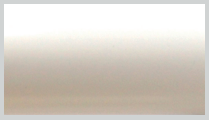	LAK 9010	Lak čistě bílý RAL 9010 / Pure white lacquer RAL 9010
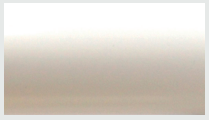	LAK 9003	Lak signálně bílý RAL 9003 / Signal white lacquer RAL 9003
	LAK 1013	Lak ústřičně bílý RAL 1013 / Oyster white lacquer 1013
	LAK 9004	Lak signálně černý RAL 9004 / Signal black lacquer RAL 9004
	LAK 9011	Lak grafitově černý RAL 9011 / Graphite black lacquer RAL 9011
	LAK 9005	Lak uhlově černý RAL 9005 / Jet black lacquer RAL 9005

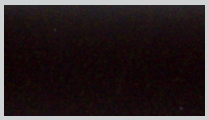	LAK 8014	Lak sépiově hnědý RAL 8014 / Sepia brown lacquer RAL 8014
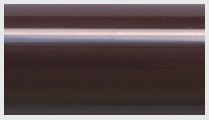	LAK 8017	Lak čokoládově hnědý RAL 8017 / Chocolate brown RAL 8017
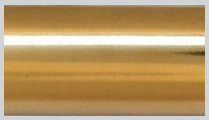	LAK 0	Lak bezbarvý (podklad leštěná mosaz) / Colourless lacquer (shiny brass basis)
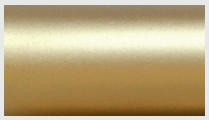	MS SAT	Mosaz satén / Brass satin
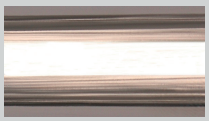	NI	Nikl lesklý / Nickel shiny
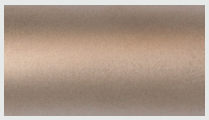	NI SAT	Nikl satén / Nickel satin
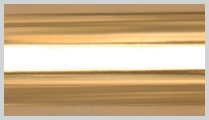	PMS	Pomosaz / Brass plated
	SM	Stará měď / Old cooper
	SMO	Stará mosaz / Old brass
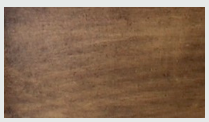	SMO ST	Stará mosaz stíraná / Old brass wiped
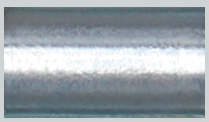	ZN	Zinek modrý / Blue zinc
	ZN	Zinek žlutý / Yellow zinc
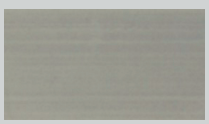	ELOX	Elox / Anodizing

Použité zkratky v katalogu / Symbols used in the catalogue

Specifikace výrobku / Description

ABS	plastový výrobek / plastic product
BP	bezpolodrážkové provedení / non-rebated execution
BZ	bezpečnostní zabezpečení / security
CL	ložisko součástí závěsu / with bearing
D	součást názvu výrobku / part of product name
DV	dveřní závěs / door hinge
DZ	dřevěná zárubeň (okenní rám) / wooden frame
H	u vrchního dílu prodloužené svorníky / upper part extended rivets
4HR	čtyřhranný / square
I	součást názvu výrobku / part of product name
JP 5	součást názvu výrobku / part of product name
KZ	kloubový závěs / joint hinge
L	levý / left
MDF	součást názvu výrobku / part of product name
MF	součást názvu výrobku / part of product name
MS	materiál mosaz / brass
OKZ	obložení kovové zárubně / casing of steel frame
OZ	ocelová zárubeň / steel frame
P	pravý / right
PH	pouzdro z plastické hmoty / plastic case
PP	prodloužené svorníky (závěs vhodný pro protipožární zkoušky) / extended rivets (the hinge appropriate for fire protection testing)
PÚ	povrchová úprava / surface finish
PYRO	prodloužené svorníky (závěs vhodný pro protipožární zkoušky) / extended rivets (the hinge appropriate for fire protection testing)
S	stáčený (technologie) / turning (technology)
SD	spodní díl / lower part
SH	součást názvu výrobku / part of product name
SP	sádrokartonová příčka / plasterboard partition
SV	svařovaný / welded
Sx	sada (např.: x=6 ... S6 - sada po 6 ks) / set (e.g.: x=6 ... S6 - set of 6 pcs)
T5	součást názvu výrobku / part of product name
TR	speciální profil závitu pro dřevo / specific thread profiles suitable for wood
U1	součást názvu výrobku / part of product name
UR	ozdobné ukončení / decorative ending
VD	vrchní díl / upper part
VS	proti vysazení / against slipping
	závěs vhodný pro protipožární zkoušky / the hinge appropriate protection testing
3D	seřízení ve třech směrech / adjustable in three directions

Materiál / Material

INOX	materiál nerez (vhodný pro venkovní použití) / material stainless steel (suitable for outdoor use)
AL 100%	materiál hliník / material aluminium
MS 100%	materiál mosaz / material brass

OKENNÍ KOVÁNÍ

WINDOW HINGES

TKZ

Závěs okenní 60, 80, 100
Window hinge 60, 80, 100



technická specifikace / technical specification

Číslo výrobku Product No. P/L R/L	Název Name	PÚ SF	Únosnost / 1 ks Load / 1 piece kg (RAL - RG607/8)*
9010/9011	Závěs okenní 60 / Window hinge 60	☒ ZN ZN	8
9020/9021	Závěs okenní 80 / Window hinge 80	☒ ZN ZN	10
9030/9031	Závěs okenní 100 / Window hinge 100	☒ ZN ZN	12

* Více strana 129 / More see page 129

9010

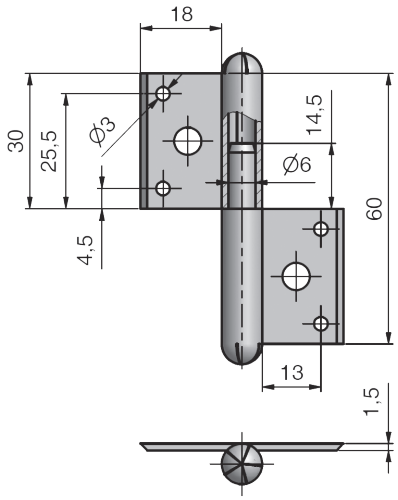

9020

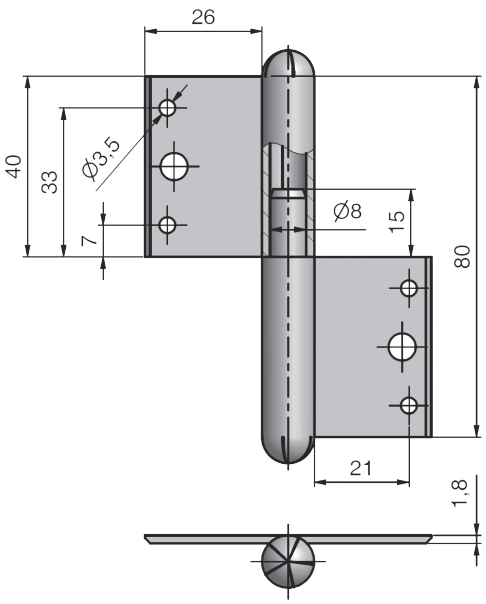

9030

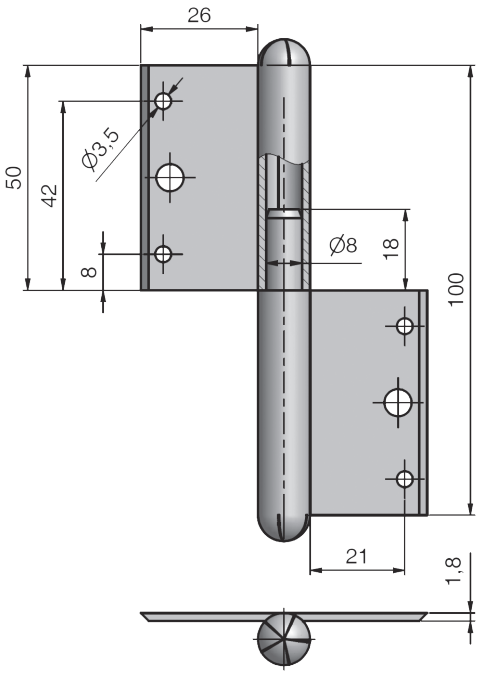

ZOBRAZEN ZÁVĚS PRAVÝ
THE RIGHT HINGE IS DISPLAYED

Závěs okenní 80 klasik, 100 klasik
Window hinge 80 classic, 100 classic

Závěs okenní 80 UR, 100 UR
Window hinge 80 UR, 100 UR

Závěs okenní 100 UR01 ø6, 120 UR01
Window hinge 100 UR01 ø6, 120 UR01

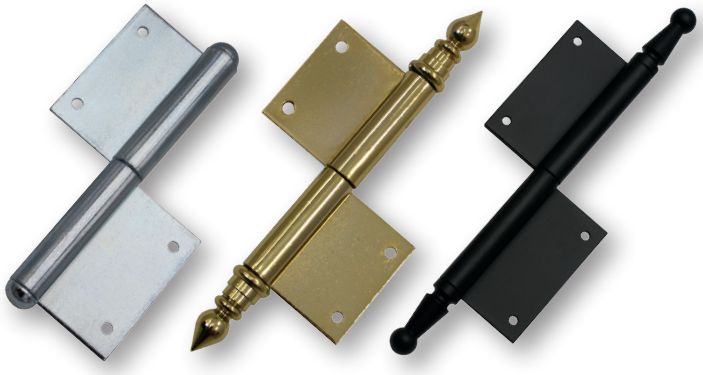

technická specifikace / technical specification

Číslo výrobku Product No. P/L R/L	Název Name	PÚ SF	Únosnost / 1 ks Load / 1 piece kg (RAL - RG607/8)*
9024/9025	Závěs okenní 80 klasik / Window hinge 80 classic	ZN	15
9032/9033	Závěs okenní 100 klasik / Window hinge 100 classic	ZN	20
9160/9161	Závěs okenní 80 UR14 / Window hinge 80 UR14	LAK 9005 PMS	15
9162/9163	Závěs okenní 80 UR01 / Window hinge 80 UR01	LAK 9005 PMS	15
9180/9181	Závěs okenní 100 UR14 / Window hinge 100 UR14	LAK 9005 PMS	20
9182/9183	Závěs okenní 100 UR01 / Window hinge 100 UR01	LAK 9005 PMS ZN ZN	20
9192/9193	Závěs okenní 100 UR01 ø6 / Window hinge 100 UR01 ø6		15
9194/9195	Závěs okenní 120 UR01 / Window hinge 120 UR01		20

* Více strana 129 / More see page 129

ZOBRAZEN ZÁVĚS PRAVÝ
THE RIGHT HINGE IS DISPLAYED

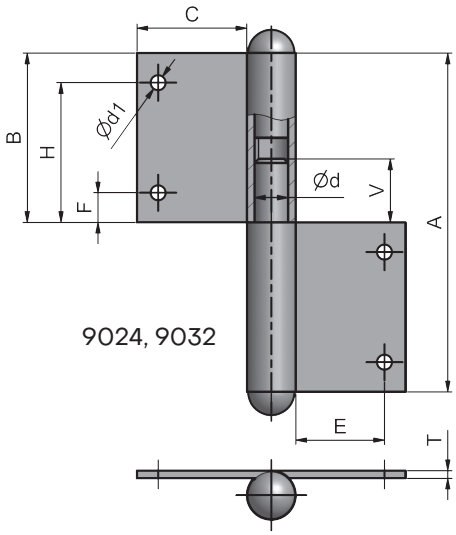

9024, 9032

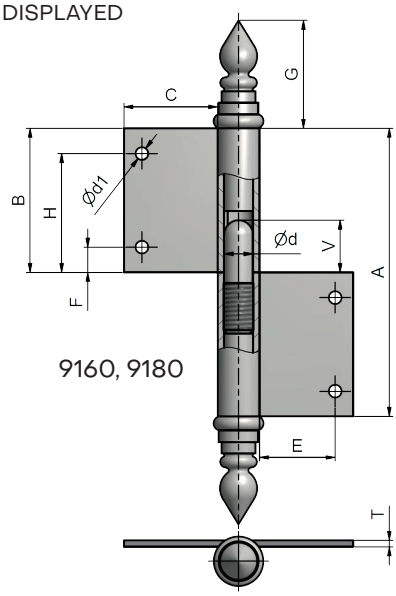

9160, 9180

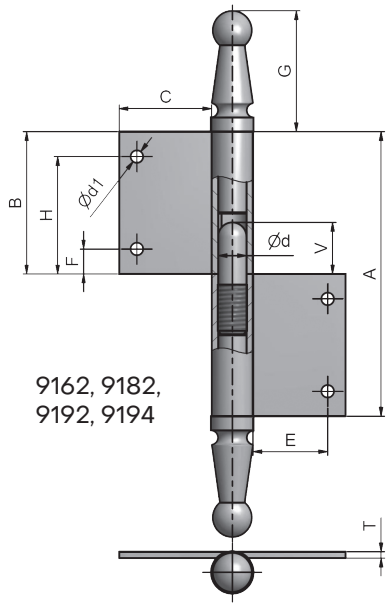

9162, 9182,
9192, 9194

Číslo výrobku Product No.	A (mm)	B (mm)	C (mm)	d (mm)	d1 (mm)	E (mm)	F (mm)	G (mm)	H (mm)	T (mm)	V (mm)
9024	80	40	26	8	3,5	21	7	-	33	1,8	15
9032	100	50	26	8	3,5	21	8	-	42	1,8	20
9160, 9162	80	40	26	8	3,5	21	7	30 (9160), 34 (9162)	33	1,8	15
9180, 9182	100	50	26	8	3,5	21	8	30 (9180), 34 (9182)	42	1,8	25
9192	100	50	30	6	3,5	18	8	28,3	42	1,8	20
9194	120	60	26	8	3,5	21	8	34	52	1,8	25

Závěs okenní 40 M8
Window hinge to screw in 40 M8



technická specifikace / technical specification

Číslo výrobku Product No.	Název Name	PÚ SF	Únosnost / 1 ks Load / 1 piece kg (RAL - RG607/8)*
9617	Závěs okenní 40 M8 / Window hinge to screw in 40 M8	LAK 9010 NI SAT ZN ZN	15

* Více strana 129 / More see page 129

9617

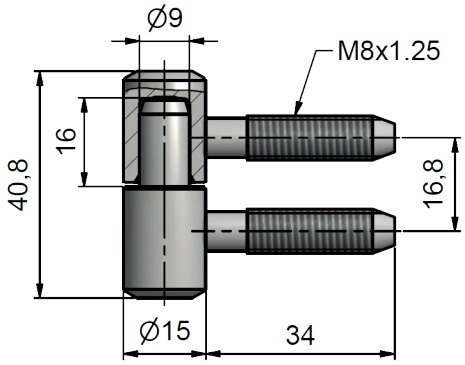

příslušenství a montážní pomůcky / accessories and templates

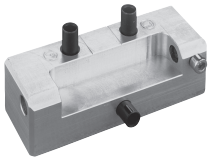

Vrtací šablona 6727
Drill template 6727



Návleky (na zakázku)
Decorative caps (upon request)



Přípravek k zašroubování 6766
Assembly device 6766

Závěs okenní 40 M8, 60 M8 s hřebem
Window hinge to screw in 40 M8, 60 M8 with rivet



technická specifikace / technical specification

Číslo výrobku Product No.	Název Name	PÚ SF	Únosnost / 1 ks Load / 1 piece kg (RAL - RG607/8)*
9602	Závěs okenní 40 M8 s hřebem Window hinge to screw in 40 M8 with rivet	LAK 9010 ZN ZN	15
9604	Závěs okenní 60 M8 s hřebem Window hinge to screw in 60 M8 with rivet	LAK 9003 ZN ZN	15

* Více strana 129 / More see page 129

9602

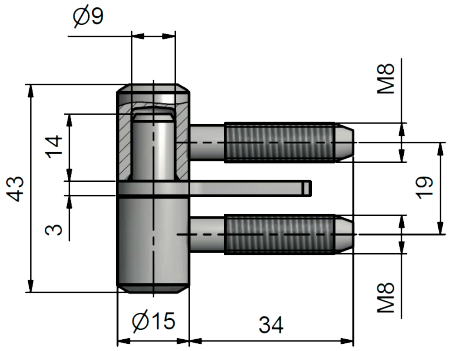

9604

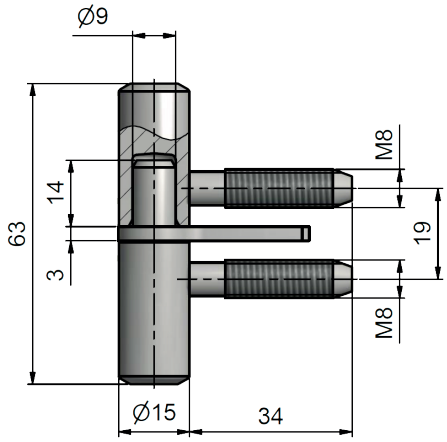

ZAKOVÁNÍ ZÁVĚSU
HINGE FORGING

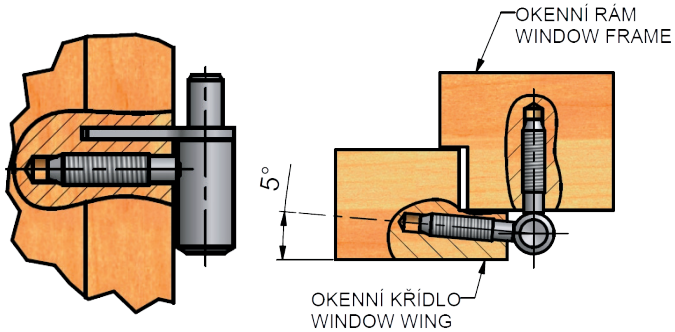

příslušenství a montážní pomůcky / accessories and templates

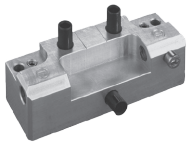

Vrtací šablona 6728
Drill template 6728



Návleky (na zakázku)
Decorative caps (upon request)



Přípravek k zašroubování 6766
Assembly device 6766

Závěs okenní 13x60, UR21, UR27
Window hinge 13x60, UR21, UR27

Závěs okenní 13x60 UR21 nerez
Window hinge 13x60 UR21 stainless steel

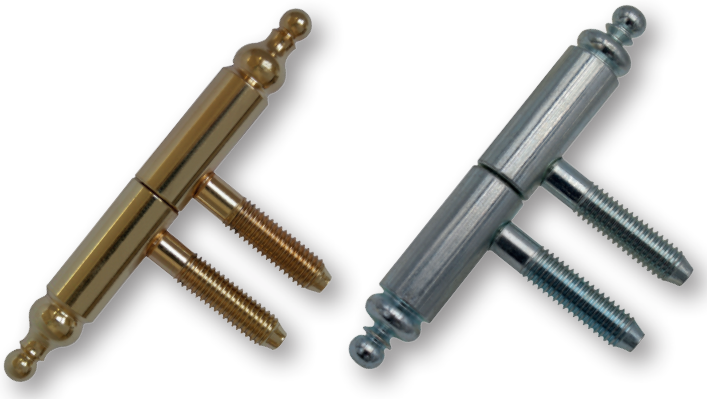

technická specifikace / technical specification

Číslo výrobku Product No.	Název Name	PÚ SF	Únosnost / 1 ks Load / 1 piece kg (RAL - RG607/8)*
9079	Záv. ok. 13x60 / Window hinge 13x60	LAK 9010, NI SAT, PMS, SMO, ZN, ZN	15
9655	Záv. ok. 13x60 UR21 / Window hinge 13x60 UR21	LAK 9010, LAK 9005, LAK 1013, NI, NI SAT, PMS, SMO, ZN	15
9078 INOX	Záv. ok. 13x60 UR21 nerez Window hinge 13x60 UR21 stainless steel	LAK 9010, SMO	15
9085	Záv. ok. 13x60 UR27 / Window hinge 13x60 UR27	LAK ANTIKA, PMS, SMO, ZN, ZN	15

* Více strana 129 / More see page 129

9079

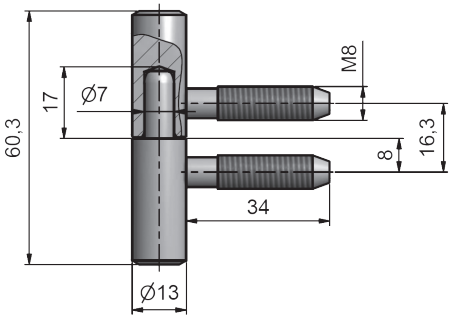

9655, 9078

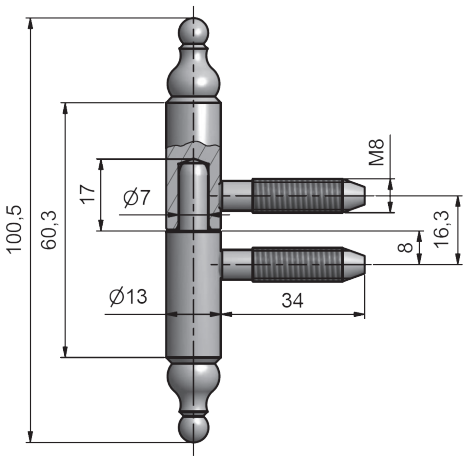

9085

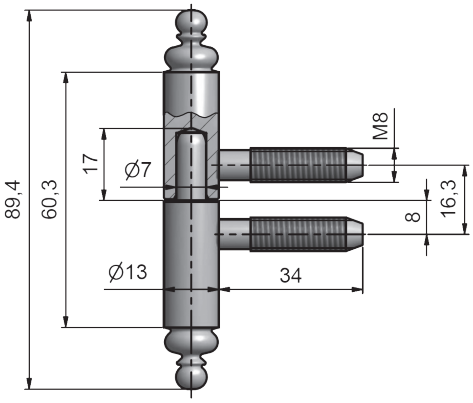

příslušenství a montážní pomůcky / accessories and templates



Vrtací šablona 6727
Drill template 6727



Přípravek k zašroubování 6764
Assembly device 6764

Závěs okenní 13x100 UR01, UR25
Window hinge 13x100 UR01, UR25

Závěs okenní 13x100 UR01, UR25 nerez
Window hinge 13x100 UR01, UR25 stainless steel

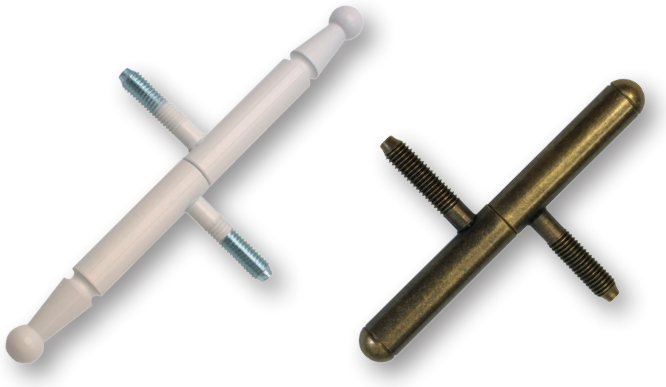

technická specifikace / technical specification

Číslo výrobku Product No.	Název Name	PÚ SF	Únosnost / 1 ks Load / 1 piece kg (RAL – RG607/8)*
9080	Záv. ok. 13x100 UR01 / Window hinge 13x100 UR01	LAK 9010 · LAK 9005 · LAK 1013 · NI · NI SAT · PMS · SMO · ZN	15
9087 INOX	Záv. ok. 13x100 UR01 nerez Window hinge 13x100 UR01 stainless steel		15
9081	Záv. ok. 13x100 UR25 / Window hinge 13x100 UR25	LAK 9010 · LAK 9005 · LAK 1013 · NI · NI SAT · PMS · SMO · ZN	15
9084 INOX	Závěs okenní 13x100 UR25 nerez Window hinge 13x100 UR25 stainless steel		15

* Více strana 129 / More see page 129

9080, 9087

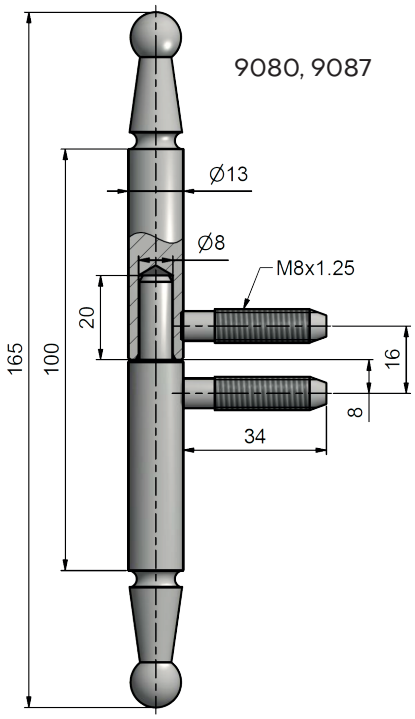

9081, 9084

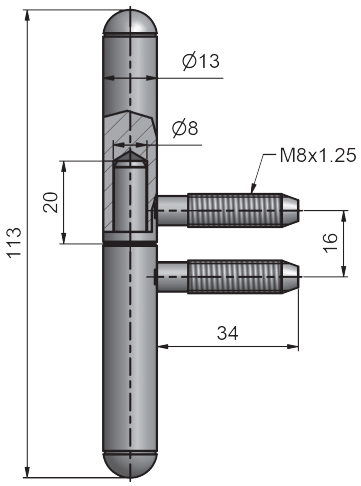

příslušenství a montážní pomůcky / accessories and templates



Vrtací šablona 6727
Drill template 6727



Přípravek k zašroubování 6764
Assembly device 6764

Závěs okenní 11x80, 11x100
Window hinge 11x80, 11x100

Štíhlý závěs ideální pro rekonstrukce historických budov.
The slim design is especially suited
for the reconstruction of historic buildings.



technická specifikace / technical specification

Číslo výrobku Product No.	Název Name	PÚ SF	Únosnost / 1 ks Load / 1 piece kg (RAL - RG607/8)*
9120	Závěs okenní 11x80 UR25 / Window hinge 11x80 UR25	☒	15
9089	Závěs okenní 11x100 UR25 / Window hinge 11x100 UR25	☒	15
9086	Závěs okenní 11x100 UR01 / Window hinge 11x100 UR01	☒ LAK 9010 PMS	15

* Více strana 129 / More see page 129

9120

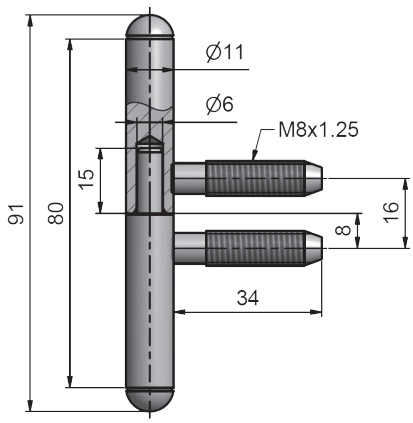

9089

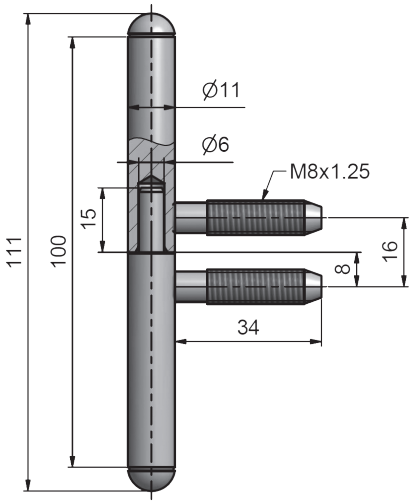

9086

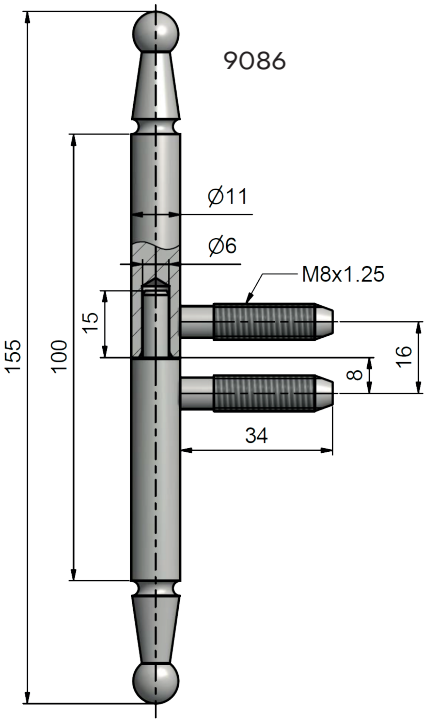

příslušenství a montážní pomůcky / accessories and templates



Vrtací šablona 6727
Drill template 6727



Přípravek k zašroubování 6777
Assembly device 6777

Závěs okenní EXPERT 13,5; 13,5 VS
Window hinge EXPERT 13,5; 13,5 VS



technická specifikace / technical specification

Číslo výrobku Product No. P/L R/L	Název Name	PÚ SF	Únosnost / 1 ks Load / 1 piece kg (RAL - RG607/8)*
5890/5891	Závěs okenní EXPERT 13,5 DZ PH / Window hinge EXPERT 13,5 DZ PH	ZN ZN	17,5
5888/5889	Závěs okenní EXPERT 13,5 DZ PH VS / Window hinge EXPERT 13,5 DZ PH VS	ZN ZN	17,5
6914/6913	Závěs okenní EXPERT 13,5 PH VD / Window hinge EXPERT 13,5 PH VD	ZN ZN	17,5
5412	Závěs okenní EXPERT 13,5 DZ SD / Window hinge EXPERT 13,5 DZ SD	ZN ZN	17,5

* Více strana 129 / More see page 129

5890

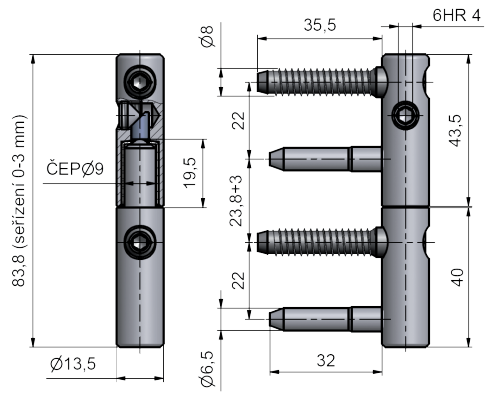

5888
proti vysazení
against slipping

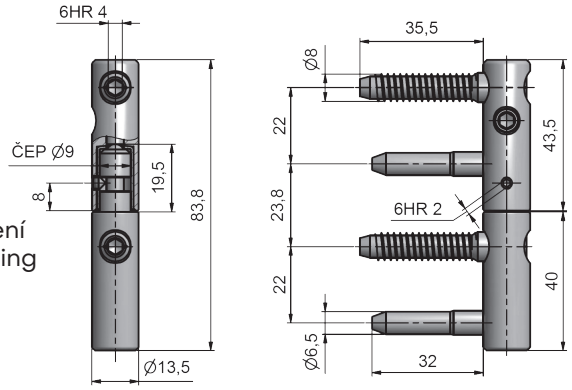

6914

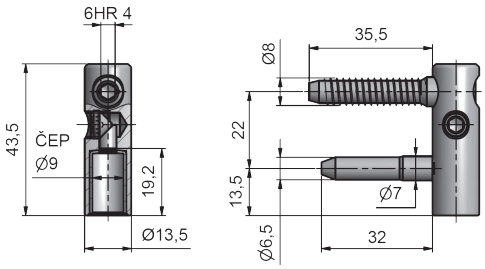

5412

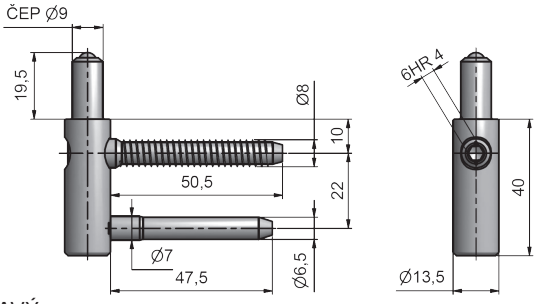

ZOBRAZEN ZÁVĚS PRAVÝ
THE RIGHT HINGE IS DISPLAYED

příslušenství a montážní pomůcky / accessories and templates



Vrtací šablona 6720
Drill template 6720



Návleky
Decorative caps



Vrtací šablona 6753 pro 6914/13
Drill template 6720 for 6914/13

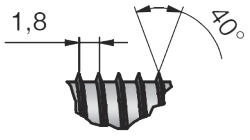

Svorníky mají speciální profil závitu pro dřevo.
The bolts have specific thread profiles suitable for wood.

Závěs okenní TRIO 15, 15 BZ
Window hinge TRIO 15, 15 BZ

Závěs okenní TRIO 15 nerez
Window hinge TRIO 15 stainless steel



technická specifikace / technical specification

Číslo výrobku Product No.	Název Name	PÚ SF	Únosnost / 1 ks Load / 1 piece kg (RAL – RG607/8)*
9624	Záv. ok. TRIO 15 DZ PH / Window h. TRIO 15 DZ PH	ZN ZN	17,5
5587	Záv. ok. TRIO 15 DZ PH BZ / Window h. TRIO 15 DZ PH BZ	ZN ZN	17,5
5512 INOX	Záv. ok. TRIO 15 DZ PH nerez / Window h. TRIO 15 DZ PH stainless steel		17,5

* Více strana 129 / More see page 129

9624

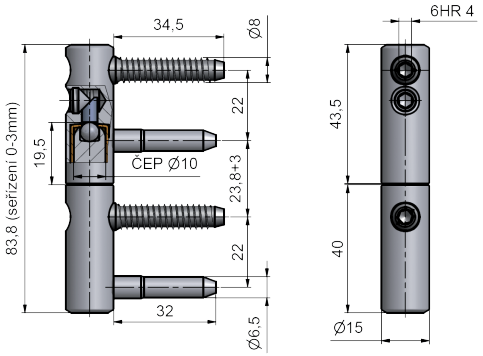

5587

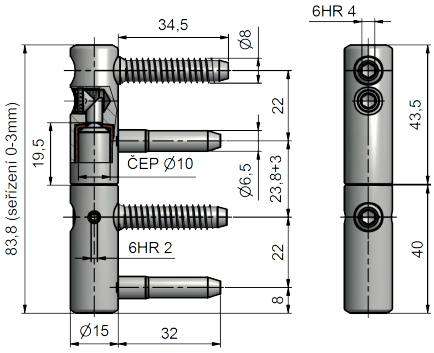

5512

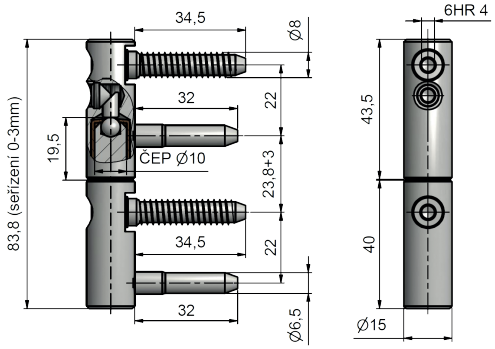

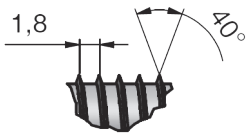

Svorníky mají speciální profil závitu pro dřevo.
The bolts have specific thread profiles suitable for wood.

příslušenství a montážní pomůcky / accessories and templates



Vrtací šablona 6720
Drill template 6720



Návleky kovové a plastové
Metal caps and caps (ABS)

Závěs třídílný 14x60 M8/34,5
Hinge of three parts 14x60 M8/34,5



technická specifikace / technical specification

Číslo výrobku Product No.	Název Name	PÚ SF	Únosnost / 1 ks Load / 1 piece kg (RAL – RG607/8)*
9633	Záv. tř. 14x60 M8/34,5 / Hin. of thr. p. 14x60 M8/34,5	LAK 9010 ZN ZN	15
9757	Záv. tř. 14x60 UR50 M8/34,5 / Hin. of thr. p. 14x60 UR50 M8/34,5	LAK 9010 PMS SMO	15
9756	Záv. tř. 14x60 UR01 M8/34,5 / Hin. of thr. p. UR01 M8/34,5	LAK 9010 NI SAT PMS SMO	15
9754	Záv. tř. 14x60 UR25 M8/34,5 / Hin. of thr. p. UR25 M8/34,5	LAK 9010 NI SAT ZN	15

* Více strana 129 / More see page 129

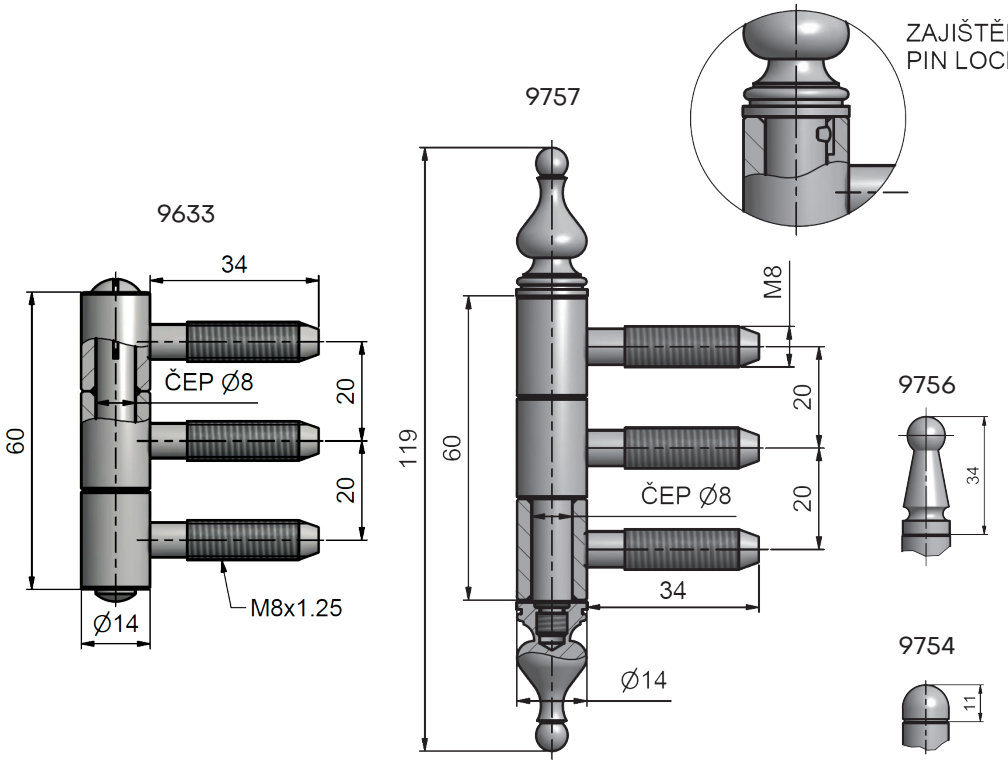

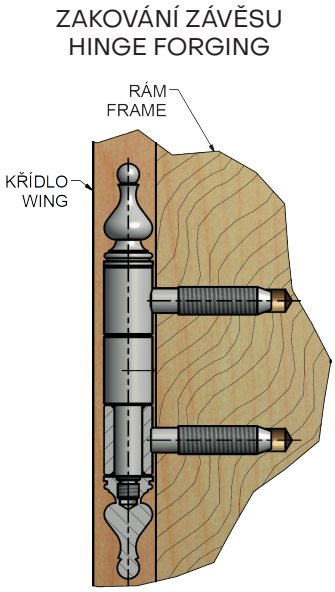

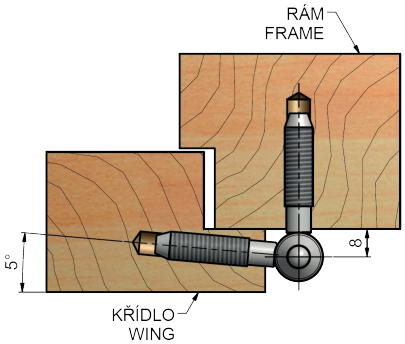

příslušenství a montážní pomůcky / accessories and templates





Vrtací šablona 6724 Drill template 6724	Přípravek k zašroubování 6765 Assembly device 6765

Závěs okenní 80/20
Window hinge 80/20

Skoba okenní 20, 25, 30
Window rivet 20, 25, 30

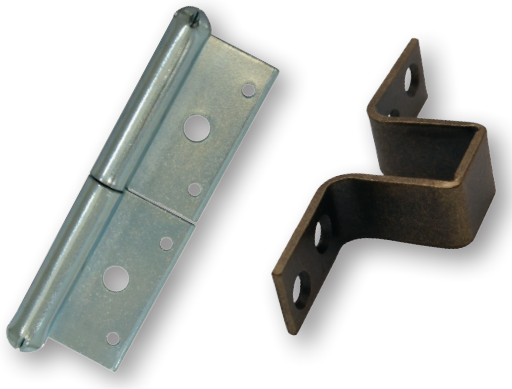

technická specifikace / technical specification

Číslo výrobku Product No.	Název Name	PÚ SF	Únosnost / 1 ks Load / 1 piece kg (RAL – RG607/8)*
9074	Závěs okenní 80/20 / Window hinge 80/20	ZN	8
6601	Skoba okenní 20 / Window rivet 20	PMS ZN ZN	–
6600	Skoba okenní 25 / Window rivet 25	PMS SMO ZN ZN	–
6602	Skoba okenní 30 / Window rivet 30	PMS SMO ZN ZN	–

* Více strana 129 / More see page 129

9074

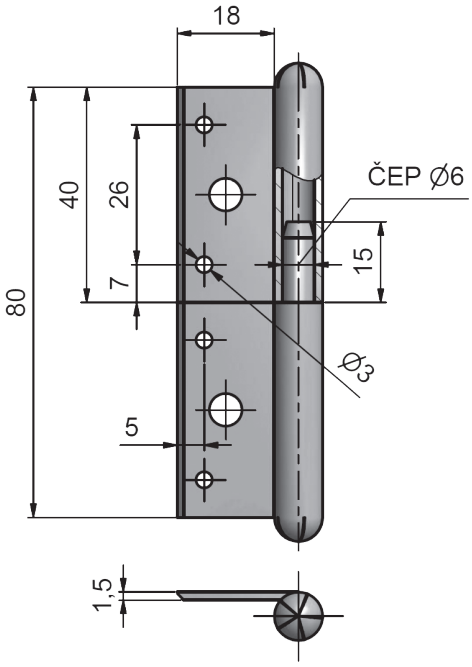

6601

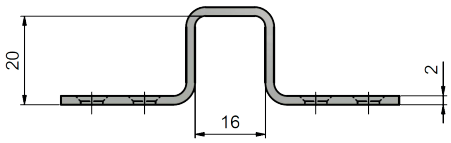

6602

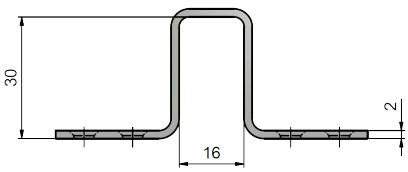

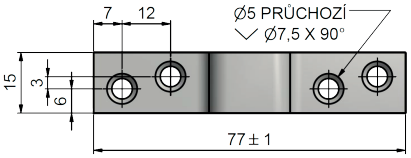

6600

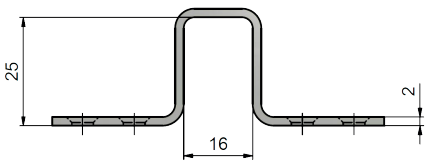

K přišroubování doporučujeme použít vruty Ø 3,5 a minimální délky 25 mm.
We recommend that wood screws of Ø 3,5 and minimum length 25 mm.

Skoba okenní k zašroubování M8x50, M8x34,5
Window rivet to screw M8x50, M8x34,5

Skoba okenní k zašroubování 20x20x15 M8x50, M8x34,5
Window rivet to screw 20x20x15 M8x50, M8x34,5



technická specifikace / technical specification

Číslo výrobku Product No.	Název Name	PÚ SF
6603	Skoba okenní k zašroubování M8x50 / Window rivet to screw in M8x50	☒ LAK 9010 LAK 1013 NI NI SAT PMS SM SMO ZN ZN
6599	Skoba okenní k zaš. M8x34,5 / Window rivet to screw in M8x34,5	☒ LAK 9010 LAK 1013 NI NI SAT PMS SM SMO ZN ZN
6598	Skoba okenní k zašroubování 20x20x15 M8x50 Window rivet to screw 20x20x15 in M8x50	☒ ZN ZN
6597	Skoba okenní k zašroubování 20x20x15 M8x34,5 Window rivet to screw 20x20x15 in M8x34,5	☒ ZN ZN

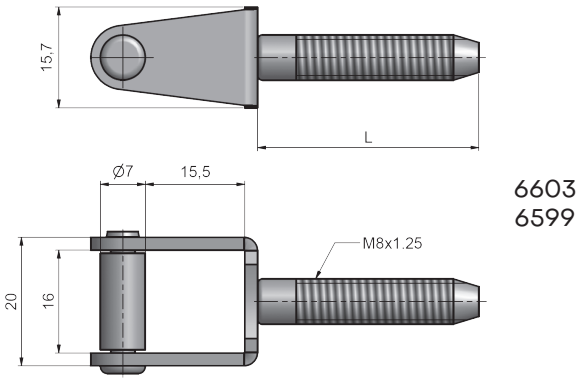

6603
6599

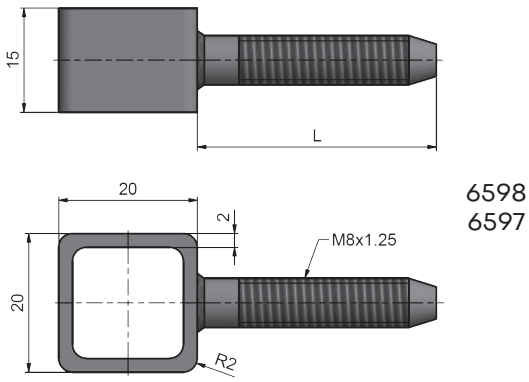

6598
6597

Číslo výrobku Product No.	Rozměry v mm / Dimensions in mm L
6603	50
6599	34,5

Číslo výrobku Product No.	Rozměry v mm / Dimensions in mm L
6598	50
6597	34,5

příslušenství a montážní pomůcky / accessories and templates

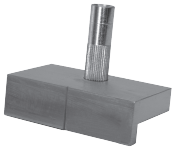

Vrtací šablona 6762
Drill template 6762

DVEŘNÍ KOVÁNÍ

DOOR HINGES

TKZ

Závěs dveřní TRIO 15 DZ PH
Door hinge TRIO 15 DZ PH



technická specifikace / technical specification

Číslo výrobku Product No.	Název Name	PÚ SF	Únosnost / 1 ks Load / 1 piece kg (ČSN EN 1935)*
9636	Závěs dveřní TRIO 15 DZ PH / Door hinge TRIO 15 DZ PH	NI NI SAT ZN ZN	40
9686	Závěs dveřní TRIO 15 DZ PH BZ / Door hinge TRIO 15 DZ PH BZ	ZN ZN	40

* Více strana 129 / More see page 129

9636

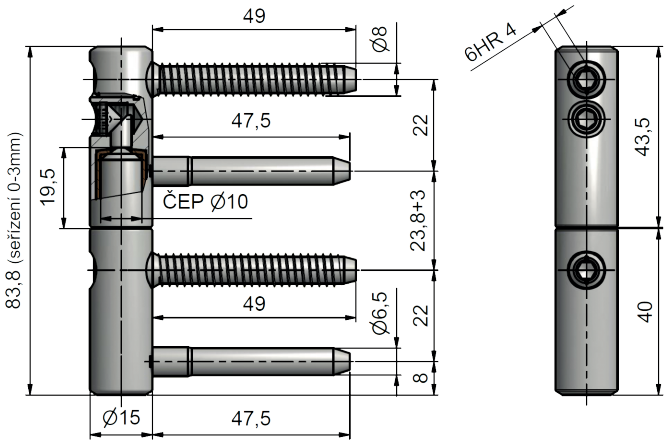

9686

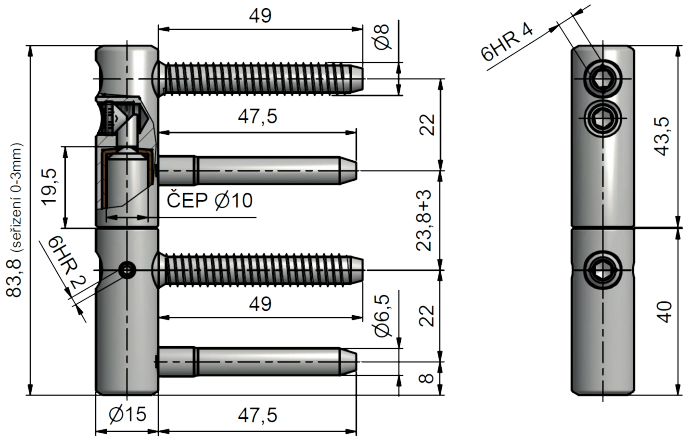

příslušenství a montážní pomůcky / accessories and templates



Šablona vrtací TRIO 15 DZ 6720
Drill template TRIO 15 DZ 6720



Návleky kovové a plastové
Metal caps and caps ABS

Závěs dveřní EXPERT 15
Door hinge EXPERT 15



technická specifikace / technical specification

Číslo výrobku Product No.	Název Name	PÚ SF	Únosnost / 1 ks Load / 1 piece kg (ČSN EN 1935)*
9676	Závěs dveřní EXPERT 15 DZ PH / Door hinge EXPERT 15 DZ PH	ZN ZN	40
9678	Závěs dveřní EXPERT 15 DZ PH BZ / Door hinge EXPERT 15 DZ PH BZ	ZN ZN	40

* Více strana 129 / More see page 129

9676

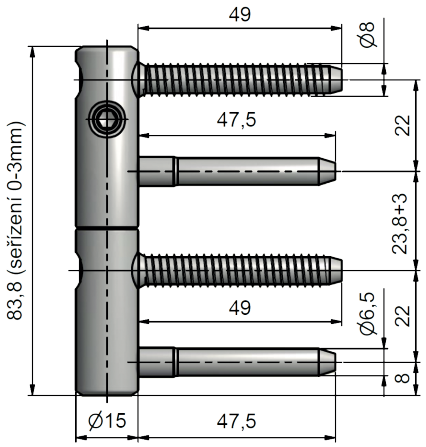

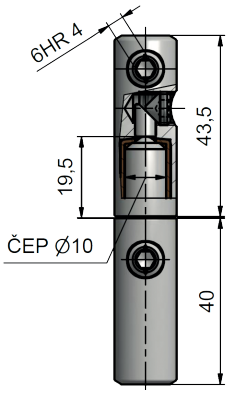

9678

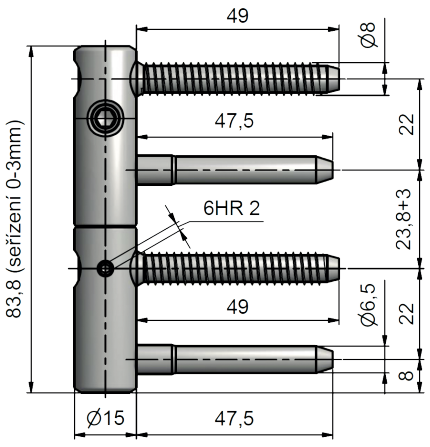

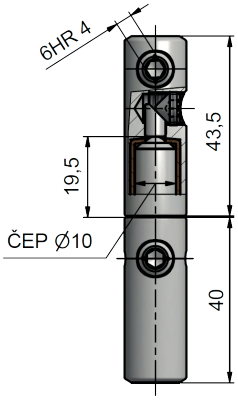

příslušenství a montážní pomůcky / accessories and templates



Šablona vrtací TRIO 15 DZ 6720
Drill template TRIO 15 DZ 6720



Návleky kovové a plastové
Metal caps and caps ABS

Dveřní kování (pro dveře s polodrážkou) / Door hinges (for rebated door)

Závěs dveřní TRIO 15 22/M7
Door hinge TRIO 15 22/M7



technická specifikace / technical specification

Číslo výrobku Product No.	Název Name	PÚ SF	Únosnost / 1 ks Load / 1 piece kg (ČSN EN 1935)*
9627	Záv. dveřní TRIO 15 22/M7 PH / Door hinge TRIO 15 22/M7 PH	NI ZN ZN	40

* Více strana 129 / More see page 129

9627

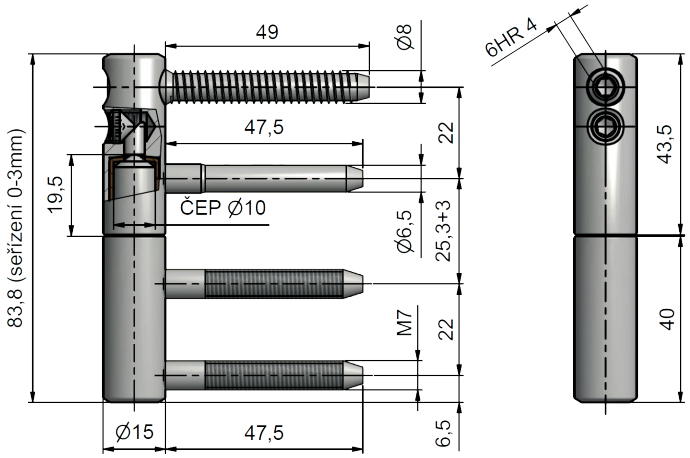

příslušenství a montážní pomůcky / accessories and templates



Vložka závěsu 22/7 DZ
Hinge liner 22/7 DZ



Návleky kovové a plastové
Metal caps and caps ABS

Závěs dveřní TRIO 15 nerez
Door hinge TRIO 15 stainless steel



technická specifikace / technical specification

Číslo výrobku Product No.	Název Name	PÚ SF	Únosnost / 1 ks Load / 1 piece kg (ČSN EN 1935)*
5504 INOX	Záv. dveřní TRIO 15 M8 PH nerez / Door hinge TRIO 15 M8 PH stainless steel		40
5505 INOX	Záv. dveřní TRIO 15 DZ PH nerez / Door hinge TRIO 15 DZ PH stainless steel		40

* Více strana 129 / More see page 129

5504

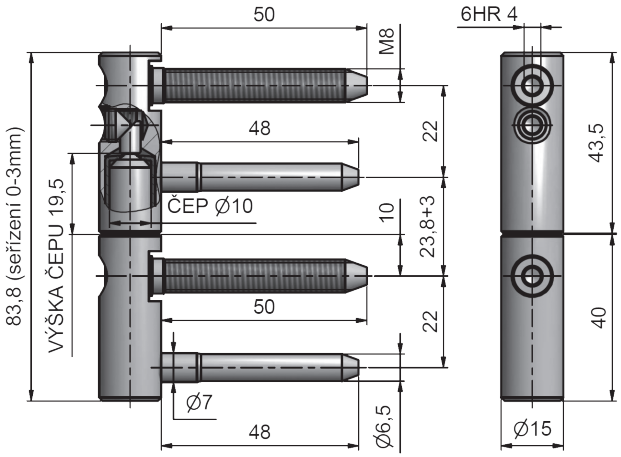

5505

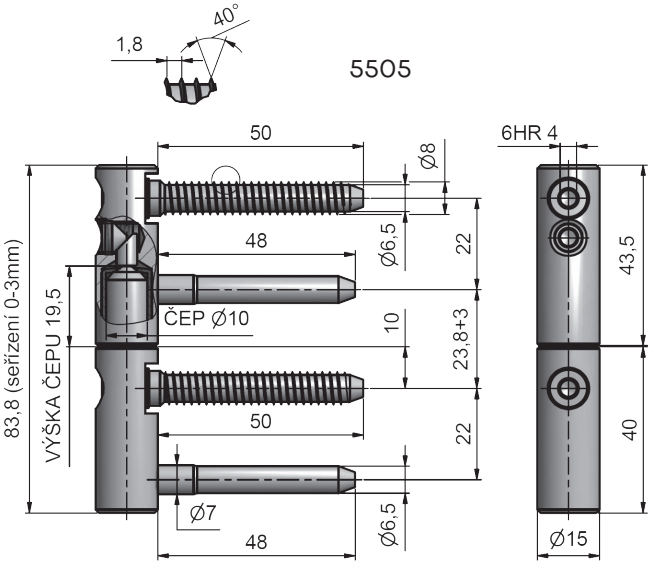

příslušenství a montážní pomůcky / accessories and templates



Šablona vrtací TRIO 15 DZ 6720 pro 5505
Drill template TRIO DZ 6720 for 5505

Závěs dveřní TRIO 15 BP
Door hinge TRIO 15 BP

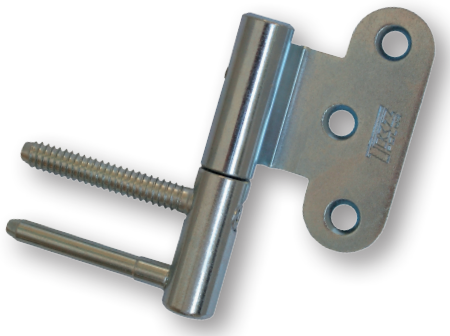

technická specifikace / technical specification

Číslo výrobku Product No. P/L R/L	Název Name	PÚ SF	Únosnost / 1 ks Load / 1 piece kg (ČSN EN 1935)*
9656/9657	Závěs dveřní TRIO 15 BP DZ PH / Door hinge TRIO 15 BP DZ PH	ZN ZN	35

* Více strana 129 / More see page 129

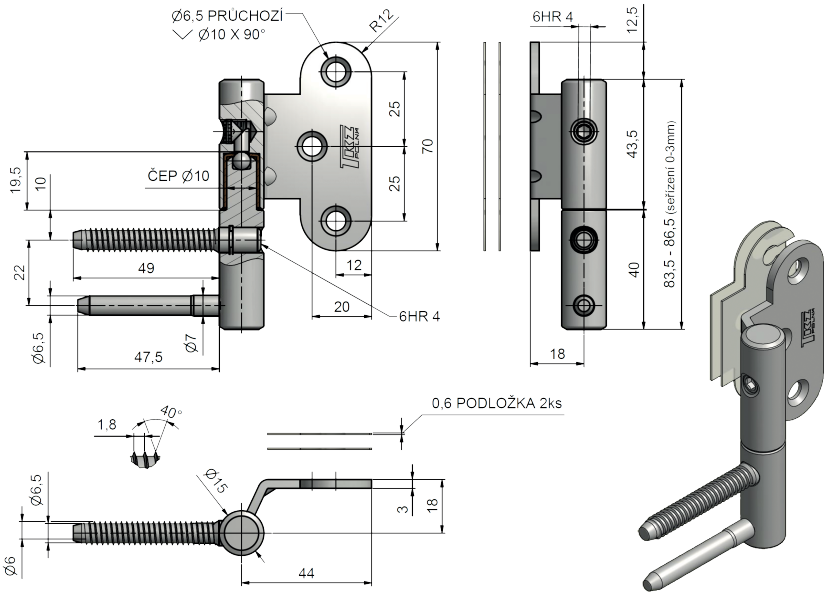

ZAKOVÁNÍ ZÁVĚSU PRAVÉHO
RIGHT HINGE FORGING

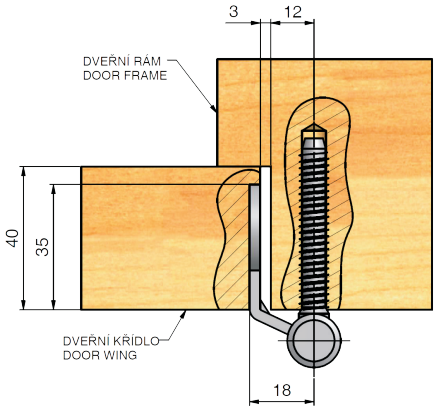

ZOBRAZEN ZÁVĚS PRAVÝ
THE RIGHT HINGE IS DISPLAYED

K přišroubování doporučujeme použít vruty ø 4 mm minimální délky 40 mm.
We recommend that wood screws of diameter 4 mm minimum length 40 mm to be used for the fastening.

příslušenství a montážní pomůcky / accessories and templates



Šablona vrtací TRIO 15 BP 6761
Drill template TRIO 15 BP 6761



Návleky kovové a plastové
Metal caps and caps ABS

Závěs dveřní TRIO 15 PP
Door hinge TRIO 15 PP



technická specifikace / technical specification

Číslo výrobku Product No.	Název Name	PÚ SF	Únosnost / 1 ks Load / 1 piece kg (ČSN EN 1935)*
5500	Záv. dveřní TRIO 15 PP DZ PH / Door hinge TRIO 15 PP DZ PH	NI ZN ZN	45
5502	Záv. dveřní TRIO 15 PP 22/M7 PH / Door hinge TRIO 15 PP 22/M7 PH	ZN ZN	40

* Více strana 129 / More see page 129

5500

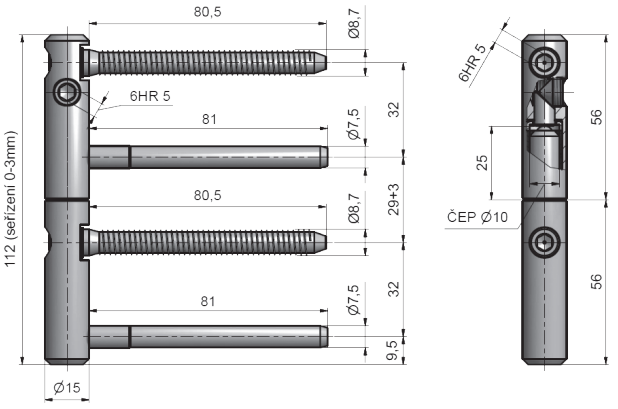

5502

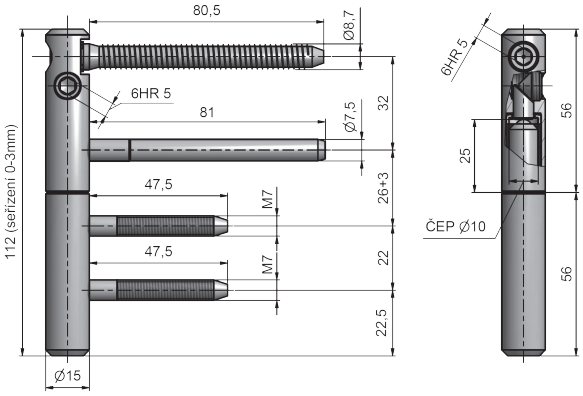

příslušenství a montážní pomůcky / accessories and templates



Šablona vrtací TRIO 15 PP 6746 pro 5500 a 5501
Drill template TRIO 15 PP 6746 for 5500 and 5501



Vložka závěsu 22/7 DZ pro 5502
Hinge liner 22/7 DZ for 5502

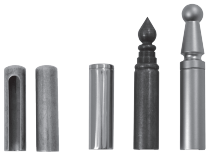

Návleky plastové, kovové na zakázku
Caps ABS, metal caps upon request

Dveřní kování (pro dveře s polodrážkou) / Door hinges (for rebated door)

Závěs dveřní TRIO 15 MAX
Door hinge TRIO 15 MAX

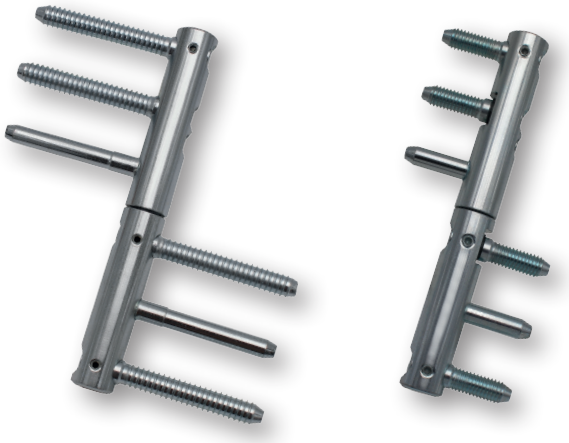

technická specifikace / technical specification

Číslo výrobku Product No.	Název Name	PÚ SF	Únosnost / 1 ks Load / 1 piece kg (ČSN EN 1935)*
5515	Závěs TRIO 15 MAX BZ TR / Hinge TRIO 15 MAX BZ TR	NI NI SAT ZN ZN	50
5516	Závěs TRIO 15 MAX BZ M8x22 / Hinge TRIO 15 MAX BZ M8x22	ZN	50
5517	Závěs TRIO 15 MAX BZ TR M8x22 / Hinge TRIO 15 MAX BZ TR M8x22	NI	50

* Více strana 129 / More see page 129

5515

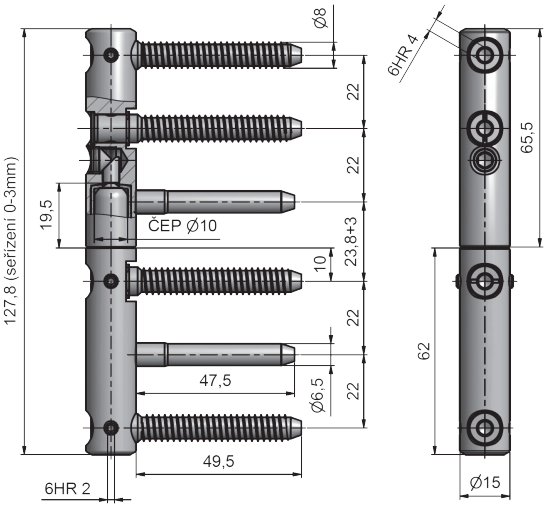

5516

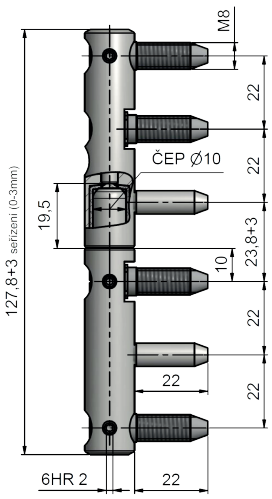

5517

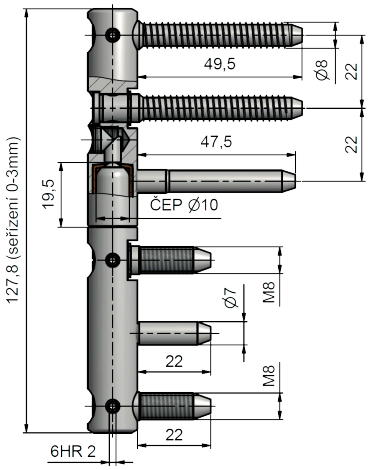

příslušenství a montážní pomůcky / accessories and templates

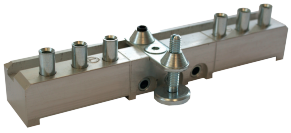

Šablona vrt. TRIO 15 MAX 6772 pro 5515
Drill template TRIO 15 MAX 6772 for 5515



Držák 20x20 TRIO 15 MAX M8 9856 pro 5516 a 5517
Holder 20x20 TRIO 15 MAX M8 9856 for 5516 and 5517



Návleky kovové MAX
Metal caps MAX

Závěs dveřní 15x150 třídílný OZ BZ
Door hinge of three parts 15x150 OZ BZ

Bezpečnostní třída RC 3
Safety class RC 3

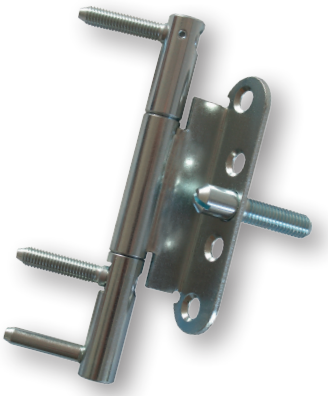

technická specifikace / technical specification

Číslo výrobku Product No. P/L R/L	Název Name	PÚ SF	Únosnost / 1 ks Load / 1 piece kg (ČSN EN 1935)*
5540/5541	Záv. dveřní 15x150 třídílný PH OZ BZ / Door hinge of three parts 15x150 PH OZ BZ	ZN	40

* Více strana 129 / More see page 129

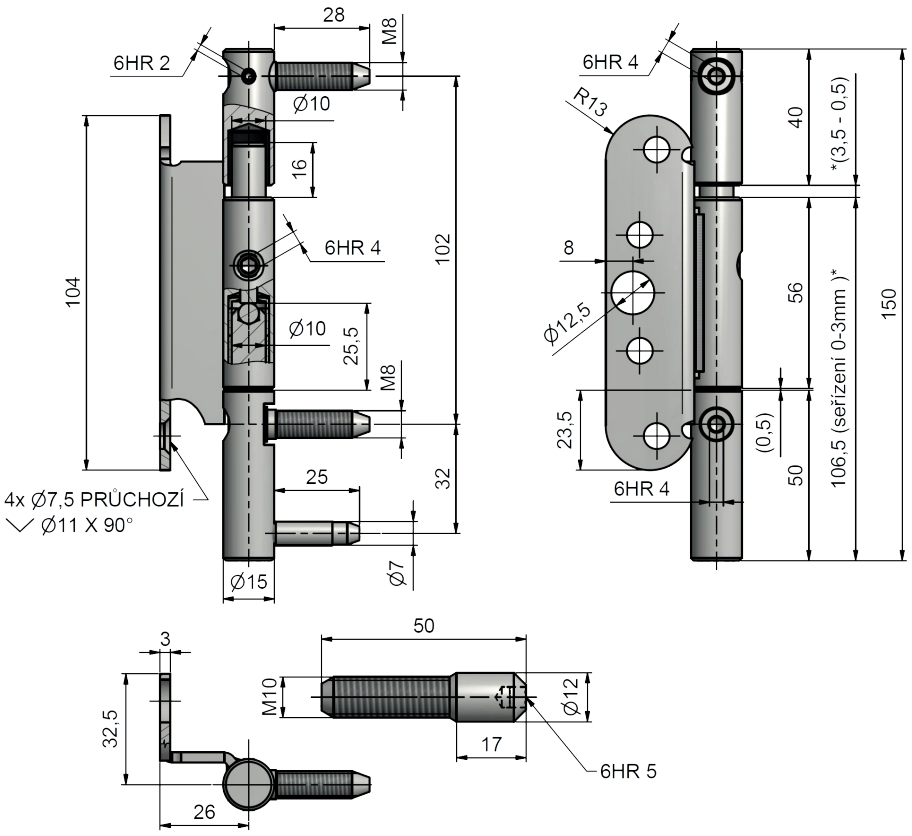

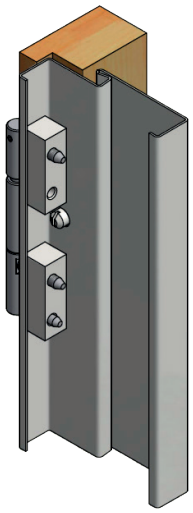

ZAKOVÁNÍ ZÁVĚSU PRAVÉHO
RIGHT HINGE FORGING

ZOBRAZEN ZÁVĚS PRAVÝ
THE RIGHT HINGE IS DISPLAYED
K přišroubování doporučujeme použít vruty Ø 5 mm, minimální délky 50 mm.
We recommend that wood screws of diameter 5 mm minimum length 50 mm to be used for the fastening.

příslušenství a montážní pomůcky / accessories and templates

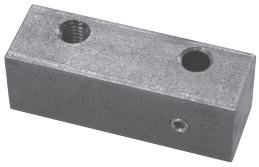

Držák závěsu 20x20 9827
Hinge holder 20x20 9827

Dveřní kování (pro dveře s polodrážkou) / Door hinges (for rebated door)

Závěs dveřní TRIO 15 M8
Door hinge TRIO 15 M8

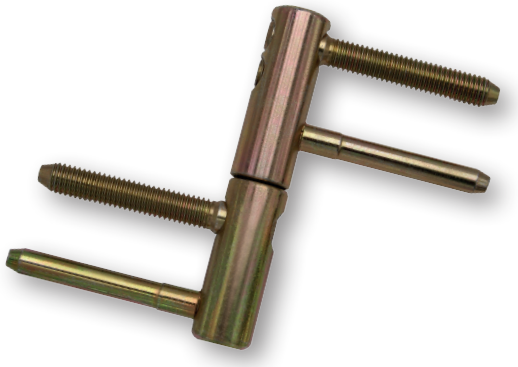

technická specifikace / technical specification

Číslo výrobku Product No.	Název Name	PÚ SF	Únosnost / 1 ks Load / 1 piece kg (ČSN EN 1935)*
9663	Závěs dveřní TRIO 15 M8 PH / Door hinge TRIO 15 M8 PH	ZN ZN	40

* Více strana 129 / More see page 129

9663

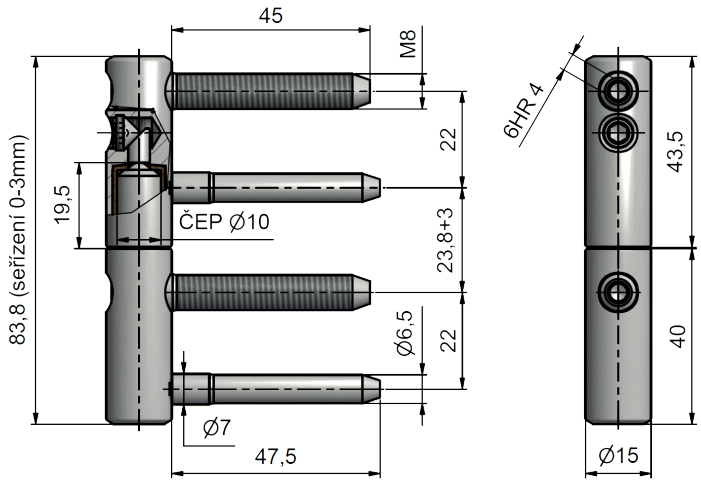

příslušenství a montážní pomůcky / accessories and templates



Návleky kovové a plastové
Metal caps and caps ABS

Závěs dveřní TRIO 15 PYRO
Door hinge TRIO 15 PYRO



technická specifikace / technical specification

Číslo výrobku Product No.	Název Name	PÚ SF	Únosnost / 1 ks Load / 1 piece kg (ČSN EN 1935)*
5449	Záv. dveřní TRIO 15 PYRO 3 TR EI 60 DZ PH / Door hinge TRIO 15 PYRO 3 TR EI 60 DZ PH	ZN	40
5457	Záv. dveřní TRIO 15 PYRO 3 TR EI 30 DZ PH / Door hinge TRIO 15 PYRO 3 TR EI 30 DZ PH	ZN	40
5447	Záv. dveřní TRIO 15 PYRO 3 TR MDF EI 60 DZ PH / Door hinge TRIO 15 PYRO 3 TR MDF EI 60 DZ PH	ZN ZN	40

* Více strana 129 / More see page 129

5449

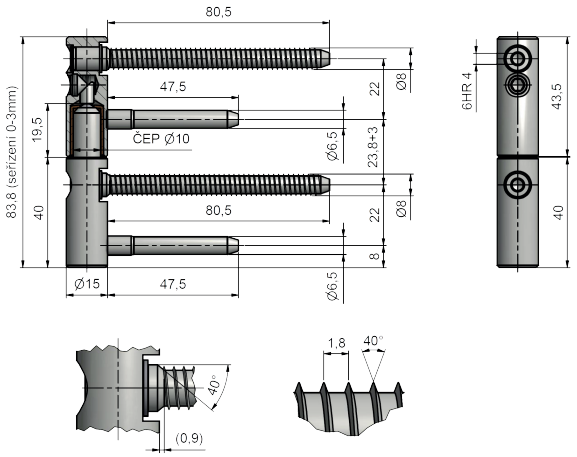

5457

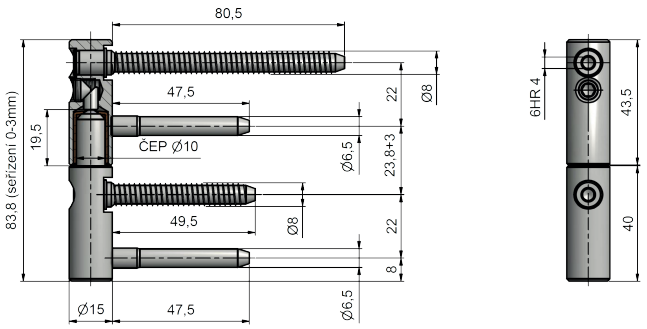

5447

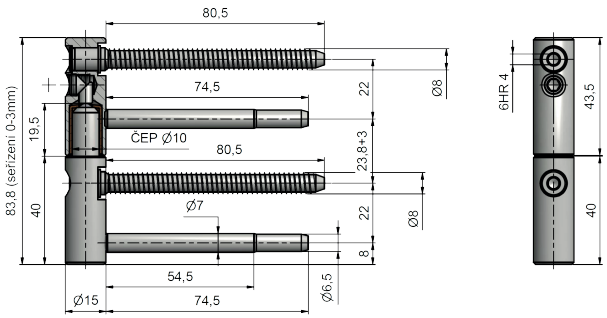

příslušenství a montážní pomůcky / accessories and templates



Šablona vrtací TRIO 15 DZ 6720
Drill template TRIO 15 DZ 6720



Plastové návleky, kovové na zakázku
Caps ABS, metal caps upon request

Závěs dveřní TRIO 15 PYRO
Door hinge TRIO 15 PYRO



technická specifikace / technical specification

Číslo výrobku Product No.	Název Name	PÚ SF	Únosnost / 1 ks Load / 1 piece kg (ČSN EN 1935)*
9631	Záv. dveřní TRIO 15 PYRO M8 PH / Door hinge TRIO 15 PYRO M8 PH	NI ZN ZN	40
9632	Záv. dveřní TRIO 15 PYRO 2 M8 PH / Door hinge TRIO 15 PYRO 2 M8 PH	ZN ZN	40

* Více strana 129 / More see page 129

9631

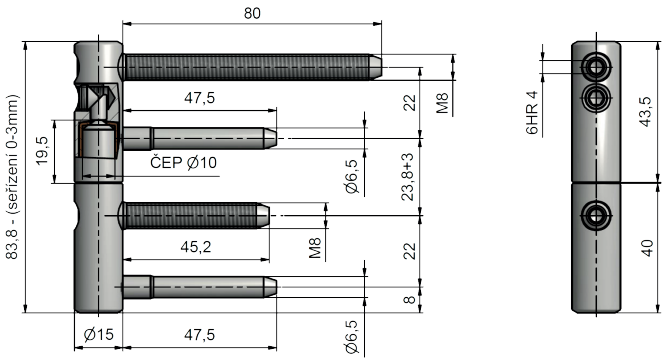

9632

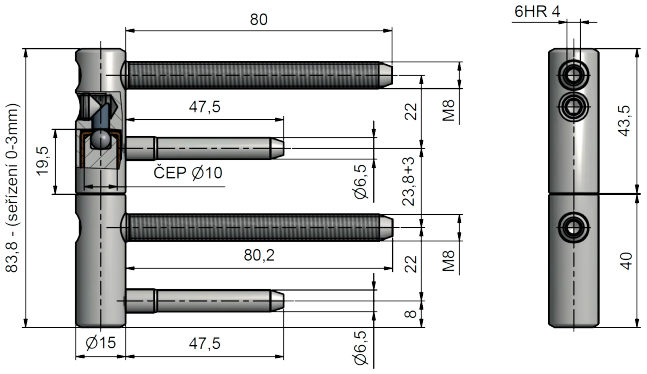

příslušenství a montážní pomůcky / accessories and templates



Návleky kovové a plastové
Metal caps and caps ABS

Dveřní kování (pro zárubeň s polodrážkou) / Door hinges (for rebated frame)

Závěs dveřní TRIO 15 SD
Door hinge TRIO 15 SD

V kombinaci s VD TRIO je seřiditelný
ve třech směrech
In combination with VD TRIO adjustable
in three directions

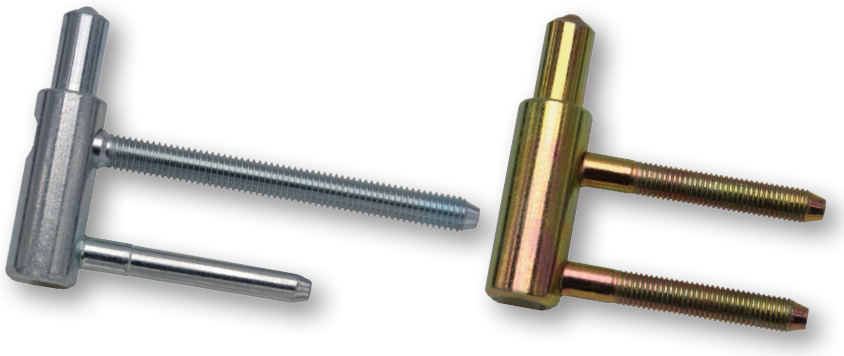

technická specifikace / technical specification

Číslo výrobku Product No.	Název Name	PÚ SF	Únosnost / 1 ks Load / 1 piece kg (ČSN EN 1935)*
6928	Závěs okenní TRIO 15 DZ SD / Window hinge TRIO 15 DZ SD	NI ZN ZN	15
6930	Závěs dveřní TRIO 15 DZ SD / Door hinge TRIO 15 DZ SD	NI NI SAT ZN ZN	40
6955	Závěs dveřní TRIO 15 SD M8x80 / Door hinge TRIO 15 SD M8x80	NI ZN ZN	40
6929	Závěs dveřní TRIO 15 SD 22/M7 / Door hinge TRIO 15 SD 22/M7	NI ZN ZN	40

* Více strana 129 / More see page 129

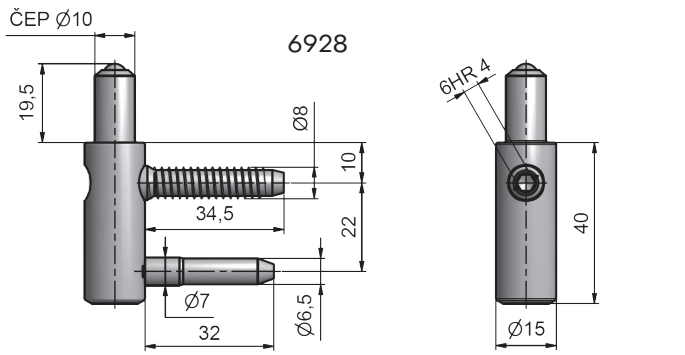

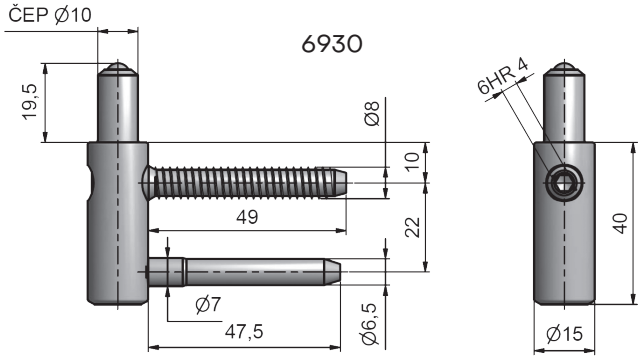

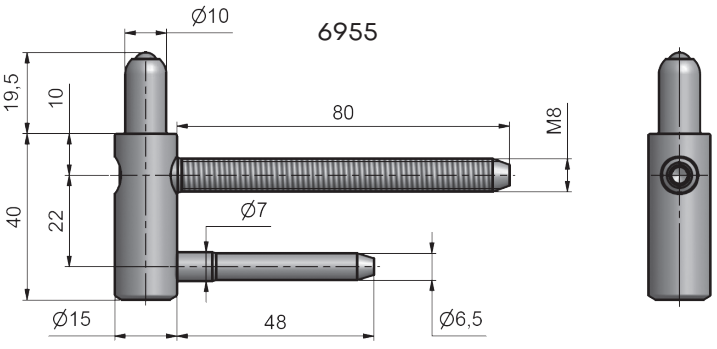

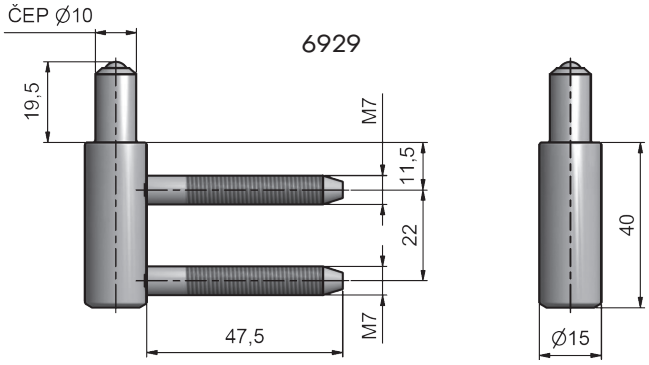

příslušenství a montážní pomůcky / accessories and templates



Návleky kovové a plastové
Metal caps and caps ABS



Vložka závěsu 22/7 DZ pro 6929
Hinge liner 22/7 DZ for 6929

Dveřní kování (pro zárubeň s polodrážkou) / Door hinges (for rebated frame)

Závěs dveřní TRIO 15 SD
Door hinge TRIO 15 SD

Závěs dveřní TRIO 15 SD nerez
Door hinge TRIO 15 SD stainless steel

V kombinaci s VD TRIO je seřiditelný ve třech směrech
In combination with VD TRIO adjustable in three directions



technická specifikace / technical specification

Číslo výrobku Product No.	Název Name	PÚ SF	Únosnost / 1 ks Load / 1 piece kg (ČSN EN 1935)*
5429	Záv. dveřní TRIO 15 PP DZ SD / Door hinge TRIO 15 PP DZ SD	ZN ZN	45
5514	Záv. dveřní TRIO 15 DZ M8x22 SD / Door hinge TRIO 15 M8x22 SD	NI NI SAT ZN	40
5507 INOX	Záv. dveřní TRIO 15 SH SD nerez / Door hinge TRIO 15 SH SD stainless steel		40
5422	Záv. dveřní TRIO 15 PP SD 22/M7 / Door hinge TRIO 15 PP SD 22/M7	ZN	40

* Více strana 129 / More see page 129

5429

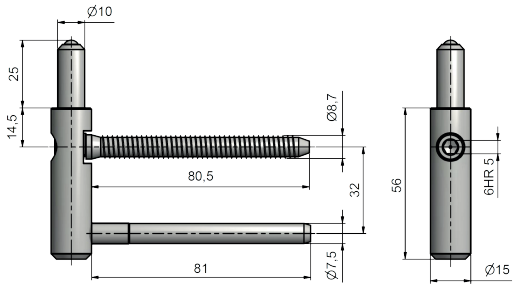

5514

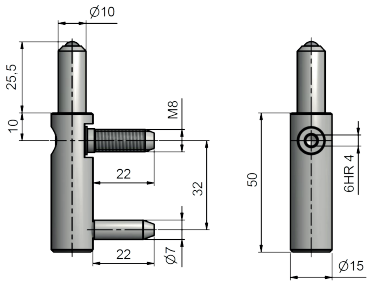

5507

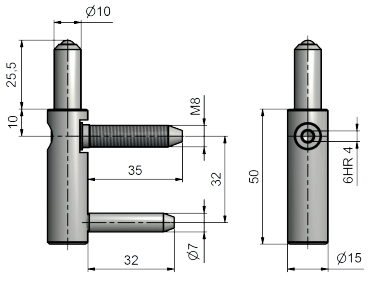

5422

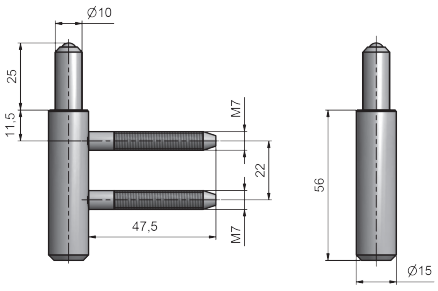

příslušenství a montážní pomůcky / accessories and templates



Návleky plastové a kovové (kovové PP na zakázku)
Caps ABS PP and metal (metal PP upon request)

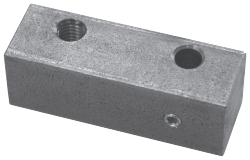

Držák závěsu 20x20 TRIO 15 OZ 9827 pro 5514 a 5507
Hinge holder 20x20 TRIO 15 OZ 9827 for 5514 and 5507



Vložka závěsu 22/7 DZ pro 5422
Hinge liner 22/7 DZ for 5422

Závěs dveřní TRIO 15 SD
Door hinge TRIO 15 SD

V kombinaci s VD TRIO je seřiditelný ve třech směrech.
In combination with VD TRIO adjustable in three directions.

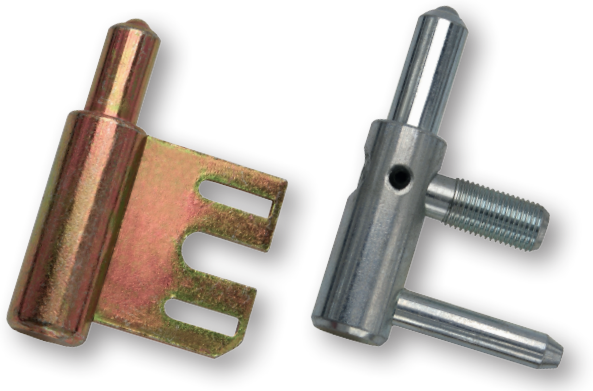

technická specifikace / technical specification

Číslo výrobku Product No.	Název Name	PÚ SF	Únosnost / 1 ks Load / 1 piece kg (ČSN EN 1935)*
5402	Závěs dveřní TRIO 15 SD 34 OZ / Door hinge TRIO 15 SD 34 OZ	ZN ZN	30

* Více strana 129 / More see page 129

5402

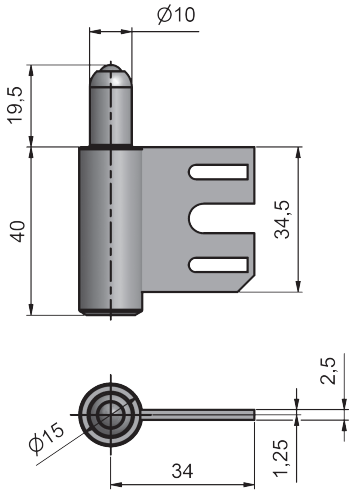

příslušenství a montážní pomůcky / accessories and templates

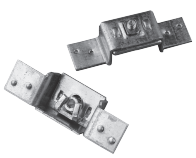

Vložka závěsu 34 OZ
pro 5402
Hinge holder 34 OZ for 5402



Vložka závěsu 34 OZ PH
pro 5402
Hinge holder 34 OZ for
5402



Návleky kovové
a plastové
Metal caps and caps ABS

Dveřní kování (pro dveře s polodrážkou) / Door hinges (for rebated door)

Závěs okenní a dveřní TRIO 15 VD, EXPERT 15 VD
Window and door hinge TRIO 15 VD, EXPERT 15 VD

V kombinaci s SD TRIO nebo EXPERT je seřiditelný ve třech směrech.
In combination with SD TRIO oder EXPERT adjustable in three directions.



technická specifikace / technical specification

Číslo výrobku Product No.	Název Name	PÚ SF	Únosnost / 1 ks Load / 1 piece kg (ČSN EN 1935)*
6957	Závěs okenní TRIO 15 PH VD / Window hinge TRIO 15 PH VD	ZN ZN	25
6931	Závěs dveřní TRIO 15 PH VD / Door hinge TRIO 15 PH VD	NI ZN ZN	40
6979	Závěs dveřní TRIO 15 PH M8x45 VD / Door hinge TRIO 15 PH M8x45 VD	ZN ZN	40
6956	Závěs dveřní TRIO 15 PYRO PH VD / Door hinge TRIO 15 PYRO PH VD	NI ZN ZN	40
6973	Závěs dveřní EXPERT 15 PH VD / Door hinge EXPERT 15 PH VD	ZN ZN	40

* Více strana 129 / More see page 129

6957

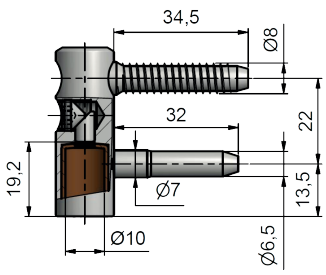

6931

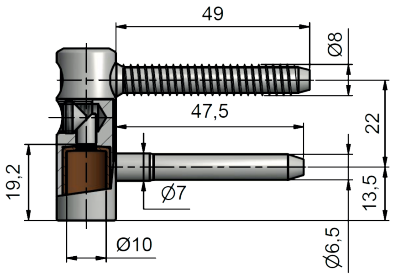

6979

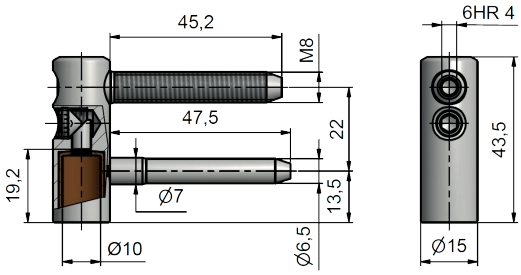

6956

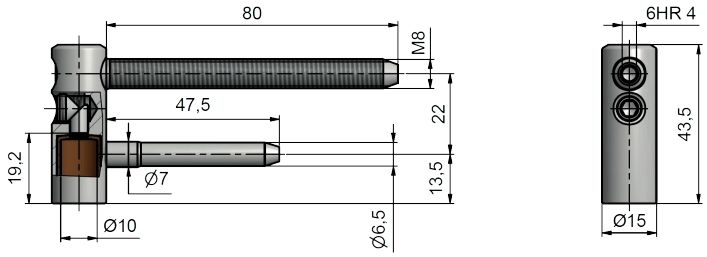

6973

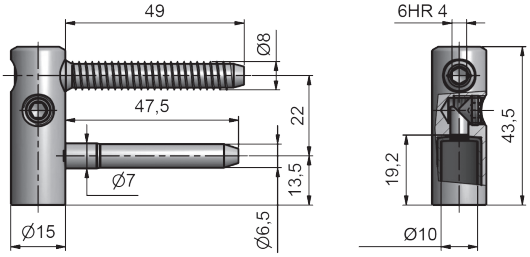

příslušenství a montážní pomůcky / accessories and templates



Šablona vrtací TRIO 15 VD 6753
pro 6957, 6931, 6973
Drill template TRIO 15 VD 6753
for 6957, 6931, 6973



Šablona vrtací TRIO 15 OZ M8x80 VD 6755
pro 6979, 6956
Drill template TRIO 15 OZ M8x80 VD 6755
for 6979, 6956



Návleky kovové
a plastové
Metal caps and caps ABS

Závěs dveřní TRIO 15 PH VD
Door hinge TRIO 15 PH VD

V kombinaci s SD TRIO je seřiditelný ve třech směrech.
In kombination with SD TRIO adjustable in three directions.

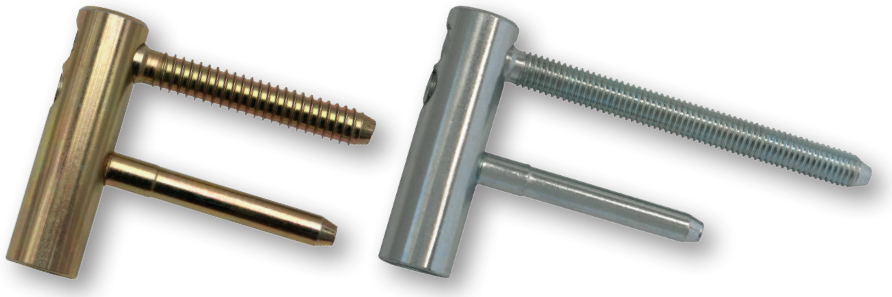

technická specifikace / technical specification

Číslo výrobku Product No.	Název Name	PÚ SF	Únosnost / 1 ks Load / 1 piece kg (ČSN EN 1935)*
6978	Závěs dveřní TRIO 15 OZ PH VD / Door hinge TRIO 15 OZ PH VD	ZN ZN	40
6977	Záv. dveřní TRIO 15 OZ PH M8x45 VD / Door hinge TRIO 15 OZ PH M8x45 VD	ZN ZN	40
5428	Záv. dveřní TRIO 15 OZ PH M8x80 VD-32 / Door hinge TRIO 15 OZ PH M8x80 VD-32	NI NI SAT ZN ZN	40
5509 INOX	Záv. dveřní TRIO 15 OZ PH M8x80 VD nerez / Door hinge TRIO 15 OZ PH M8x80 VD stainless steel		40

* Více strana 129 / More see page 129

6978

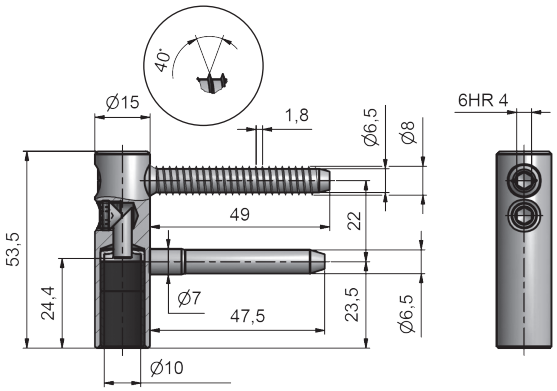

6977

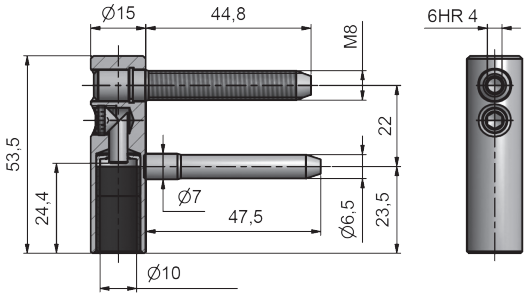

5428

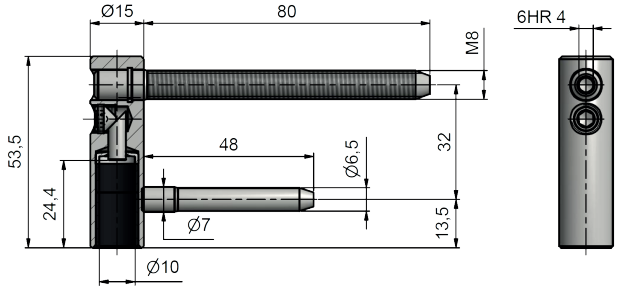

5509

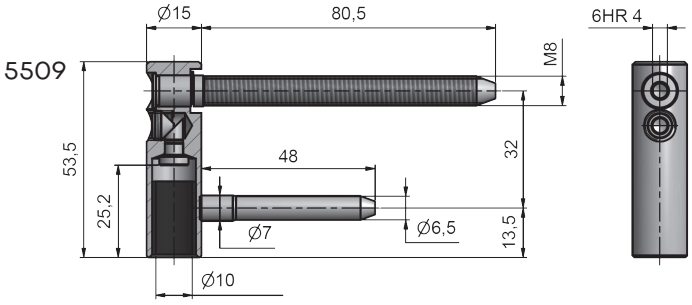

příslušenství a montážní pomůcky / accessories and templates



Šablona vrtací TRIO 15 VD 6753 pro 6978
Drill template TRIO 15 VD 6753 for 6978



Šablona vrtací TRIO 15 VD 6755 pro 6977
Drill template TRIO 15 VD 6755 for 6977



Šablona vrtací TRIO 15 VD-32 6776 pro 5428 a 5509
Drill template TRIO 15 VD-32 6776 for 5428 and 5509



Návleky plastové PP, kovové PP na zakázku
Caps PP ABS, metal caps PP upon request

Dveřní kování (pro dveře s polodrážkou) / Door hinges (for rebated door)

Závěs dveřní TRIO 15 PP VD, TRIO 15 SH VD
Door hinge TRIO 15 PP VD, TRIO 15 SH VD

Závěs dveřní TRIO 15 SH VD nerez
Door hinge TRIO 15 SH VD stainless steel

V kombinaci s SD TRIO je seřiditelný
ve třech směrech.
In kombination with SD TRIO adjustable
in three directions.

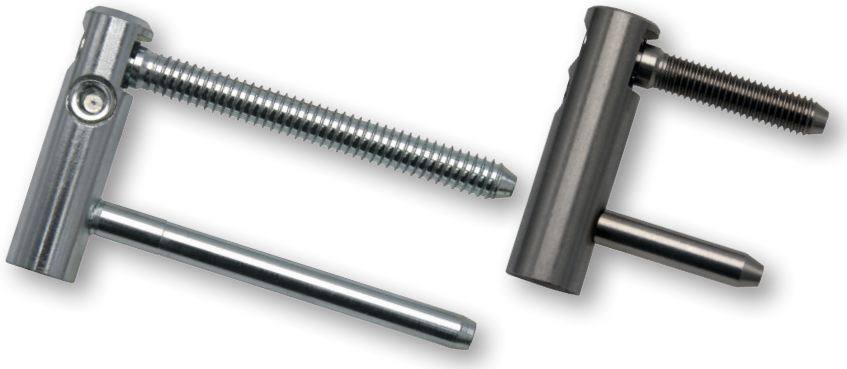

technická specifikace / technical specification

Číslo výrobku Product No.	Název Name	PÚ SF	Únosnost / 1 ks Load / 1 piece kg (ČSN EN 1935)*
5401	Závěs dveřní TRIO 15 PP PH VD / Door hinge TRIO 15 PP PH VD	NI ZN ZN	45
6954	Závěs dveřní TRIO 15 SH 1 M8 PH VD / Door hinge TRIO 15 SH 1 M8 PH VD	NI ZN ZN	40
5510 INOX	Závěs dveřní TRIO 15 SH 8x50 TR PH VD nerez / Door hinge TRIO 15 SH 8x50 TR PH VD stainless steel		40
5508 INOX	Závěs dveřní TRIO 15 SH M8 PH VD nerez / Door hinge TRIO 15 SH M8 PH VD stainless steel		40

* Více strana 129 / More see page 129

5401

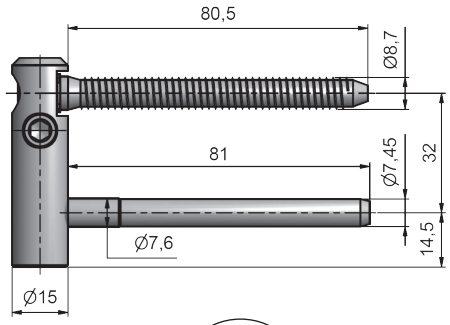

6954
5508

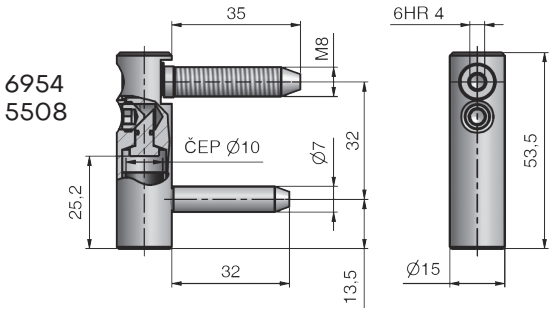

5510

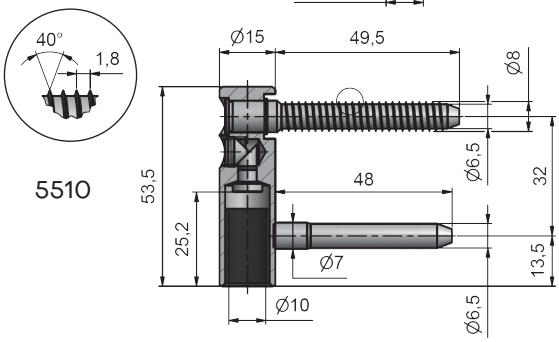

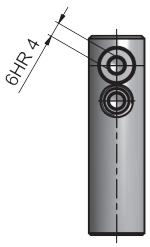

příslušenství a montážní pomůcky / accessories and templates



Šablona vrtací TRIO 15 PP 6756
pro 5401
Drill template TRIO 15 PP 6756
for 5401



Návleky plastové PP, kovové PP
na zakázku
Caps PP ABS, metal caps PP
upon request



Držák záv. 12x20 TRIO 15 VD
pro 6954, 5508
Hinge holder 12x20 TRIO 15 VD
for 6954, 5508

Závěs dveřní 50/3 SH VD, TRIO 15 BP OZ VD
Door hinge 50/3 SH VD, TRIO 15 BP OZ VD

V kombinaci s SD TRIO je seřiditelný ve třech směrech.
In combination with SD TRIO adjustable in three directions.

Doporučujeme použít pro bezpečnostní dveře různých tříd.
We recommend use for security door.

5458/5459 pro dveře s polodrážkou
5458/5459 for rebated door

5902/5903 pro dveře bez polodrážky
5902/5903 for non-rebated door

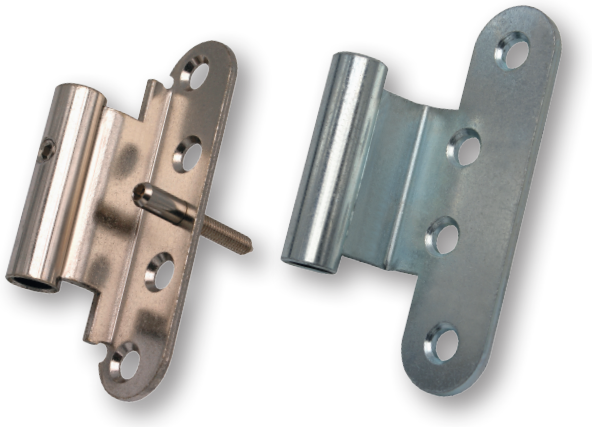

technická specifikace / technical specification

Číslo výrobku Product No. P/L R/L	Název Name	PÚ SF	Únosnost / 1 ks Load / 1 piece kg (ČSN EN 1935)*
5458/5459	Záv. dveřní 50/3 SH PH VD / Door hinge 50/3 SH PH VD	NI ZN	30
5902/5903	Záv. dveřní TRIO 15 BP OZ PH VD / Door hinge TRIO 15 BP OZ PH VD	ZN ZN	40

* Více strana 129 / More see page 129

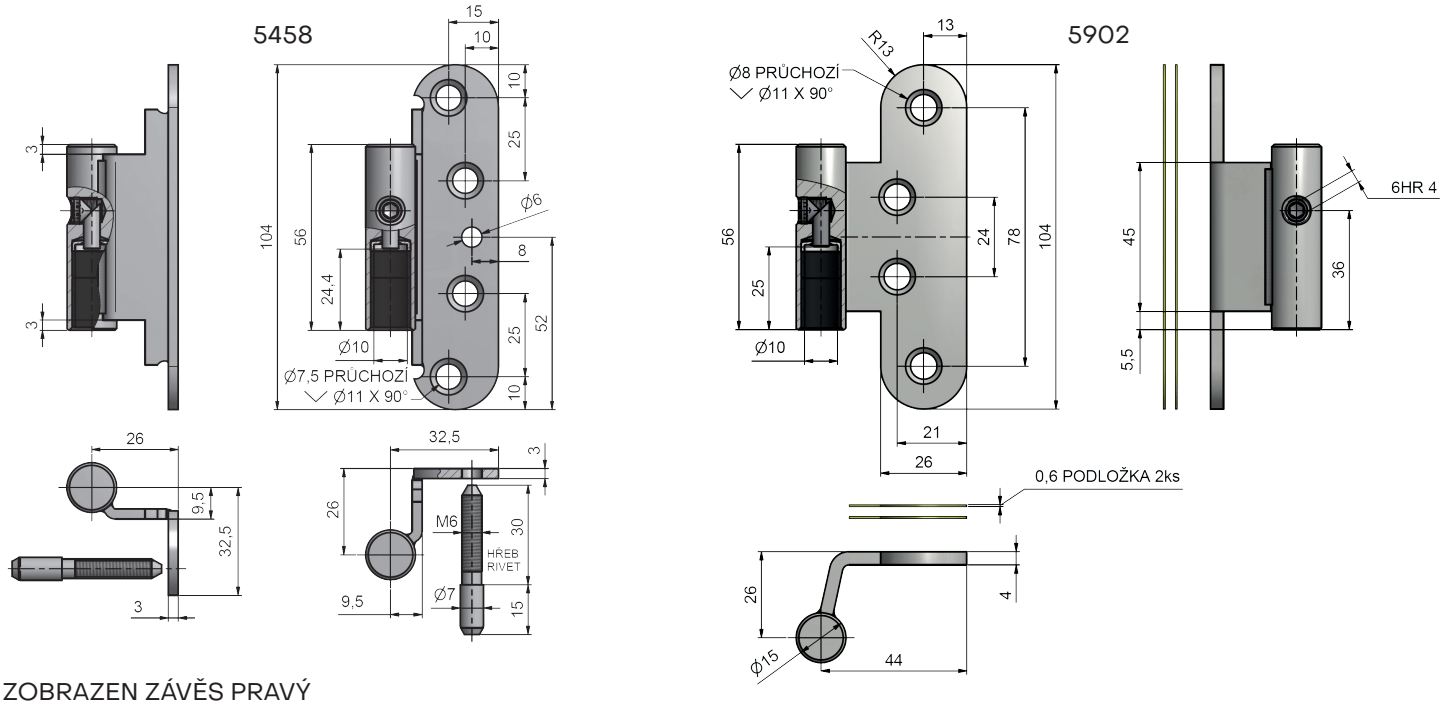

ZOBRAZEN ZÁVĚS PRAVÝ
THE RIGHT HINGE IS DISPLAYED
K přišroubování doporučujeme použít vruty průměr 5 mm minimální délky 50 mm.
We recommend that wood screws of diameter 5 mm minimum length 50 mm to be used for the fastening.

příslušenství a montážní pomůcky / accessories and templates

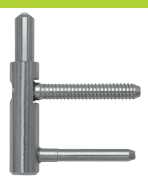

Záv. dv. TRIO 15 PP SD 5410
Door h. TRIO 15 PP SD 5410

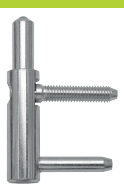

Záv. dv. TRIO 15 DZ SH 1 SD 6953
Door h. TRIO 15 DZ SH 1 SD 6953



Záv. dv. TRIO 15 DZ M8x22 SD 5514
Door h. TRIO 15 DZ M8x22 SD 5514

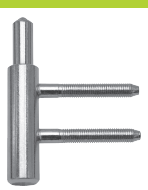

Záv. dv. TRIO 15 PP 22/M7 SD 5422
Door h. TRIO 15 PP 22/M7 SD 5422



Návleky plastové PP, kovové PP na zakázku
Caps PP ABS, metal caps PP upon request

Dveřní kování (pro dveře s polodrážkou) / Door hinges (for rebated door)

Závěs dveřní TRIO 20, EXPERT 20
Door hinge TRIO 20, EXPERT 20



technická specifikace / technical specification

Číslo výrobku Product No.	Název Name	PÚ SF	Únosnost / 1 ks Load / 1 piece kg (ČSN EN 1935)*
9637	Závěs dveřní TRIO 20 DZ PH / Door hinge TRIO 20 DZ PH	NI ZN ZN	50
9683	Závěs dveřní TRIO 20 DZ PH BZ / Door hinge TRIO 20 DZ PH BZ	ZN ZN	50
9677	Závěs dveřní EXPERT 20 DZ PH / Door hinge EXPERT 20 DZ PH	ZN ZN	50
9671	Závěs dveřní EXPERT 20 DZ PH BZ / Door hinge EXPERT 20 DZ PH BZ	ZN ZN	50

* Více strana 129 / More see page 129

9637

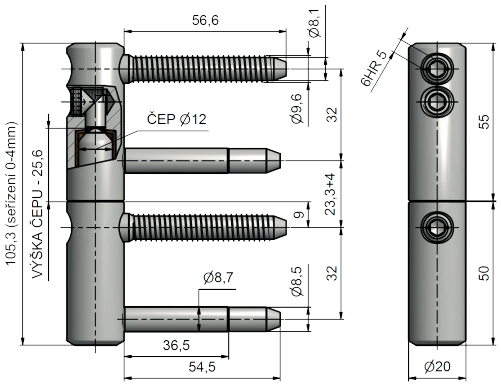

9683

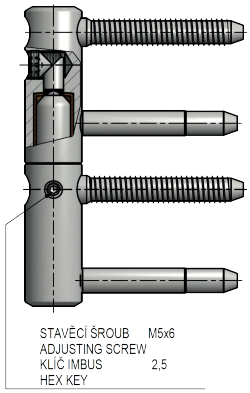

9677

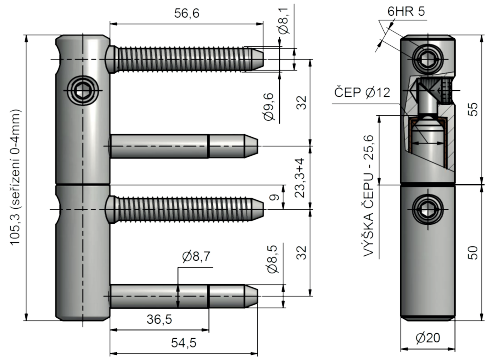

9671

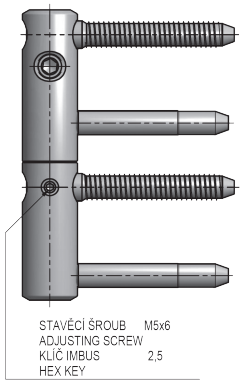

příslušenství a montážní pomůcky / accessories and templates



Šablona vrtací TRIO 20 DZ 6721
Drill template TRIO 20 DZ 6721



Návleky kovové a plastové

Závěs dveřní TRIO 20 DZ H I PH
Door hinge TRIO 20 DZ H I PH

Závěs dveřní TRIO 20 M10 PH
Door hinge TRIO 20 M10 PH

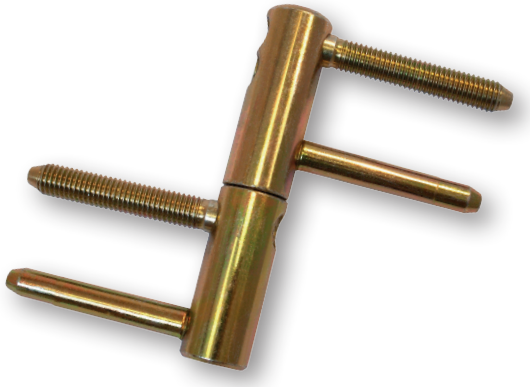

technická specifikace / technical specification

Číslo výrobku Product No.	Název Name	PÚ SF	Únosnost / 1 ks Load / 1 piece kg (ČSN EN 1935)*
9661	Závěs dveřní TRIO 20 DZ H I PH / Door hinge TRIO 20 DZ DZ H I PH	ZN ZN	50
9644	Závěs dveřní TRIO 20 M10 PH / Door hinge TRIO 20 M10 PH	NI ZN ZN	50

* Více strana 129 / More see page 129

9661

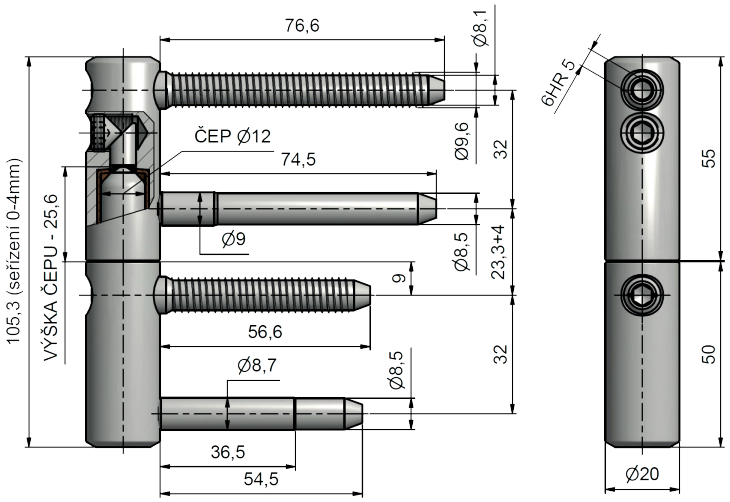

9644

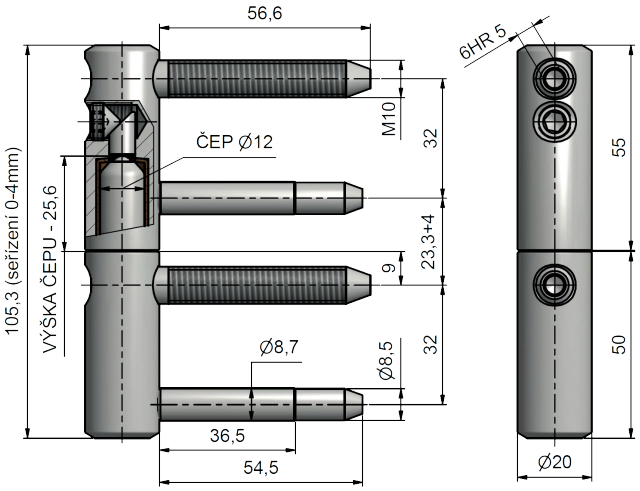

příslušenství a montážní pomůcky / accessories and templates



Šablona vrtací TRIO 20 DZ 6721 pro 9661
Drill template TRIO 20 DZ 6721 for 9661



Návleky kovové a plastové
Metal caps and caps ABS



Držák 20x20 TRIO 20 M10 OZ 9830 pro 9644
Holder 20x20 TRIO 20 M10 OZ 9830 for 9644

Závěs dveřní TRIO 20 BP
Door hinge TRIO 20 BP

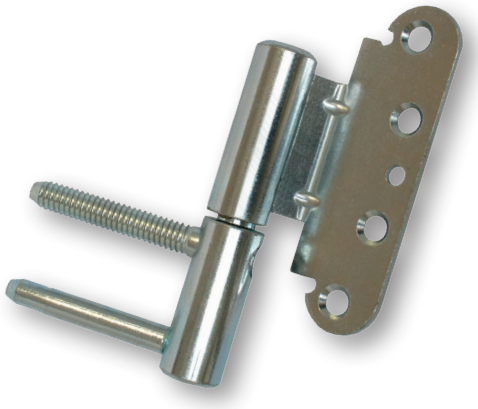

technická specifikace / technical specification

Číslo výrobku Product No. P/L R/L	Název Name	PÚ SF	Únosnost / 1 ks Load / 1 piece kg (ČSN EN 1935)*
9658 / 9659	Závěs dveřní TRIO 20 BP DZ PH / Door hinge TRIO 20 BP DZ PH	ZN ZN	45

* Více strana 129 / More see page 129

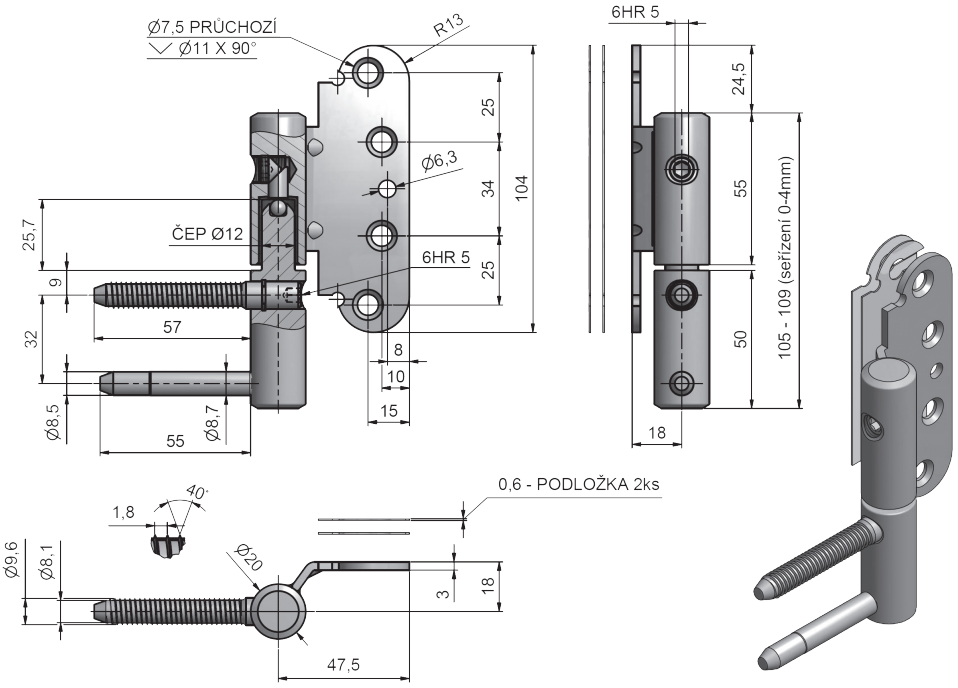

ZAKOVÁNÍ ZÁVĚSU PRAVÉHO
RIGHT HINGE FORGING

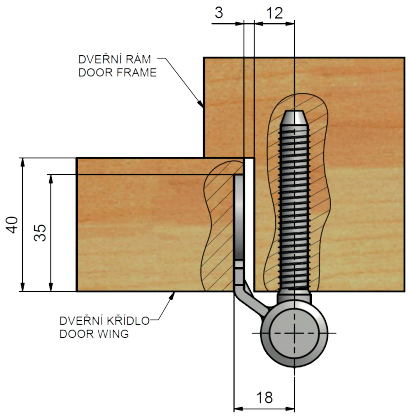

ZOBRAZEN ZÁVĚS PRAVÝ
THE RIGHT HINGE IS DISPLAYED
K přišroubování doporučujeme použít vruty ø 5 mm minimální délky 50 mm.
We recommend that wood screws of diameter 5 mm minimum length 50 mm to be used for the fastening.

příslušenství a montážní pomůcky / accessories and templates

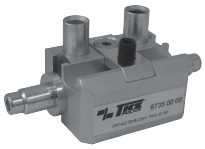

Šablona vrtací TRIO 20 BP 6735
Drill template TRIO 20 BP 6735



Návleky kovové a plastové
Metal caps and caps ABS

Dveřní kování (pro dveře s polodrážkou) / Door hinges (for rebated door)

Závěs dveřní TRIO 20 MAX
Door hinge TRIO 20 MAX

Jeho předností je vysoká únosnost.
Advantage in high loading.

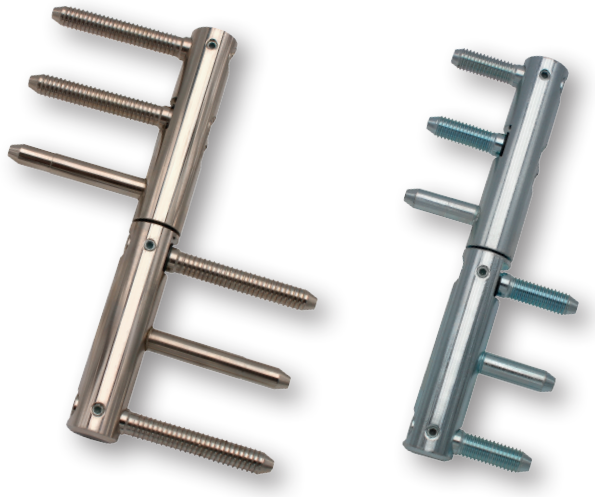

technická specifikace / technical specification

Číslo výrobku Product No.	Název Name	PÚ SF	Únosnost / 1 ks Load / 1 piece kg (ČSN EN 1935)*
5520	Závěs TRIO 20 MAX BZ TR / Hinge TRIO 20 MAX BZ TR	NI NI SAT ZN ZN	60
5521	Závěs TRIO 20 MAX BZ M10x29 / Hinge TRIO 20 MAX BZ M10x29	ZN	60
5522	Závěs TRIO 20 MAX BZ TR M10x29 / Hinge TRIO 20 MAX BZ TR M10x29	NI	60

* Více strana 129 / More see page 129

5520

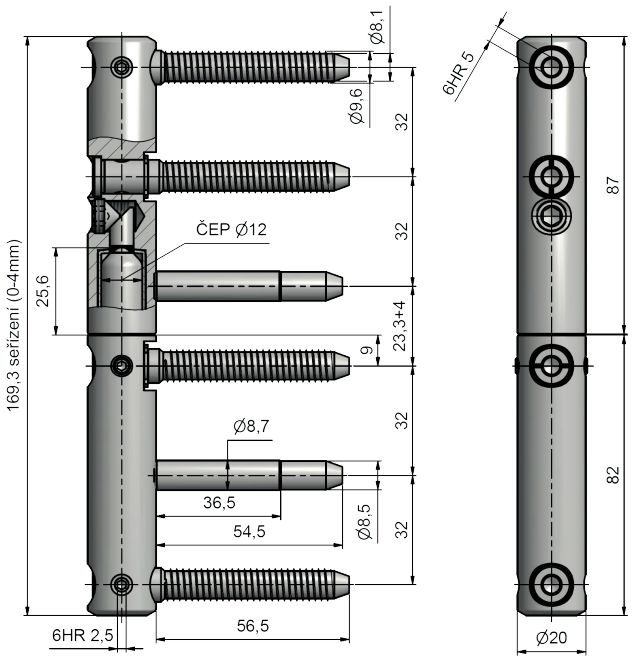

5521

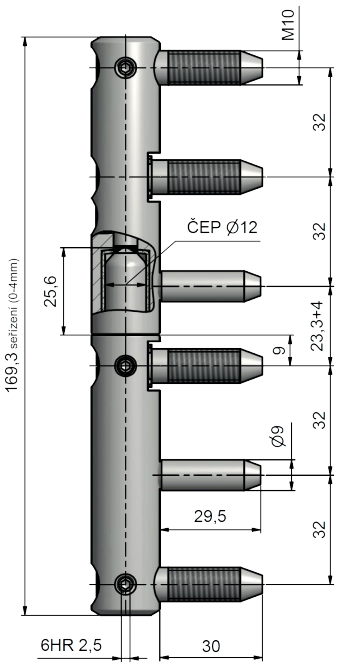

5522

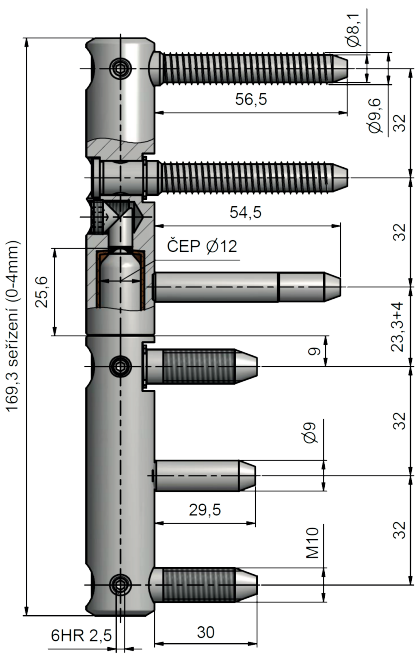

příslušenství a montážní pomůcky / accessories and templates

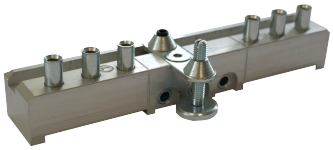

Šablona TRIO 20 MAX 6773 pro 5520
Drill template TRIO 20 MAX 6773 for 5520



Návleky kovové MAX
Metal caps MAX

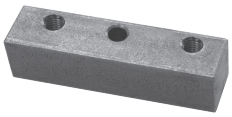

Držák 20x20 TRIO 20 MAX M10 pro 5521, 22
Holder 20x20 TRIO 20 MAX M10 pro 5521, 22

Dveřní kování (pro zárubeň s polodrážkou) / Door hinges (for rebated frame)

Závěs dveřní TRIO 20 SD
Door hinge TRIO 20 SD

V kombinaci s VD TRIO je seřiditelný ve třech směrech.
In combination with VD TRIO adjustable in three directions.



technická specifikace / technical specification

Číslo výrobku Product No.	Název Name	PÚ SF	Únosnost / 1 ks Load / 1 piece kg (ČSN EN 1935)*
6932	Závěs dveřní TRIO 20 DZ SD / Door hinge TRIO 20 DZ SD	ZN ZN	50
5901	Závěs dveřní TRIO 20 M10 BZ SD / Door hinge TRIO 20 M10 BZ SD	NI ZN ZN	50
5904	Závěs dveřní TRIO 20 DZ BZ SD / Door hinge TRIO 20 DZ BZ SD	ZN ZN	50

* Více strana 129 / More see page 129

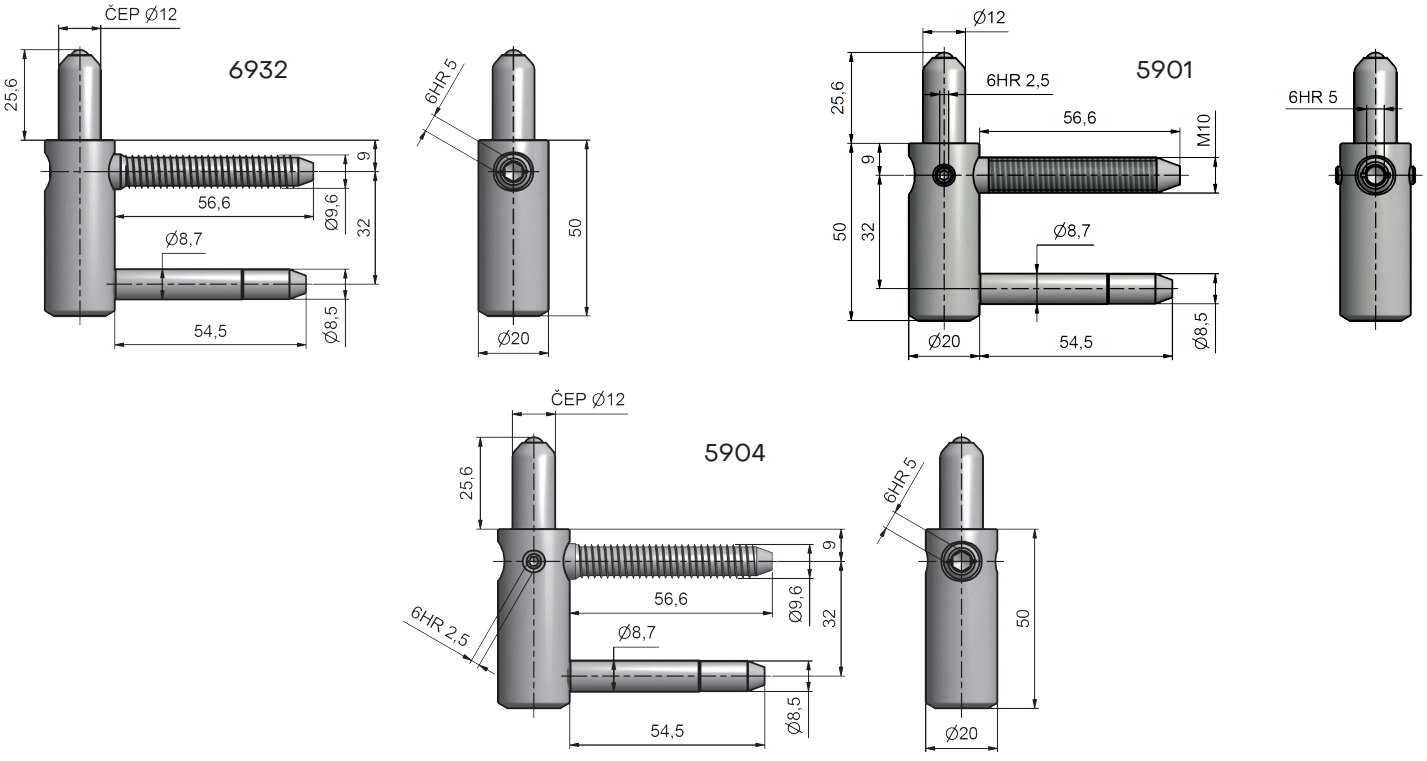

příslušenství a montážní pomůcky / accessories and templates



Šablona vrtací TRIO 20 DZ 6721 pro 6932 a 5904
Drill template TRIO 20 DZ 6721 for 6932 and 5904



Návleky kovové a plastové
Metal caps and caps ABS

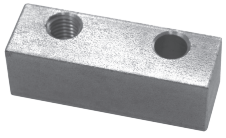

Držák 20x20 TRIO 20 M10 OZ 9830 pro 5901
Holder 20x20 TRIO 20 M10 OZ 9830 for 5901

Závěs dveřní TRIO 20 VD
Door hinge TRIO 20 VD

V kombinaci s SD TRIO je seřiditelný ve třech směrech.
In combination with SD TRIO adjustable in three directions.

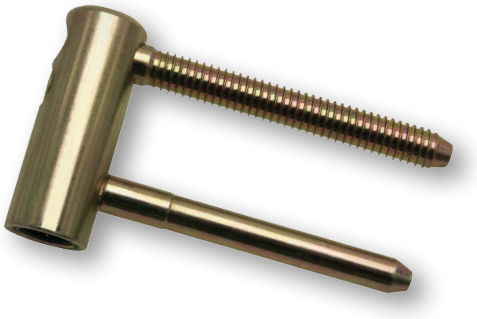

technická specifikace / technical specification

Číslo výrobku Product No.	Název Name	PÚ SF	Únosnost / 1 ks Load / 1 piece kg (ČSN EN 1935)*
6933	Závěs dveřní TRIO 20 PH VD / Door hinge TRIO 20 PH VD	NI ZN ZN	50
6934	Závěs dveřní TRIO 20 H PH VD / Door hinge TRIO 20 H PH VD	ZN ZN	50

* Více strana 129 / More see page 129

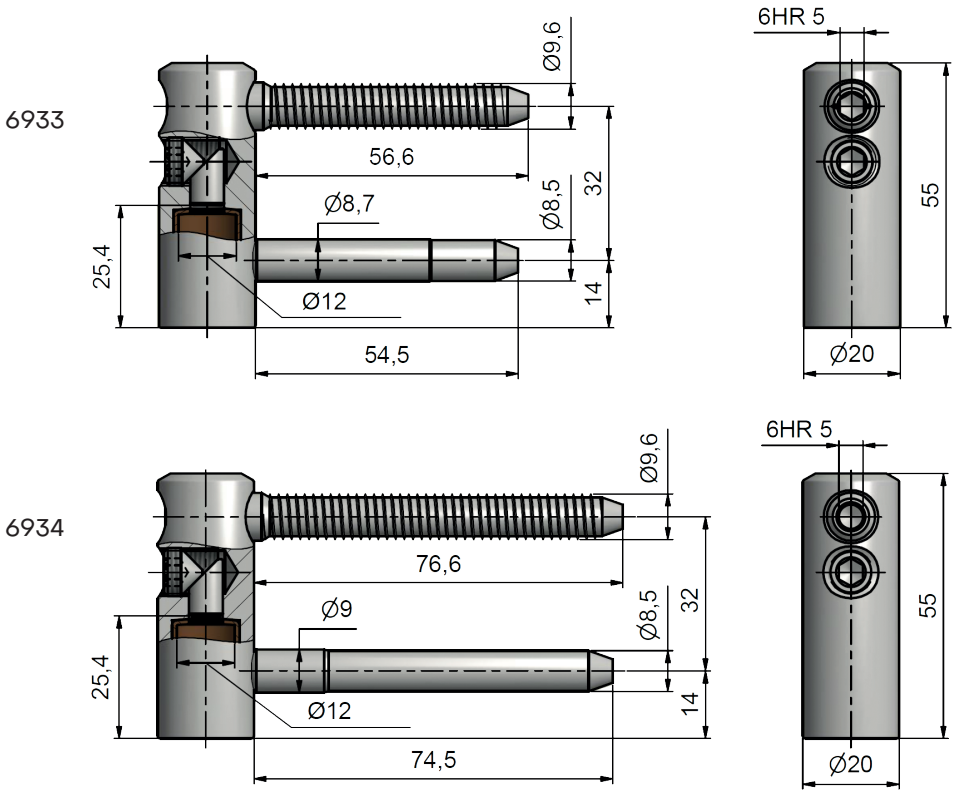

příslušenství a montážní pomůcky / accessories and templates



Šablona vrtací TRIO 20 DZ 6754
Drill template TRIO 20 DZ 6754



Návleky kovové a plastové
Metal caps and caps ABS

Závěs okenní a dveřní TRIO, EXPERT Window and door hinge TRIO, EXPERT	x (mm)	y (mm)	z (mm)	v * (mm)
EXPERT 13,5 EXPERT 13,5	±2	±2	0÷3	5
TRIO 14, EXPERT 14 TRIO 14, EXPERT 14	±2	±2	0÷3	5
TRIO 15, EXPERT 15 TRIO 15, EXPERT 15	±2	±2	0÷3	5
TRIO 20, EXPERT 20 TRIO 20, EXPERT 20	±3	±3	0÷4	6

* maximální možné vyšroubování svorníku
the maximum unscrewing distance of the bolt

ZAKOVÁNÍ A SEŘÍZENÍ ZÁVĚSŮ
FORGING AND HINGE REGULATION

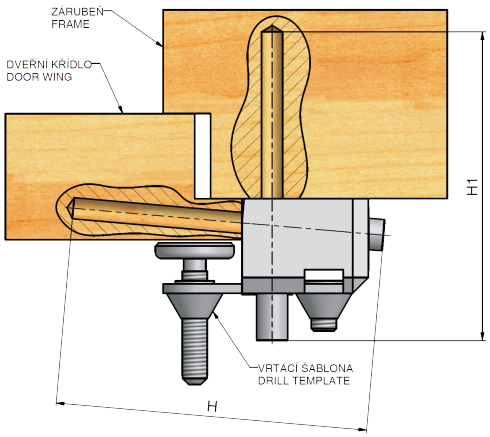

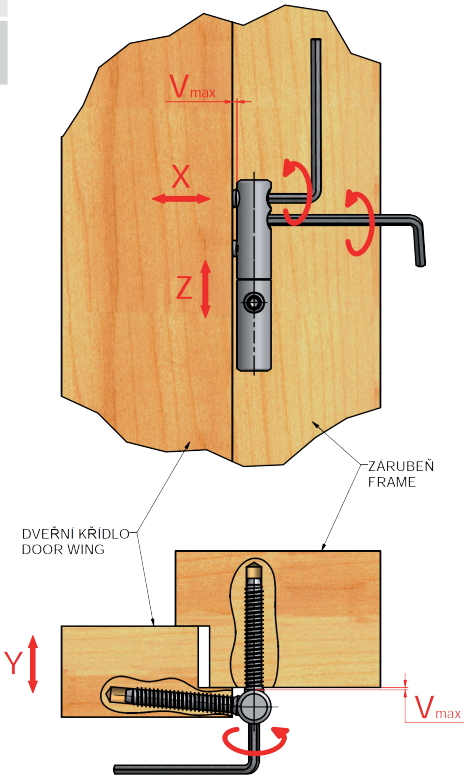

Číslo výrobku Product No.	Typ závěsu Type of hinge	Vrtací šablona Drill template	Hloubky vrtání pro šablonu Drilling deeps for drill template	
			H	H1
5888/5889, 5890/5891	ZÁVĚS OKENNÍ EXPERT 13,5 P/L	6720	84	84
9625; 9624, 5587, 5512	ZÁVĚS OKENNÍ TRIO 14; OKENNÍ TRIO 15	6720	83	83
9626 (9675)	ZÁVĚS DVEŘNÍ TRIO (EXPERT) 14 DZ PH	6720	98	98
9631	ZÁVĚS DVEŘNÍ TRIO 15 PYRO DZ PH	6720	128	93
9632	ZÁVĚS DVEŘNÍ TRIO 15 PYRO2 DZ PH	6720	128	128
5449	ZÁVĚS DVEŘNÍ TRIO 15 PYRO TR EI 60	6720	128	128
5457	ZÁVĚS DVEŘNÍ TRIO 15 PYRO TR EI 30	6720	128	93
5447	ZÁVĚS DVEŘNÍ TRIO 15 PYRO 3 MDF EI 60	6720	128	128
9636, 5505, (9676)	ZÁVĚS DVEŘNÍ TRIO (EXPERT) 15 DZ PH	6720	98	98
9686 (9678)	ZÁVĚS DVEŘNÍ TRIO (EXPERT) 15 DZ PH BZ	6720	98	98
5500	ZÁVĚS DVEŘNÍ TRIO 15 PP DZ PH	6746	129	129
5501	ZÁVĚS DVEŘNÍ TRIO 15 PP DOUBLE DZ PH	6746	129	129
5515	ZÁVĚS DVEŘNÍ TRIO 15 MAX DZ PH	6772	98	98
9637, (9677)	ZÁVĚS DVEŘNÍ TRIO (EXPERT) 20 DZ PH	6721	104	104
9683 (9671)	ZÁVĚS DVEŘNÍ TRIO (EXPERT) 20 DZ PH BZ	6721	104	104
9661	ZÁVĚS DVEŘNÍ TRIO 20 H I DZ PH	6721	124	104
5520	ZÁVĚS DVEŘNÍ TRIO 20 MAX DZ PH	6773	104	104

Doporučené použití vrtáků viz str. 129 / Recommended use of drills page 129

Závěs třídílný 15x90 TUKAN
Hinge of three parts 15x90 TUKAN

Závěs třídílný 15x90 TUKAN nerez
Hinge of three parts 15x90 TUKAN stainless steel

Vhodné pro dveře se samozavíračem.
Suitable for doors with self-closing equipment.

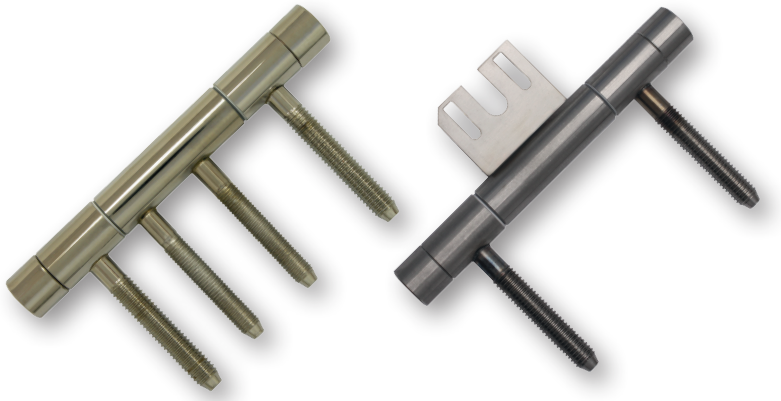

technická specifikace / technical specification

Číslo výrobku Product No.	Název Name	PÚ SF	Únosnost / 1 ks Load / 1 piece kg (ČSN EN 1935)*
9777	Záv. třídílný 15x90 M8 22/M7 TUKAN / Hinge of three parts 15x90 M8 22/M7 TUKAN	NI NI SAT	30
9781 INOX	Záv. třídílný 15x90 M8 22/M7 TUKAN nerez / Hinge of three parts 15x90 M8 22/M7 TUKAN stainless steel		30
9779	Záv. třídílný 15x90 M8 OZ34 TUKAN / Hinge of three parts 15x90 M8 OZ34 TUKAN	NI NI SAT	30
9783 INOX	Záv. třídílný 15x90 M8 OZ34 TUKAN nerez / Hinge of three parts 15x90 M8 OZ34 TUKAN stainless steel		30

* Více strana 129 / More see page 129

9777, 9781 TUKAN

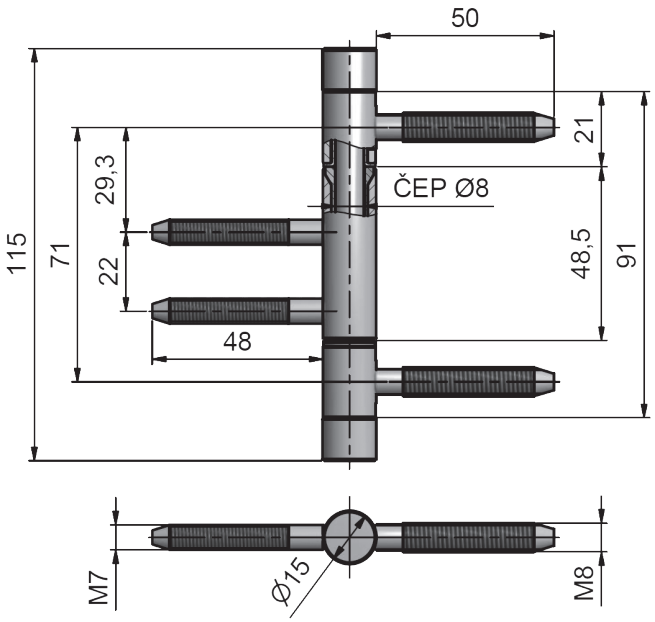

9779, 9783 TUKAN

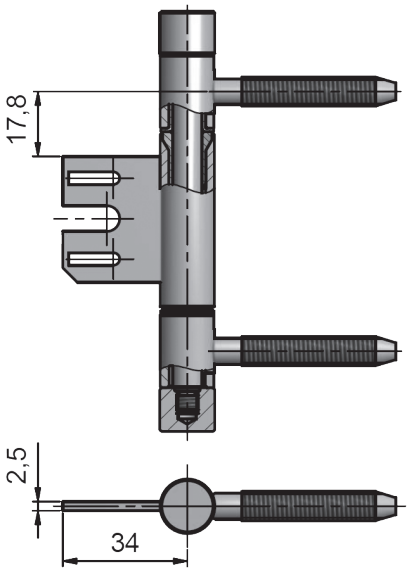

příslušenství a montážní pomůcky / accessories and templates



Šablona vrtací (pro 9777, 81)
Drill template (for 9777, 81)



Šablona vrtací (pro dovrtání) 6768
Drill template (drill add) 6768



Vložka závěsu 34 OZ (pro 9779, 9783)
Hinge liner 34 OZ (for 9779, 9783, 9775)



Vložka závěsu 22/7 DZ (pro 9777, 81)
Hinge liner 22/7 DZ (for 9777, 81)

Dveřní kování (pro dveře bez polodrážky) / Door hinges (for non-rebated door)

Závěs dveřní 15x96 BP TUKAN
Door hinge 15x96 BP TUKAN

Závěs dveřní 15x96 BP TUKAN nerez
Door hinge 15x96 BP TUKAN stainless steel



technická specifikace / technical specification

Číslo výr. Product No.	Název Name	PÚ SF	Únosnost / 1 ks Load / 1 piece kg (ČSN EN 1935)*
5568	Záv. dveřní 15x96 22/M7 BP TUKAN / Door hinge 15x96 22/M7 BP TUKAN	NI NI SAT	30
5569 INOX	Záv. dveřní 15x96 22/M7 BP TUKAN nerez / Door hinge 15x96 22/M7 BP TUKAN SST		30
5583	Záv. dveřní 15x96 OZ34 BP TUKAN / Door hinge 15x96 OZ34 BP TUKAN	NI NI SAT	30
5584 INOX	Záv. dveřní 15x96 OZ34 BP TUKAN nerez / Door hinge 15x96 OZ34 BP TUKAN SST		30

* Více strana 129 / More see page 129

5568
5569

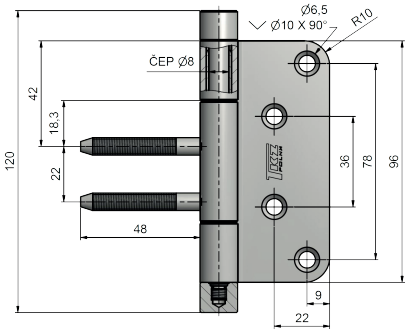



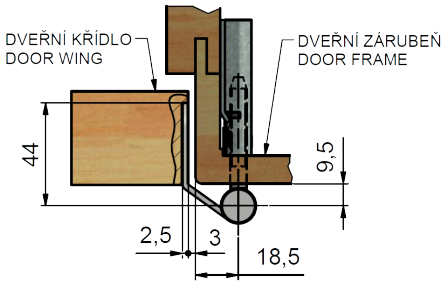

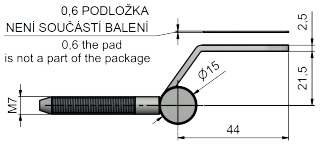

5583
5584

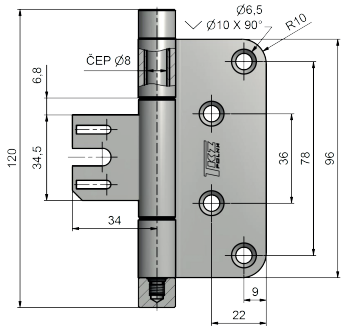

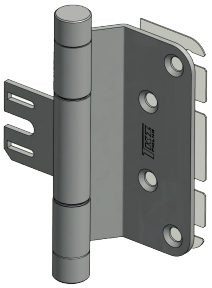

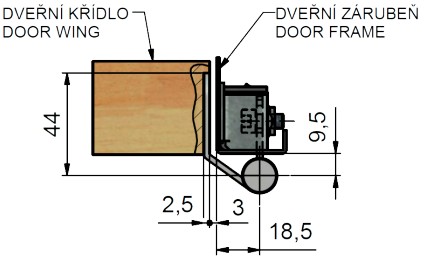

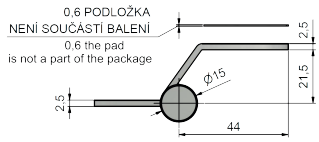

K přišroubování doporučujeme použít vruty ø 4 mm, minimální délky 40 mm.
We recommend that wood screws of diameter 4 mm, minimum length 40 mm to be used for the fastening.

příslušenství a montážní pomůcky / accessories and templates



Vložka 22/7 DZ (pro 5568, 69)
Liner 22/7 DZ (for 5568, 69)



Vložka 34 OZ (pro 5583, 84)
Holder 34 OZ (for 5583, 84)

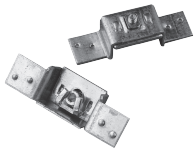

Vložka 34 OZ PH (pro 5583, 84)
Holder 34 OZ PH (for 5583, 84)



Podložka 15x96 4518
Pad 15x96 4518

Závěs dveřní 3D, UR01, 14, 24, 25
Door hinge 3D, UR01, 14, 24, 25

Zvlášť vhodný pro dveře EURO (pro zakování dveřní frézou).
V bezpečnostním provedení proti vysazení.
Vysoká životnost (1 milion cyklů).
Suitable for doors EURO (for forging door milling cutter).
Security execution against slipping out of frame.
High durability (1 million cycles).



technická specifikace / technical specification

Číslo výrobku Product No.	Název Name	PÚ SF	Únosnost / sada (3ks) Load / 3 piece kg (ČSN EN 1935)*
5572	Závěs dveřní 3D - 20/18 S3 UR25 / Door hinge 3D - 20/18 S3 UR25	BR SAT, CR, CR SAT, LAK 9010, LAK 9005, PMS, SMQ ST	170
99D11501	Závěs dveřní 3D - 20/18 S3 UR01 / Door hinge 3D - 20/18 S3 UR01	SMQ ST	170
99B22101	Závěs dveřní 3D - 20/18 S3 UR01 / Door hinge 3D - 20/18 S3 UR01	LAK 9005	170
99F05001	Závěs dveřní 3D - 20/18 S3 UR01 / Door hinge 3D - 20/18 S3 UR01	PMS	170
99G11301	Závěs dveřní 3D - 20/18 S3 UR14 / Door hinge 3D - 20/18 S3 UR14	LAK 9005	170
99G43101	Závěs dveřní 3D - 20/18 S3 UR14 / Door hinge 3D - 20/18 S3 UR14	SMQ ST	170
99E36401	Závěs dveřní 3D - 20/18 S3 UR24 / Door hinge 3D - 20/18 S3 UR24	CR SAT	170
99G31101	Závěs dveřní 3D - 20/18 S3 UR24 / Door hinge 3D - 20/18 S3 UR24	SMQ ST	170
99G45401	Závěs dveřní 3D - 20/18 S3 UR24 / Door hinge 3D - 20/18 S3 UR24	LAK 9005	170

* Více strana 129 / More see page 129

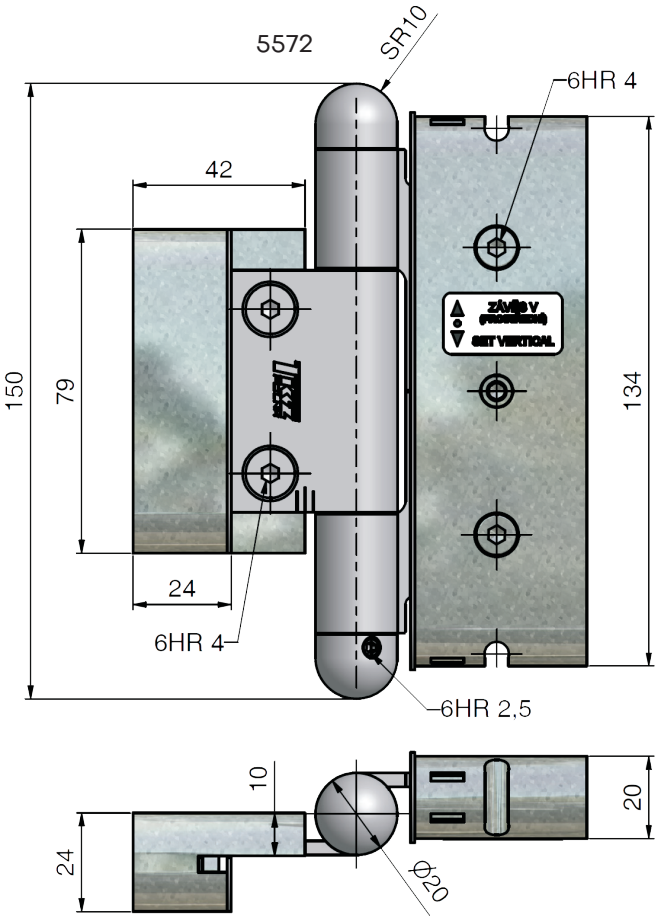

OZDOBNÁ UKONČENÍ ČEPU
DECORATIVE ENDING

UR01

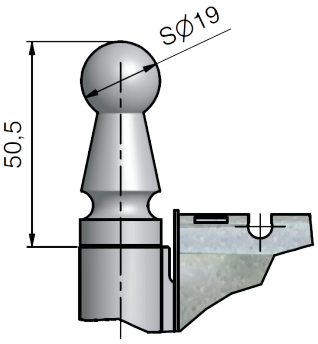

UR14
(NA ZAKÁZKU)
(UPON REQUEST)

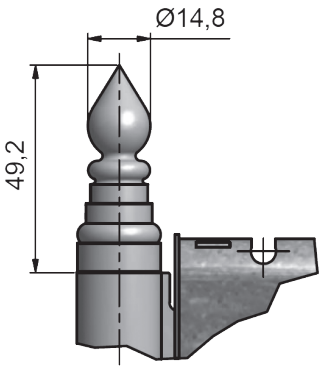

UR24

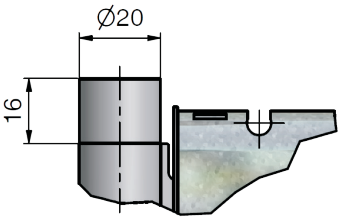

Dveřní kování (pro dveře bez polodrážky) / Door hinges (for non-rebated door)

Závěs dveřní 3D, UR01, 14, 24, 25
Door hinge 3D, UR01, 14, 24, 25

Pro dveře větších rozměrů a těžké dveře doporučujeme přidat 4. středový závěs („V“), který dodáváme samostatně.
For doors with bigger measures and more heavy we do recommend adding 4th hinge („V“), which is available separately.



technická specifikace / technical specification

ZPŮSOB SEŘÍZENÍ
HINGE REGULATION

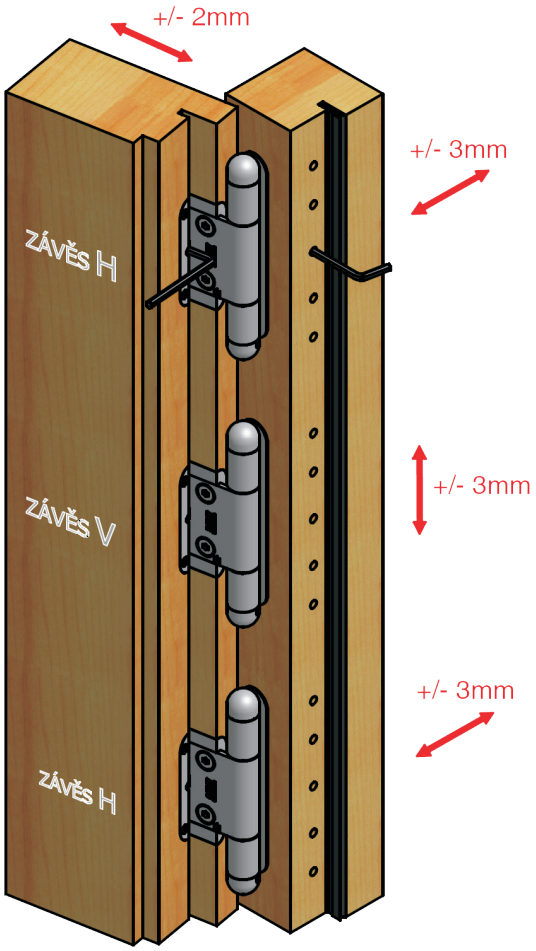

ZPŮSOB ZAKOVÁNÍ
HINGE FORGING

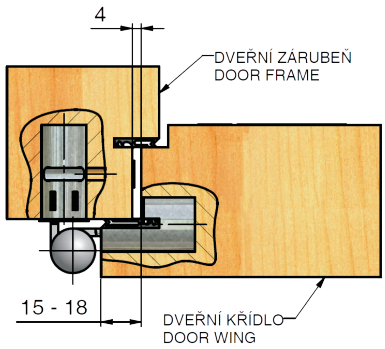

UMÍSTĚNÍ PLASTOVÉ KRYTKY
POSITION OF COVERING PLATE ABS

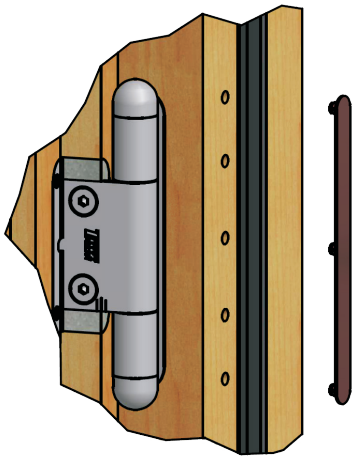

Video zakování a další informace o 3D
www.tkz.cz/technická podpora
Forging video and more information about 3D
www.tkz.cz/technical support

příslušenství a montážní pomůcky / accessories and templates

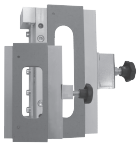



Šablona frézovací 6759 Milling template 6759	Krytka ABS (RAL 8016, 8024, 9003) Covering plate ABS (RAL 8016, 8024, 9003)

Závěs dveřní 3D, UR01, 14, 24, 25 lomený
Door hinge 3D, UR01, 14, 24, 25 cranked

Zvlášť vhodný pro dveře EURO (pro zakování okenní frézou).
V bezpečnostním provedení proti vysazení.
Vysoká životnost (1 milion cyklů).
Suitable for doors EURO (for forging window milling cutter).
Security execution against slipping out of frame.
High durability (1 million cycles).



technická specifikace / technical specification

Číslo výrobku Product No.	Název Name	PÚ SF	Únosnost / sada (3ks) Load / 3 piece kg (ČSN EN 1935)*
5582	Závěs dveřní 3D – 20/18 LOM S3 UR25 / Door hinge 3D – 20/18 cranked S3	BR SAT, CR, CR SAT, LAK 9010, LAK 9005, PMS, SMQ ST	170
99F31001	Závěs dveřní 3D - 20/18 LOM S3 UR01 / Door hinge 3D - 20/18 cranked S3 UR01	SMQ ST	170
99B22101	Závěs dveřní 3D - 20/18 LOM S3 UR01 / Door hinge 3D - 20/18 cranked S3 UR01	LAK 9005	170
99G27801	Závěs dveřní 3D - 20/18 LOM S3 UR01 / Door hinge 3D - 20/18 cranked S3 UR01	PMS	170
99H15801	Závěs dveřní 3D - 20/18 LOM S3 UR14 / Door hinge 3D - 20/18 cranked S3 UR14	SMQ ST	170
99E36402	Závěs dveřní 3D - 20/18 LOM S3 UR24 / Door hinge 3D - 20/18 cranked S3 UR24	CR SAT	170
99G45402	Závěs dveřní 3D - 20/18 LOM S3 UR24 / Door hinge 3D - 20/18 cranked S3 UR24	LAK 9005	170

* Více strana 129 / More see page 129

5582

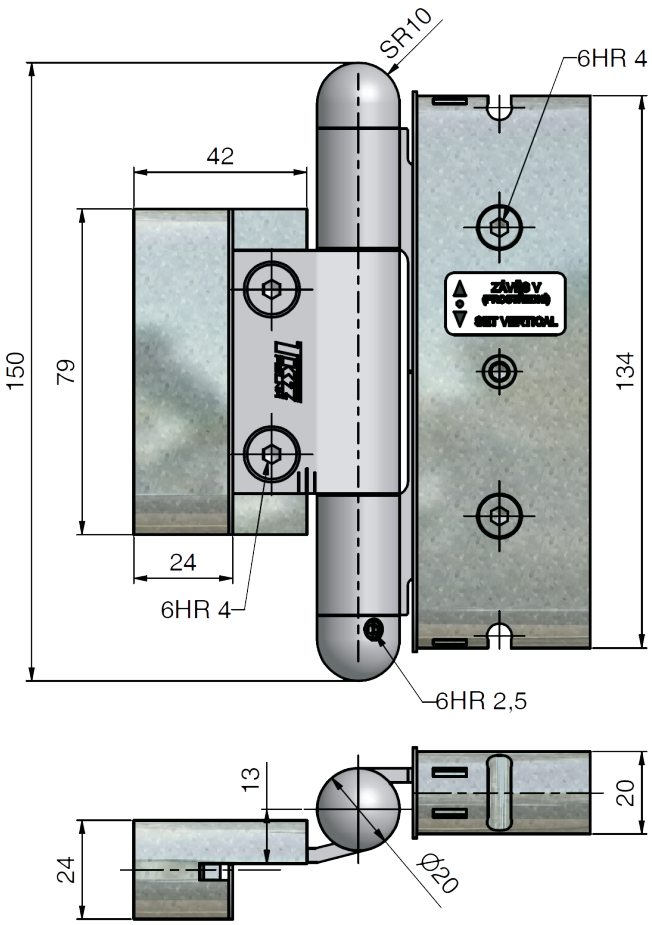

OZDOBNÁ UKONČENÍ ČEPU
DECORATIVE ENDING

UR01

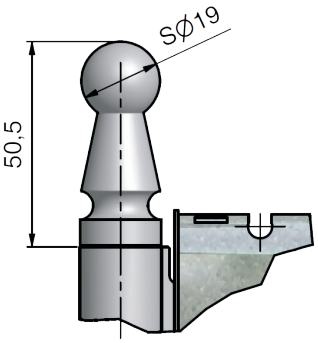

UR14
(NA ZAKÁZKU)
(UPON REQUEST)

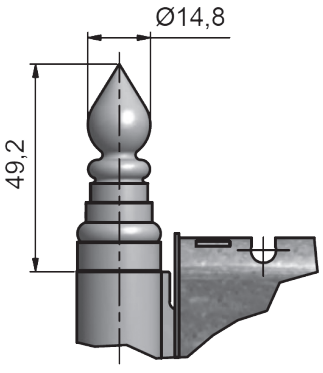

UR24

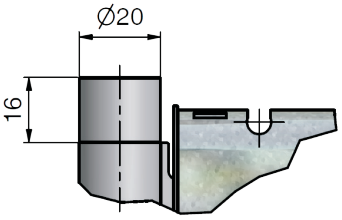

Dveřní kování (pro dveře bez polodrážky) / Door hinges (for non-rebated door)

Závěs dveřní 3D UR01, 14, 24, 25 lomený
Door hinge 3D UR01, 14, 24, 25 cranked

Pro dveře větších rozměrů a těžké dveře doporučujeme přidat 4. středový závěs („V“), který dodáváme samostatně.
For doors with bigger measures and more heavy we do recommend adding 4th hinge („V“), which is available separately.

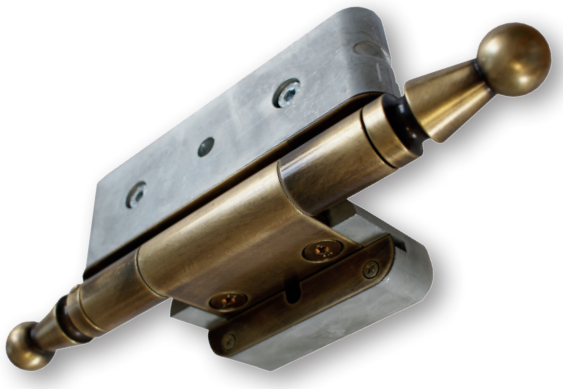

technická specifikace / technical specification

ZPŮSOB SEŘÍZENÍ
HINGE REGULATION

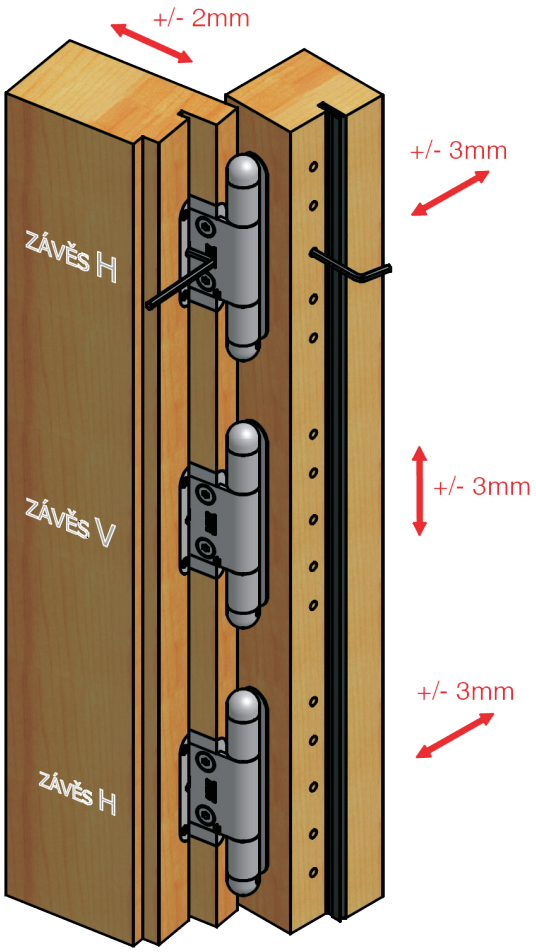

ZPŮSOB ZAKOVÁNÍ
HINGE FORGING

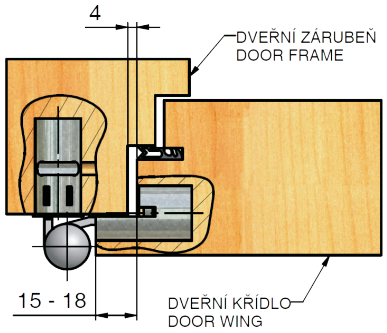

UMÍSTĚNÍ PLASTOVÉ KRYTKY
POSITION OF COVERING PLATE ABS

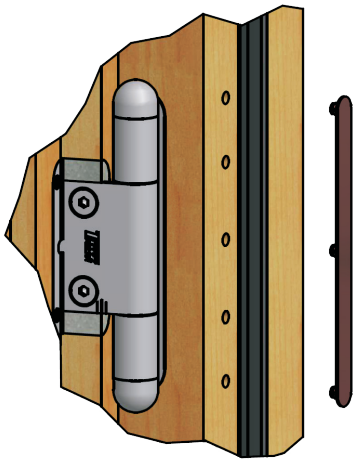

Video zakování a další informace o 3D
www.tkz.cz/technická podpora
Forging video and more information about 3D
www.tkz.cz/technical support

příslušenství a montážní pomůcky / accessories and templates

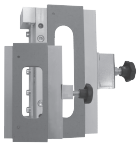



Šablona frézovací 6759 Milling template 6759	Krytka ABS (RAL 8016, 8024, 9003) Covering plate ABS (RAL 8016, 8024, 9003)

Závěs dveřní 22x180 OZ
Door hinge 22x180 OZ

Horní díl závěsu lze pomocí stavěcího šroubu uzpůsobit (otočit) pro pravé či levé křídlo dveří.
Using the adjustment screw, the upper part of the hinge can be adapted (turned) for a right- or left- door wing.

Pro kovové dveře s kovovou zárubní.
For metal door with metal frame.



technická specifikace / technical specification

Číslo výrobku Product No.	Název Name	PÚ SF	Únosnost / 1 ks Load / 1 piece kg (ČSN EN 1935)*
5542	Závěs dveřní 22x180 OZ / Door hinge 22x180 OZ	ZN	50

* Více strana 129 / More see page 129

ZPŮSOB ZAKOVÁNÍ
HINGE FORGING

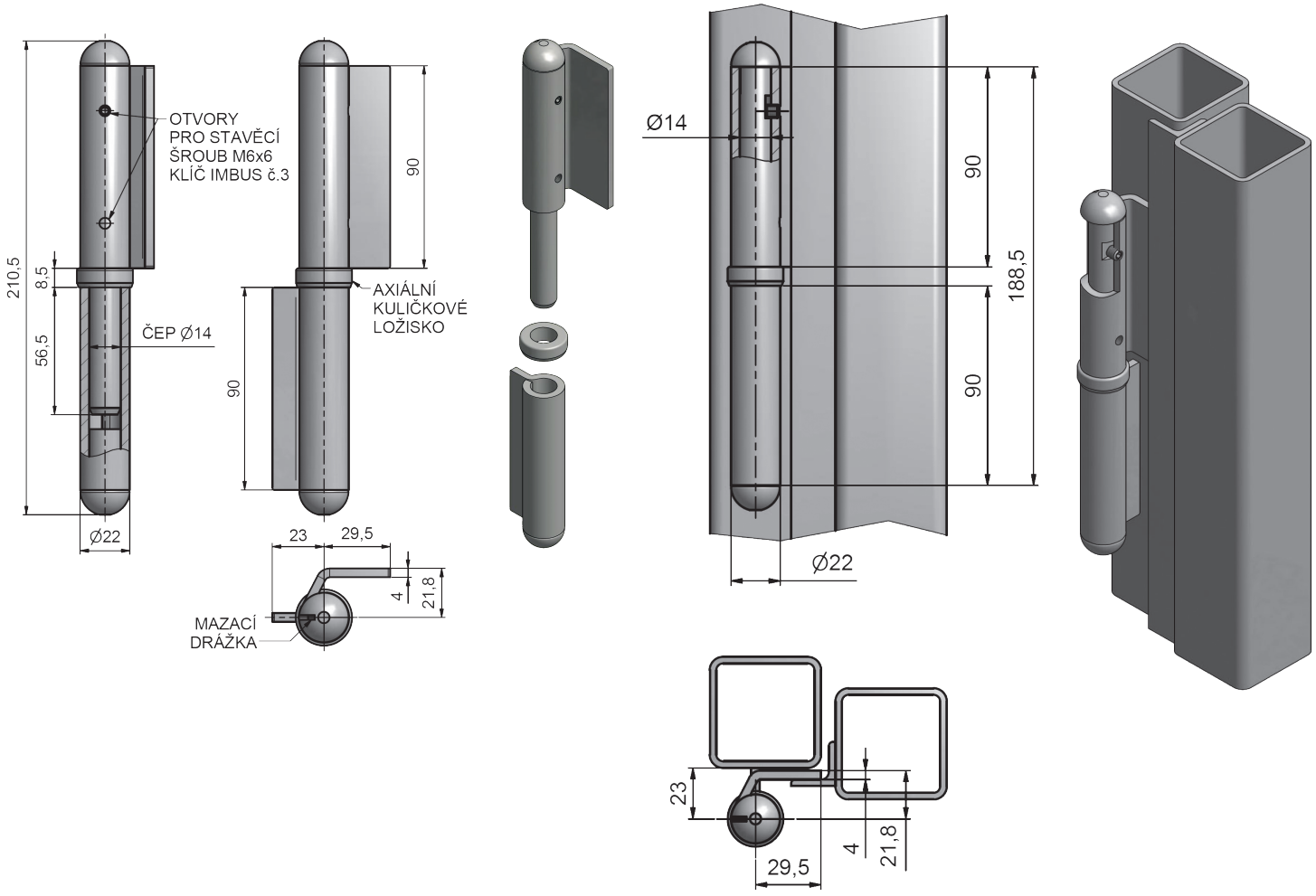

Dveřní kování (pro dveře bez polodrážky) / Door hinges (for non-rebated door)

Závěs dveřní 100, 120
Door hinge 100, 120

Závěs dveřní 100 UR, 120 UR
Door hinge 100 UR, 120 UR

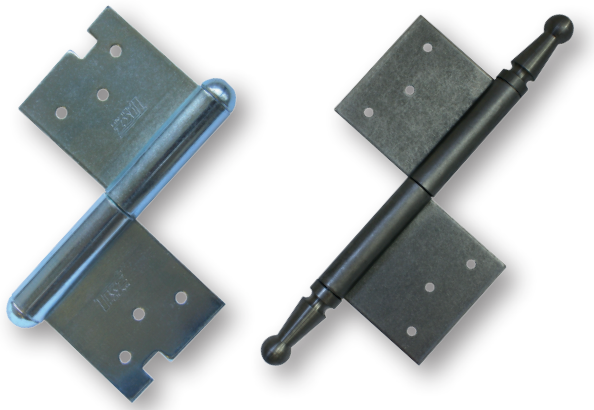

technická specifikace / technical specification

Číslo výrobku Product No. P/L R/L	Název Name	PÚ SF	Únosnost / 1 ks Load / 1 piece kg (ČSN EN 1935)*	Výška čepu Height of plug
9250/9251	Závěs dveřní 100 / Door hinge 100	PMS ZN ZN	25	25
9270/9271	Závěs dveřní 120 / Door hinge 120	PMS ZN ZN	25	25
9406/9407	Závěs dveřní 100 UR14 / Door hinge 100 UR14	LAK 9005 PMS ZN	25	23
9426/9427	Závěs dveřní 120 UR14 / Door hinge 120 UR14	LAK 9005 PMS ZN	25	26
9428/9429	Závěs dveřní 120 UR01 / Door hinge 120 UR01	LAK 9005 PMS ZN	25	26

* Více strana 129 / More see page 129

9250

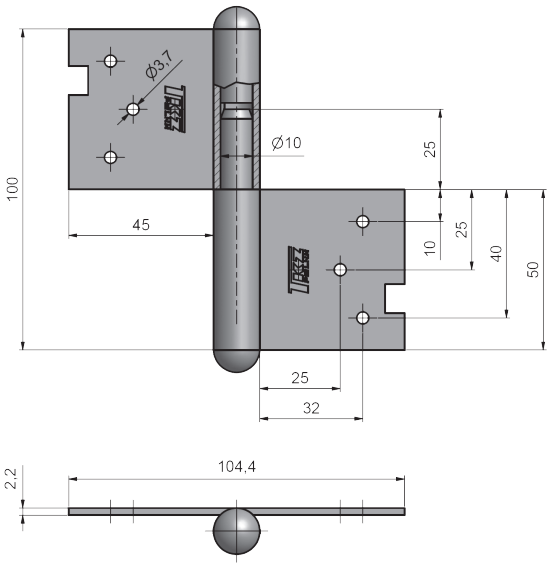

9270

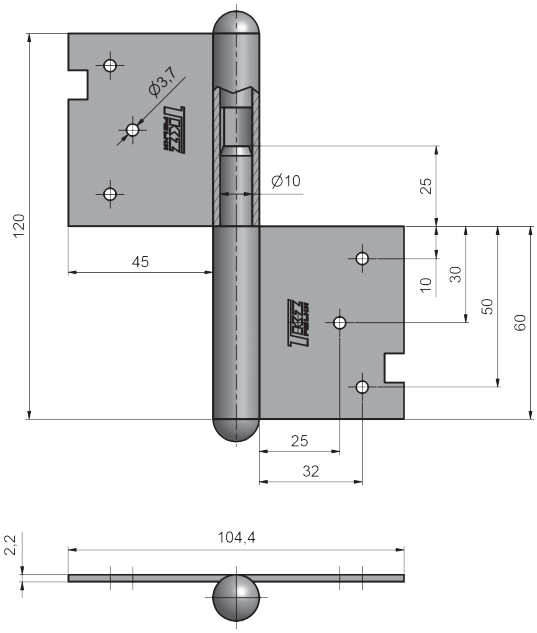

ZOBRAZEN ZÁVĚS PRAVÝ
THE RIGHT HINGE IS DISPLAYED

9406, 9426

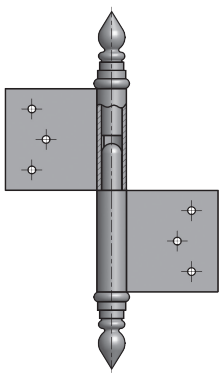

9428

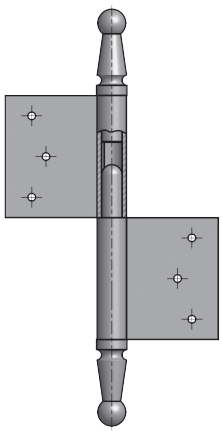

Závěs dveřní 150 UR
Door hinge 150 UR



technická specifikace / technical specification

Číslo výrobku Product No. P/L R/L	Název Name	PÚ SF	Únosnost / 1 ks Load / 1 piece kg *
99G24603/4	Závěs dveřní 150 UR01 / Door hinge 150 UR01	☒	30
99G24601/2	Závěs dveřní 150 UR25 / Door hinge 150 UR25	☒	30

* Více strana 129 / More see page 129

99G24603

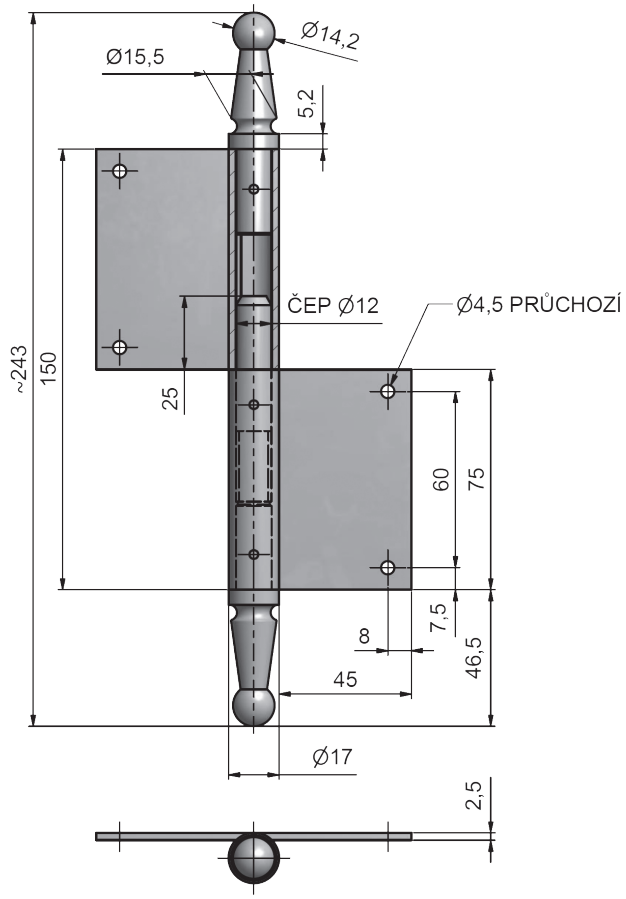

99G24601

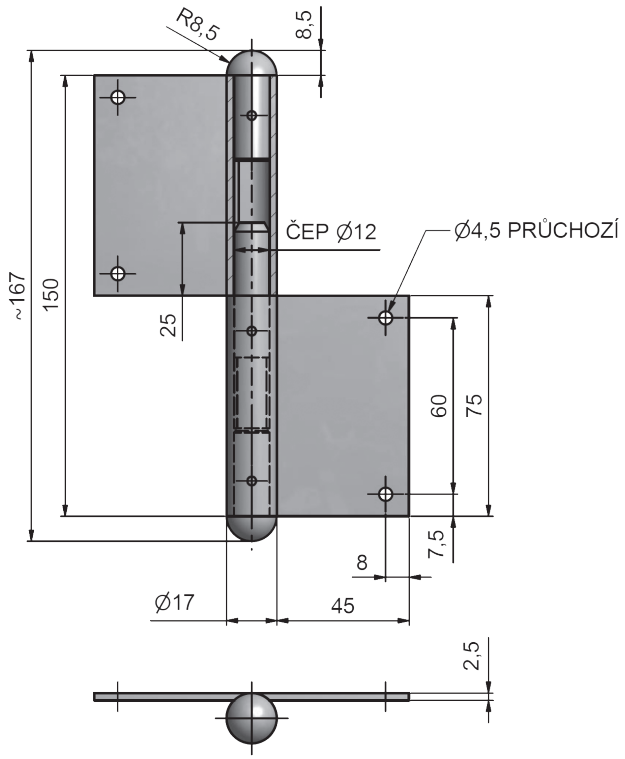

ZOBRAZEN ZÁVĚS PRAVÝ
THE RIGHT HINGE IS DISPLAYED

Jiná ozdobná ukončení čepu na zakázku.
Other decorative endings upon request.

Závěs vratový 150
Gate hinge 150

Závěs vratový 150 UR
Gate hinge 150 UR

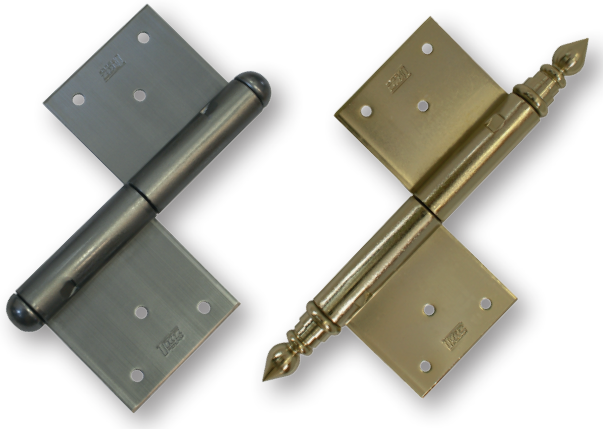

technická specifikace / technical specification

Číslo výrobku Product No. P/L R/L	Název Name	PÚ SF	Únosnost / 1 ks Load / 1 piece kg *
9280/9281	Závěs vratový 150 / Gate hinge 150	☒	40
9494/9495	Závěs vratový 150 UR01 / Gate hinge 150 UR01	☒	40
9496/9497	Závěs vratový 150 UR14 / Gate hinge 150 UR14	☒ LAK 9005 PMS	40

* Více strana 129 / More see page 129

9280

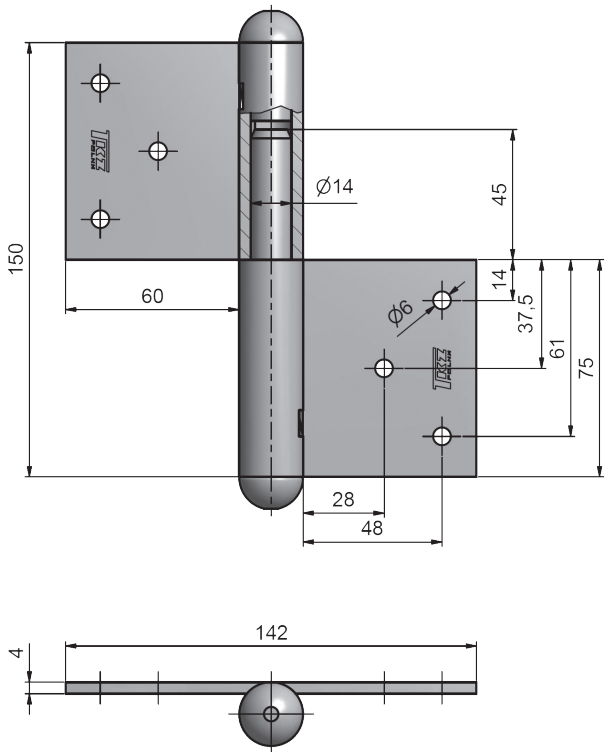

9494

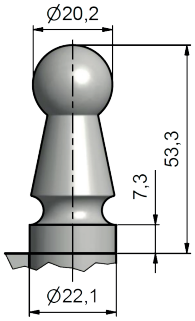

9496

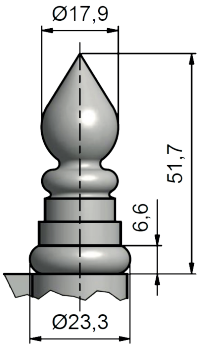

ZOBRAZEN ZÁVĚS PRAVÝ
THE RIGHT HINGE IS DISPLAYED

Závěs čepový 180
Pin hinge 180



technická specifikace / technical specification

Číslo výrobku Product No.	Název Name	PÚ SF	Únosnost / 1 ks Load / 1 piece kg *
9299	Závěs čepový 180 / Pin hinge 180	☒	80

* Více strana 129 / More see page 129

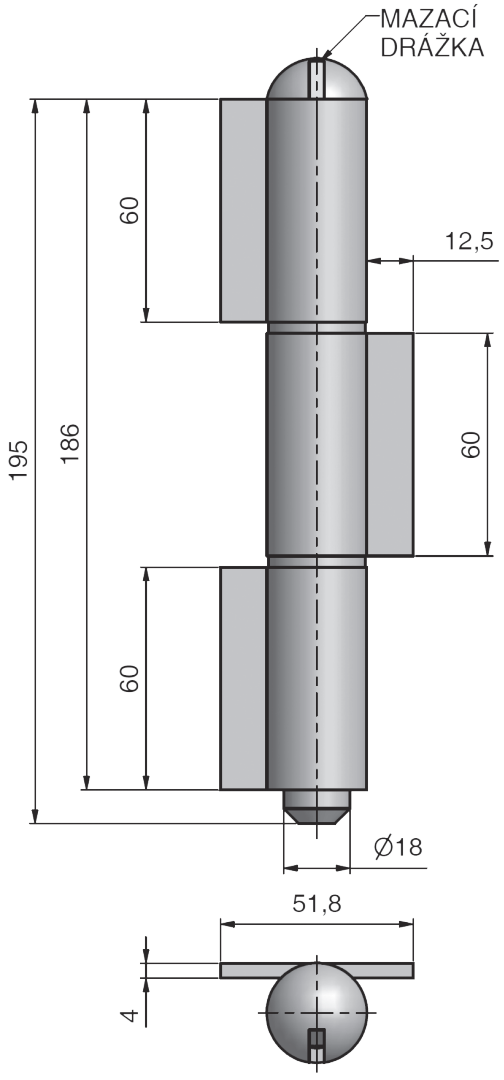

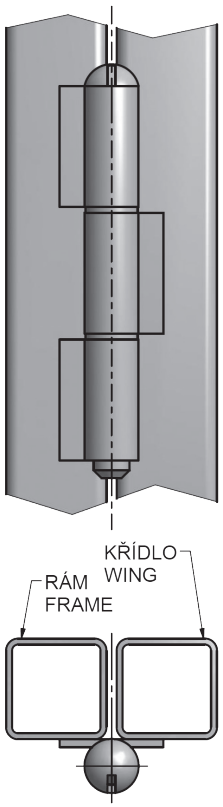

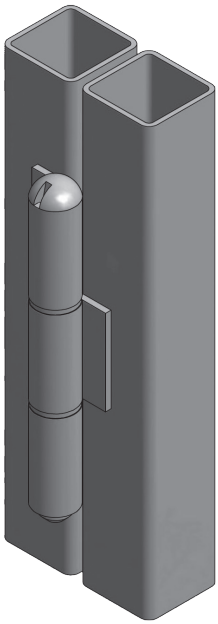

Závěs dveřní 120 rovný
Door hinge 120 straight

Závěs dveřní 120 UR14 rovný
Door hinge 120 UR14 straight

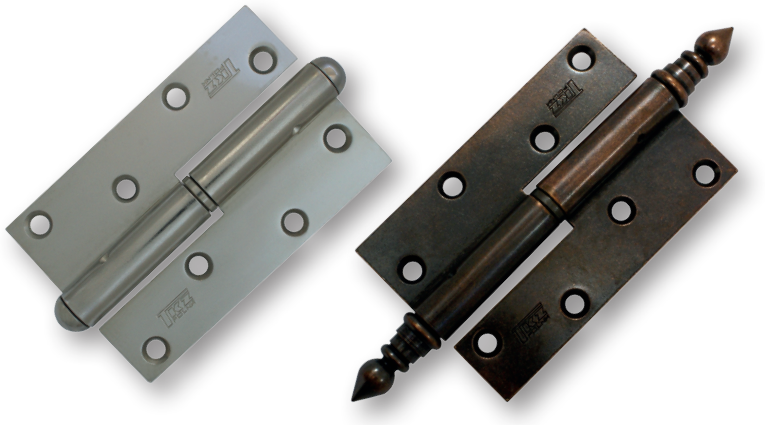

technická specifikace / technical specification

Číslo výrobku Product No. P/L R/L	Název Name	PÚ SF	Únosnost / 1 ks Load / 1 piece kg (ČSN EN 1935)*
9300/9301	Závěs dveřní 120 rovný / Door hinge 120 straight	☒ LAK 9005 NI PMS	30
9456/9457	Závěs dveřní 120 UR14 rovný / Door hinge 120 UR14 straight	☒ LAK 9005 PMS	30

* Více strana 129 / More see page 129

9300

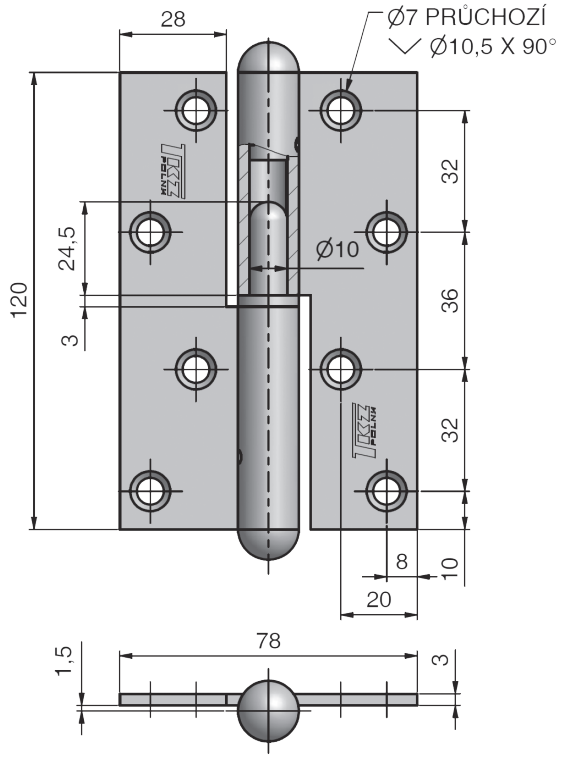

9456

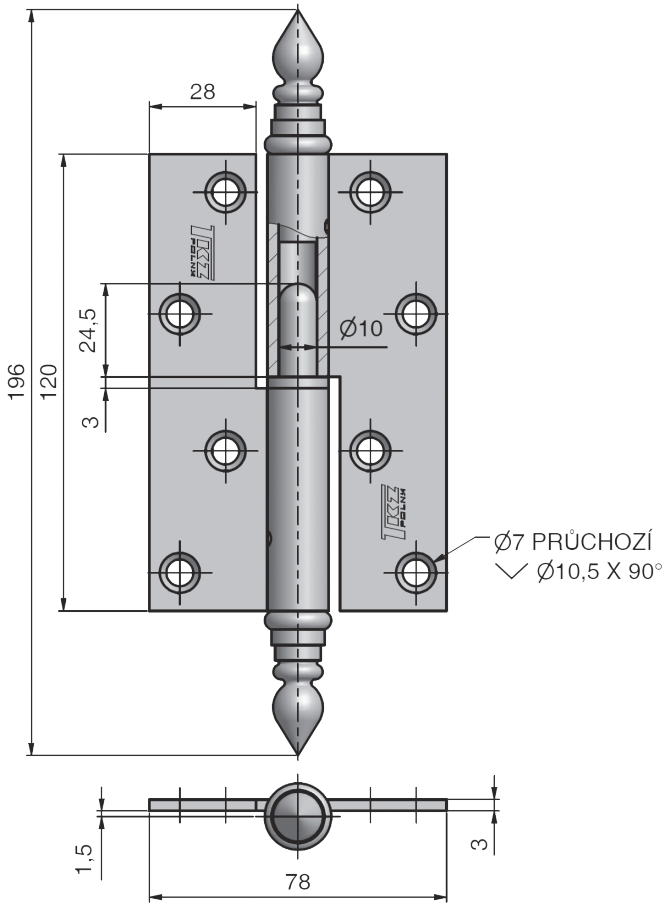

ZOBRAZEN ZÁVĚS PRAVÝ
THE RIGHT HINGE IS DISPLAYED

K přišroubování doporučujeme použít vruty ø 5 mm, minimální délky 50 mm.
We recommend that wood screws of diameter 5 mm and minimum length 50 mm to be used for the fastening.

Závěs dveřní 120 lomený
Door hinge 120 cranked

Závěs dveřní 120 UR lomený
Door hinge 120 UR cranked

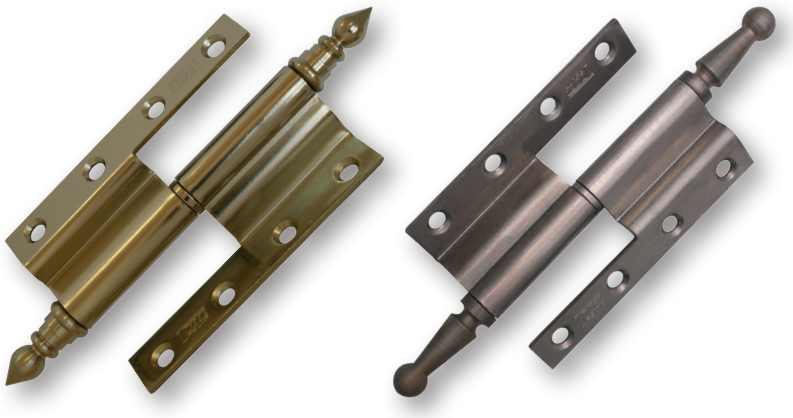

technická specifikace / technical specification

Číslo výrobku Product No. P/L R/L	Název Name	PÚ SF	Únosnost / 1 ks Load / 1 piece kg (ČSN EN 1935)*
9310/9311	Závěs dveřní 120 lomený / Door hinge 120 cranked	☒ LAK 9005 NI PMS	30
9476/9477	Závěs dveřní 120 UR14 lomený / Door hinge 120 UR14 cranked	☒ LAK 9005 PMS	30
9478/9479	Závěs dveřní 120 UR01 lomený / Door hinge 120 UR01 cranked	☒	30

* Více strana 129 / More see page 129

9310

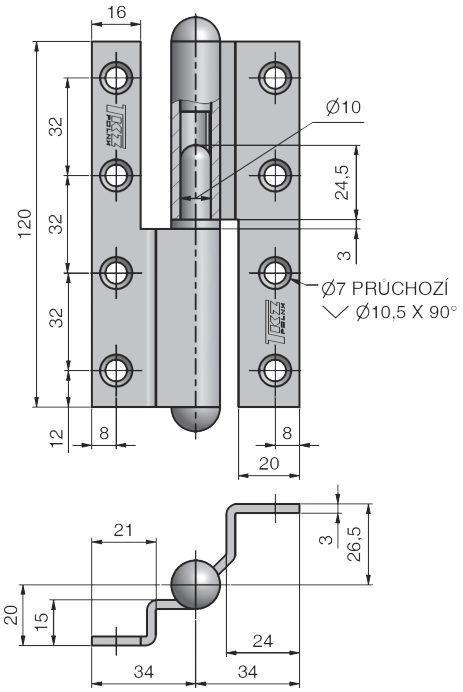

9476

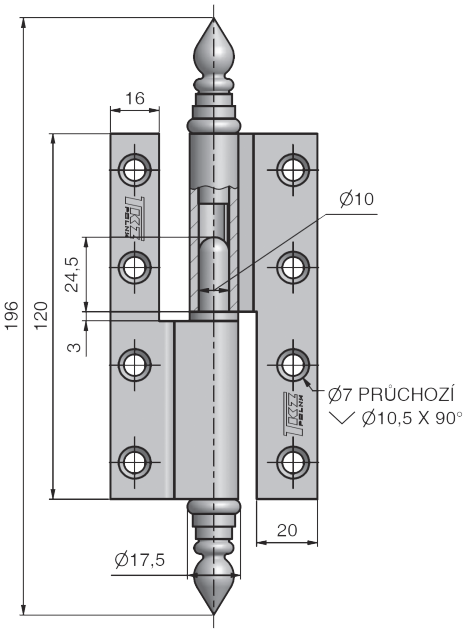

9478

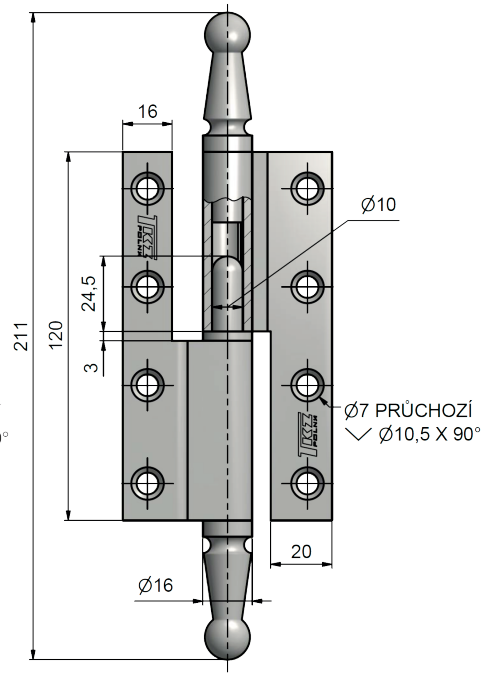

ZOBRAZEN ZÁVĚS PRAVÝ
THE RIGHT HINGE IS DISPLAYED

K přišroubování doporučujeme použít vruty ø 5 mm, minimální délky 50 mm.
We recommend that wood screws of diameter 5 mm and minimum length 50 mm to be used for the fastening.

Dveřní kování (pro dveře bez polodrážky) / Door hinges (for non-rebated door)

Závěs dveřní 50/3 s hřebem
Door hinge 50/3 with rivet

Závěs dveřní 50/3 SH VD
Door hinge 50/3 SH VD

Závěs dveřní JP 5
Door hinge JP 5



technická specifikace / technical specification

Číslo výrobku Product No. P/L R/L	Název Name	PÚ SF	Únosnost / 1 ks Load / 1 piece kg (ČSN EN 1935)*
9330/9331	Závěs dveřní 50/3 s hřebem / Door hinge 50/3 with rivet	NI ZN	30
5458/5459	Závěs dveřní 50/3 SH VD / Door hinge 50/3 SH VD	NI ZN	30
9320/9321	Závěs dveřní JP 5 VD / Door hinge JP 5 VD	ZN ZN	25

* Více strana 129 / More see page 129

ZOBRAZEN ZÁVĚS PRAVÝ
THE RIGHT HINGE IS DISPLAYED

9330

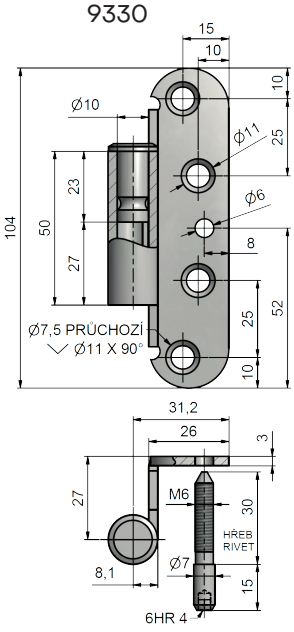

5458

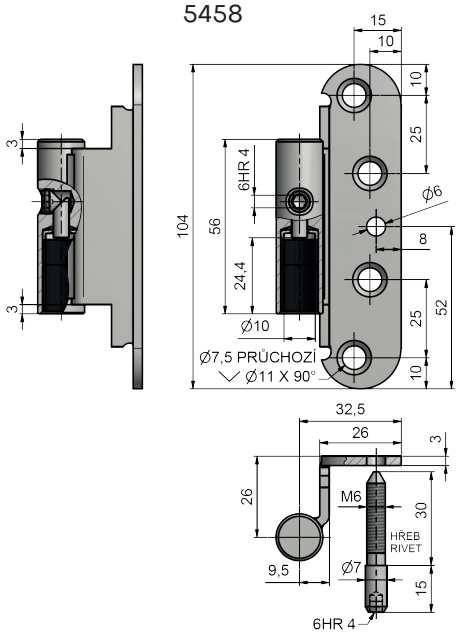

9320

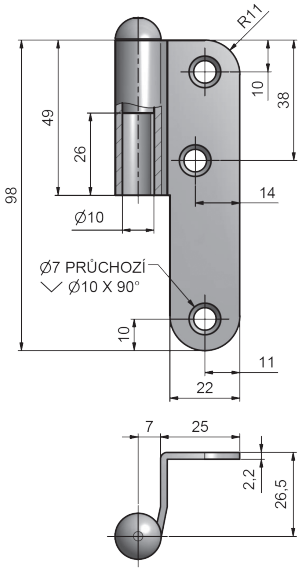

K přišroubování doporučujeme použít vruty ø 5 mm a minimální délky 50 mm (pro 9330 a 5458),
ø 4,5 mm minimální délky 40 mm (pro 9320).
We recommend that wood screws of diameter 5 mm and minimum length 50 mm (for 9330 and 5458),
diameter 4,5 mm and minimum length 40 mm (for 9320) to be used for the fastening.

příslušenství a montážní pomůcky / accessories and templates











Záv. dveřní 60/10 SD, 80/10 SD Door hinge 60/10 SD, 80/10 SD	Záv. dveřní 30 OZ Door hinge 30 OZ	Záv. dveřní 34 OZ Door hinge 34 OZ	Záv. dveřní 50 OZ Door hinge 50 OZ	Návleky PP pro 5458 a 9320 Decorative caps PP for 5458 and 9320

Dveřní kování (pro dveře s polodrážkou) / Door hinges (for rebated door)

Závěs dveřní 80 VD S
Door hinge 80 VD S

Závěs dveřní T5
Door hinge T5

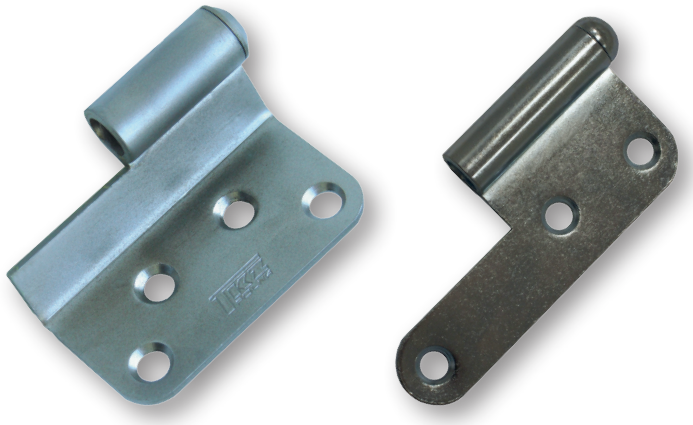

technická specifikace / technical specification

Číslo výrobku Product No. P/L R/L	Název Name	PÚ SF	Únosnost / 1 ks Load / 1 piece kg (ČSN EN 1935)*
9750/9751	Závěs dveřní 80 VD S / Door hinge 80 VD S	LAK ANTIKA, NI, NI SAT, PMS, ZN	25
9322/9323	Závěs dveřní T5 VD / Door hinge T5 VD	NI, ZN	25

* Více strana 129 / More see page 129

9750

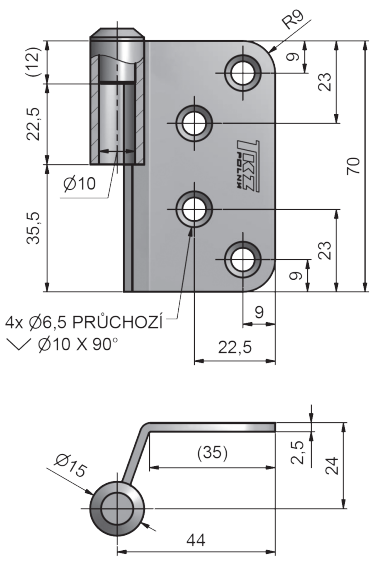

9322

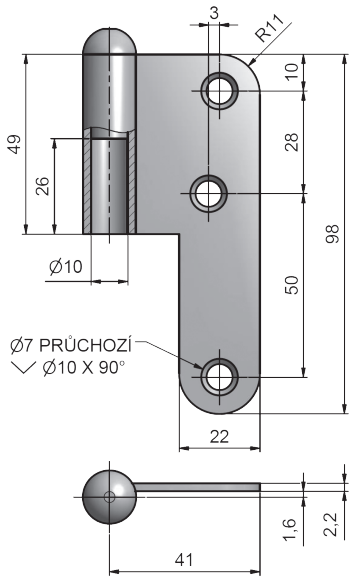

ZOBRAZEN ZÁVĚS PRAVÝ
THE RIGHT HINGE IS DISPLAYED

Zakování závěsu 9750
do ocelové či obložkové zárubně.
Hinge 9750 forging
to steel frame oder wooden casing.

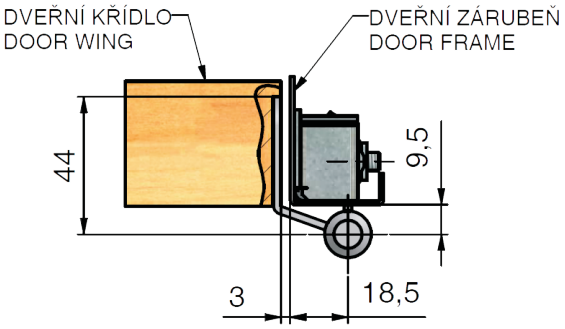

K přišroubování doporučujeme
použít vruty ø 4,5 mm, minimální délky 40 mm.
We recommend that wood screws
of diameter 4,5 mm and minimum length 40 mm
to be used for the fastening.

příslušenství a montážní pomůcky / accessories and templates



Závěs dveřní 34 OZ pro 9750/51
Door hinge 34 OZ for 9750/51



Závěs dveřní 80/10 SD 22/7 9733 pro 9750/51
Door hinge 80/10 SD 22/7 9733 for 9750/51



Návleky PP
Decorative caps PP

Závěs dveřní 219
Door hinge 219

Závěs dveřní 219 UR14
Door hinge 219 UR14

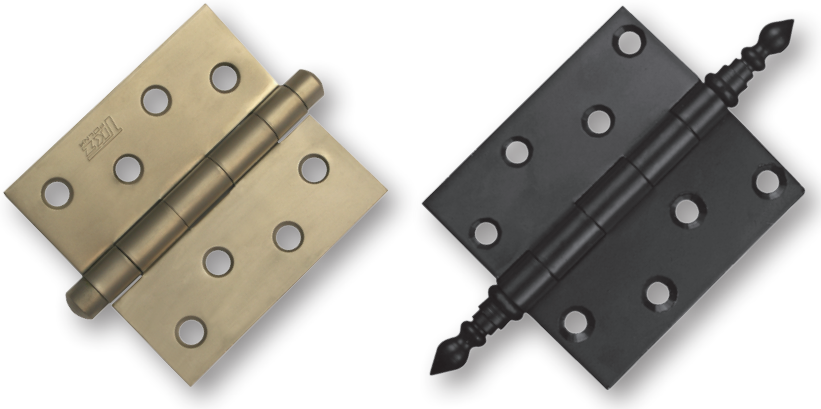

technická specifikace / technical specification

Číslo výrobku Product No.	Název Name	PÚ SF	Únosnost / 1 ks Load / 1 piece kg (ČSN EN 1935)*
9345	Závěs dveřní 219 / Door hinge 219	LAK 9005, NI, NI SAT, PMS, SM, ZN	25
9443	Závěs dveřní 219 UR14 / Door hinge 219 UR14	LAK 9005, PMS, ZN	25

* Více strana 129 / More see page 129

9345

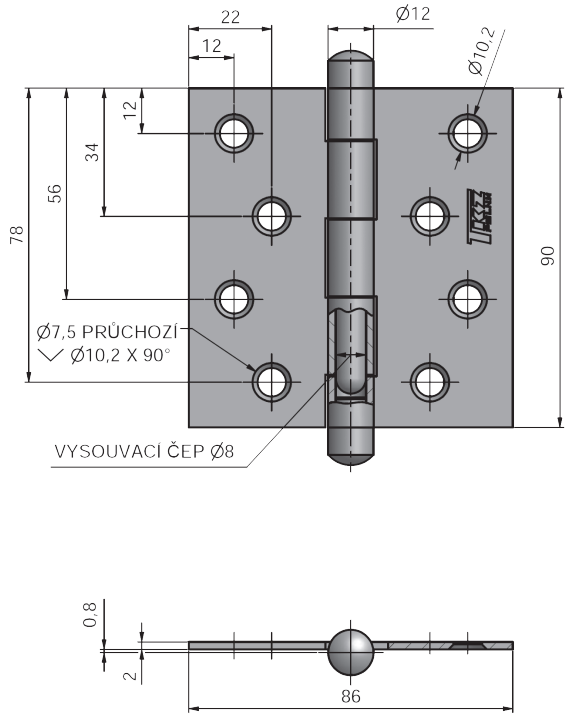

9443

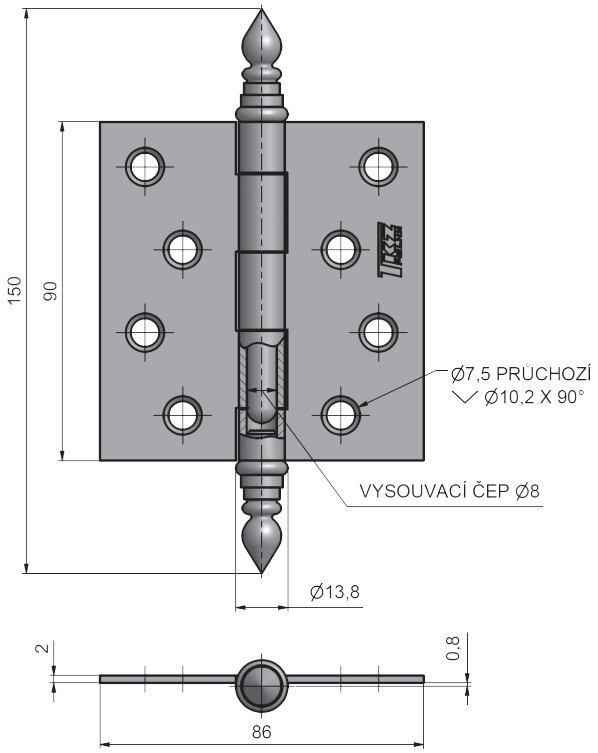

K přišroubování doporučujeme použít vruty ø 4,5 mm, minimální délky 40 mm.
We recommend that wood screws of diameter 4,5 mm and minimum length 40 mm to be used for the fastening.

Dveřní kování (pro dveře s polodrážkou) / Door hinges (for rebated door)

Závěs dveřní 70 rovný, T5
Door hinge 70, T5

Závěs dveřní 70x66 rovný
Door hinge 70x66

Závěs dveřní 70x66 rovný nerez
Door hinge 70x66 stainless steel



technická specifikace / technical specification

Číslo výrobku Product No. P/L R/L	Název Name	PÚ SF	Únosnost / 1 ks Load / 1 piece kg (ČSN EN 1935)*
9324/9325	Závěs dveřní 70 rovný / Door hinge 70	NI SAT ZN	25
9366/9367	Závěs dveřní 70x66 rovný / Door hinge 70x66	ZN	25
9364/9365 INOX	Záv. dveřní 70x66 rovný nerez / Door hinge 70x66 stainless steel		25
9326/9327	Závěs dveřní T5 rovný / Door hinge T5	ZN ZN	25

* Více strana 129 / More see page 129

9324

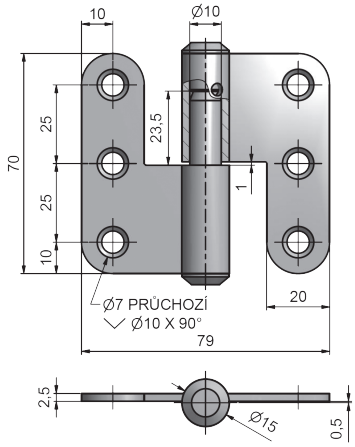

9366, 9364

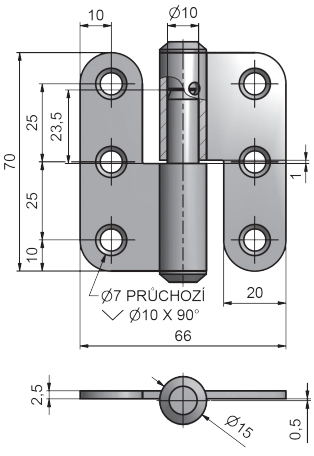

9326

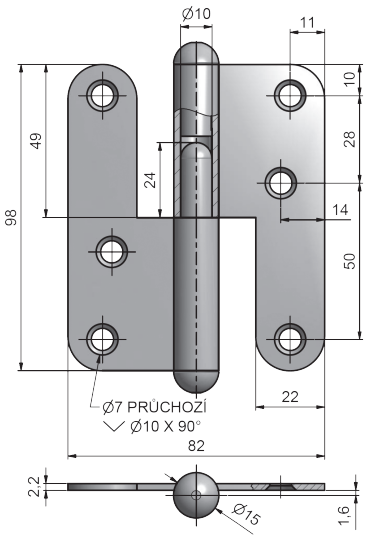

ZOBRAZEN ZÁVĚS PRAVÝ
THE RIGHT HINGE IS DISPLAYED

K přišroubování doporučujeme použít vruty ø 4,5 mm
(pro 9324, 26, 66, 64), ø 4 mm (pro 5565), minimální délky 40 mm.
We recommend that wood screws of diameter 4,5 mm (for 9324, 26, 66, 64),
diameter 4 mm (for 5565) and minimum length 40 mm to be used for the fastening.

Dveřní kování (pro dveře bez polodrážky) / Door hinges (for non-rebated door)

Závěs dveřní 220
Door hinge 220

Závěs dveřní 220 UR14
Door hinge 220 UR14

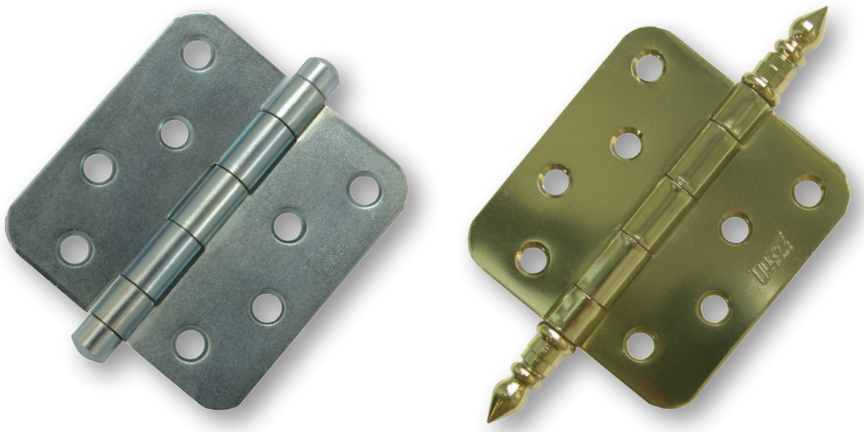

technická specifikace / technical specification

Číslo výrobku Product No.	Název Name	PÚ SF	Únosnost / 1 ks Load / 1 piece kg (ČSN EN 1935)*
9346	Závěs dveřní 220 / Door hinge 220	NI PMS ZN	25
9450	Závěs dveřní 220 UR14 / Door hinge 220 UR14	NI	25

* Více strana 129 / More see page 129

9346

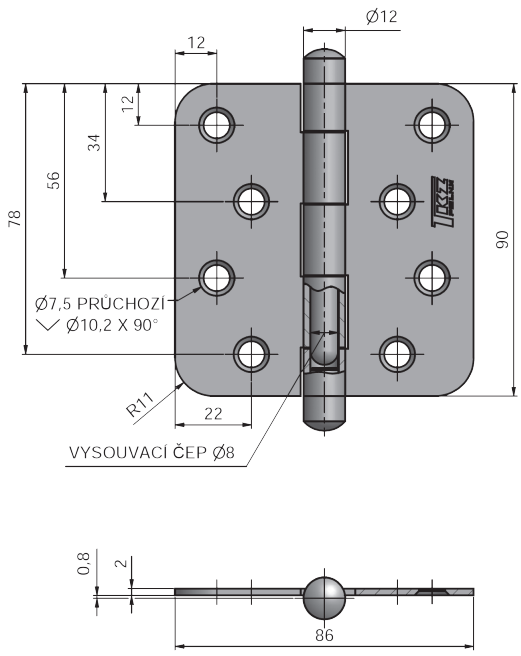

9450

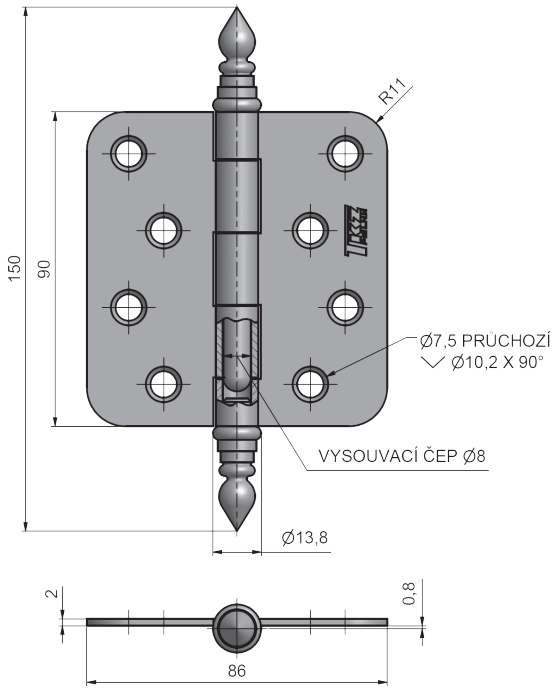

K přišroubování doporučujeme použít vruty ø 4,5 mm, minimální délky 40 mm.
We recommend that wood screws of diameter 4,5 mm and minimum length 40 mm to be used for the fastening.

Závěs dveřní samozavírací nerez
Self-closing door hinge stainless steel



technická specifikace / technical specification

Číslo výrobku Product No. P/L R/L	Název Name	PÚ SF	Únosnost / 1 ks Load / 1 piece kg *
99G24605/06 INOX	Záv. dveřní samozavírací nerez / Self-closing door hinge stainless steel	☒	20

* Více strana 129 / More see page 129

99G24605

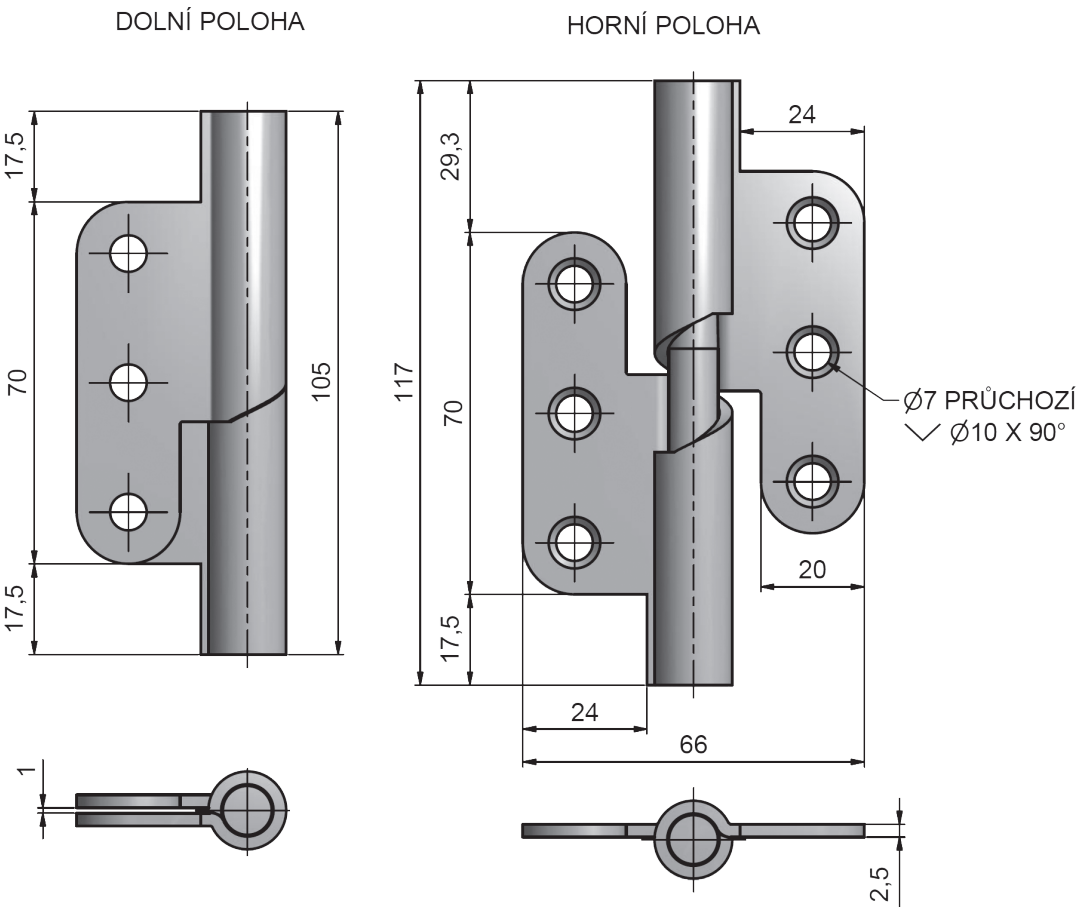

ZOBRAZEN ZÁVĚS PRAVÝ
THE RIGHT HINGE IS DISPLAYED

K přišroubování doporučujeme použít vruty ø 4,5 mm, minimální délky 40 mm.
We recommend that wood screws of diameter 4,5 mm and minimum length 40 mm to be used for the fastening.

Dveřní kování (pro dveře bez polodrážky) / Door hinges (for non-rebated door)

Závěs dveřní 30 OZ
Door hinge 30 OZ

Závěs dveřní 50/2,5 OZ neostřižený
Door hinge 50/2,5 OZ uncut

Závěs dveřní 50/2,5 OZ, OZ SV
Door hinge 50/2,5 OZ, OZ SV

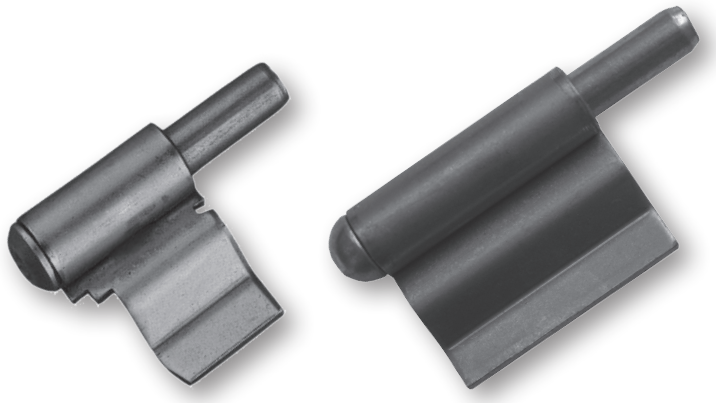

technická specifikace / technical specification

Číslo výrobku Product No. P/L R/L	Název Name	PÚ SF	Únosnost / 1 ks Load / 1 piece kg (ČSN EN 1935)*
9354/9355	Závěs dveřní 30 OZ / Door hinge 30 OZ	☒	25
9358/9359	Závěs dveřní 50/2,5 OZ neostřižený / Door hinge 50/2,5 OZ uncut	☒	30
9356/9357	Závěs dveřní 50/2,5 OZ / Door hinge 50/2,5 OZ	☒	30
9360/9361	Závěs dveřní 50/2,5 OZ SV / Door hinge 50/2,5 OZ SV	☒	35

* Více strana 129 / More see page 129

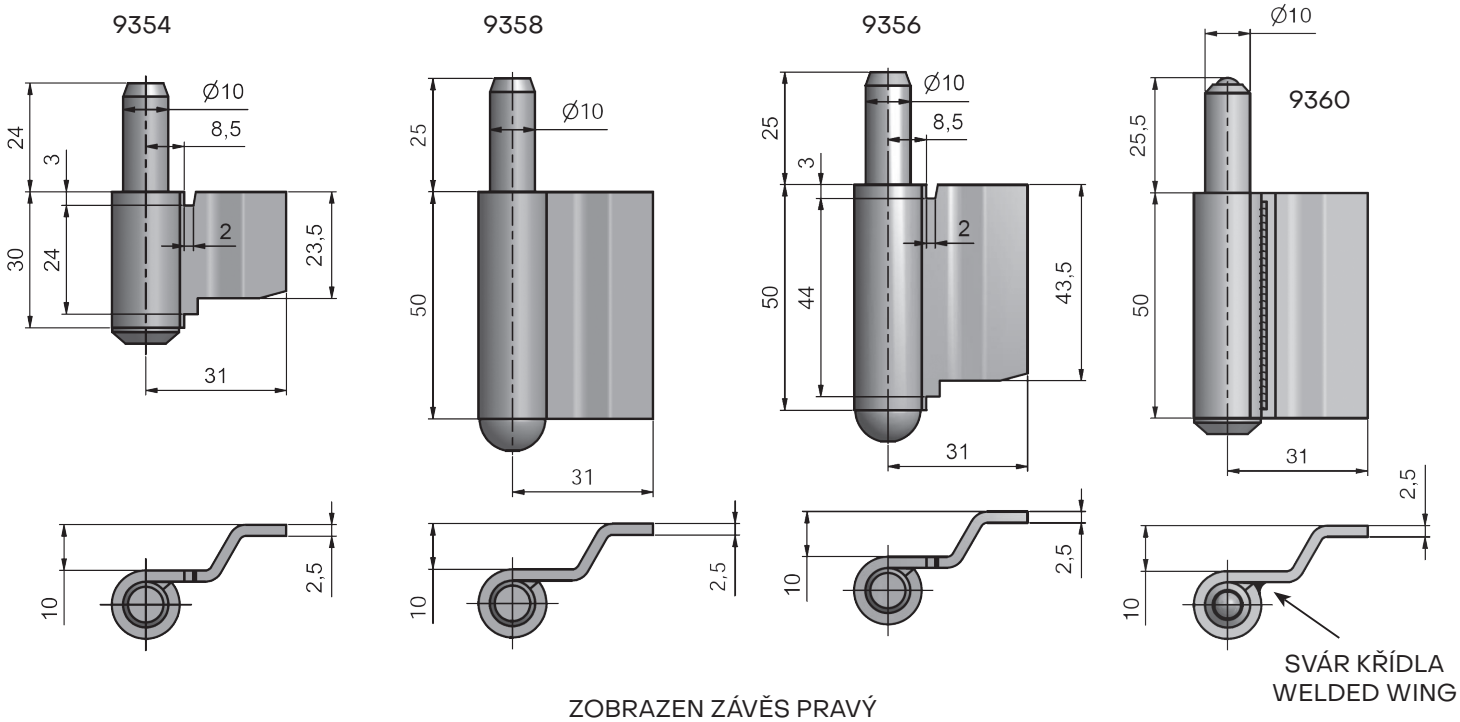

ZOBRAZEN ZÁVĚS PRAVÝ
THE RIGHT HINGE IS DISPLAYED

příslušenství a montážní pomůcky / accessories and templates



Návleky PP pro 9356-61 Decorative caps PP for 9356-61	Závěs 50/3 s hřebem Door hinge 50/3 with rivet	Závěs dveřní JP 5 VD Door hinge JP 5 VD	Závěs TRIO OZ Hinge TRIO OZ	Závěs dveřní 60/10 VD Door hinge 60/10 VD	Závěs dveřní 80/10 VD Door hinge 80/10 VD

Závěs dveřní 34 OZ
Door hinge 34 OZ

Závěs dveřní 34 OZ nerez
Door hinge 34 OZ stainless steel

Závěs dveřní TRIO 15 SD 34 OZ
Door hinge TRIO 15 SD 34 OZ

Závěs dveřní 80/10 SD OZ
Door hinge 80/10 SD OZ



technická specifikace / technical specification

Číslo výrobku Product No.	Název Name	PÚ SF	Únosnost / 1 ks Load / 1 piece kg (ČSN EN 1935)*
9368	Závěs dveřní 34 OZ / Door hinge 34 OZ	NI NI SAT ZN	30
9369 INOX	Závěs dveřní 34 OZ nerez / Door hinge 34 OZ stainless steel		30
5402	Závěs dveřní TRIO 15 SD 34 OZ / Door hinge TRIO 15 SD 34 OZ	ZN ZN	30
9743	Závěs dveřní 80/10 SD OZ PH/ Door hinge 80/10 SD OZ PH	NI ZN	30

* Více strana 129 / More see page 129

9368

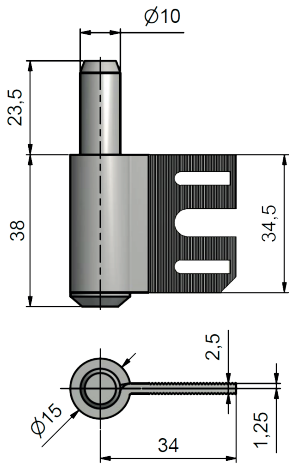

9369

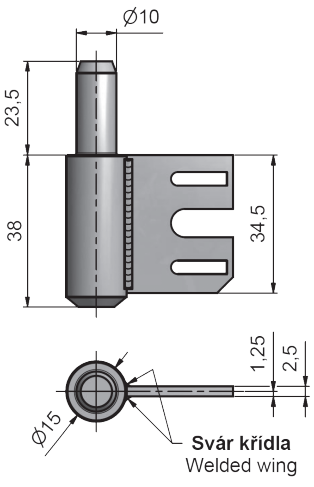

5402

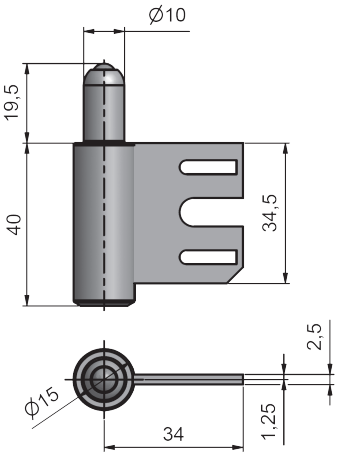

9743

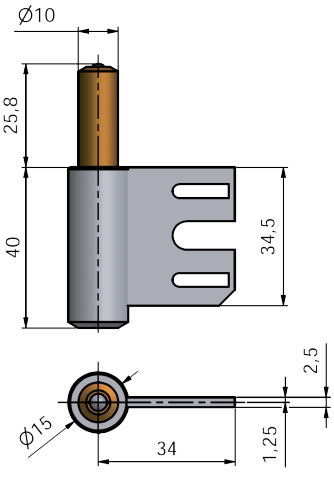

příslušenství a montážní pomůcky / accessories and templates



Vložka závěsu 34 OZ
Hinge holder 34 OZ



Vložka závěsu 34 OZ PH
Hinge holder 34 OZ PH



Návleky pro 5402
Decorative caps
for 5402



Závěs dveřní 80 VD S
pro 9368
Door hinge 80 VD S
for 9368



Závěs dveřní 80/10 (60/10) VD
pro 9743
Door hinge 80/10
(60/10) VD for 9743

Závěs dveřní 60 M8 s hřebem
Door hinge in 60 M8 with rivet



technická specifikace / technical specification

Číslo výrobku Product No.	Název Name	PÚ SF	Únosnost / 1 ks Load / 1 piece kg (ČSN EN 1935)*
9605	Záv. dveřní 60 M8 s hřebem / Door hinge in 60 M8 with rivet	PMS ZN ZN	20

* Více strana 129 / More see page 129

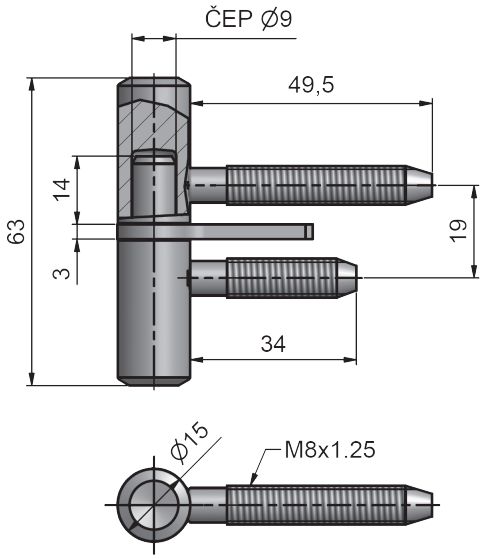

ČEP JE VOLNĚ VLOŽENÝ
PIN LOOSELY EMBEDDED

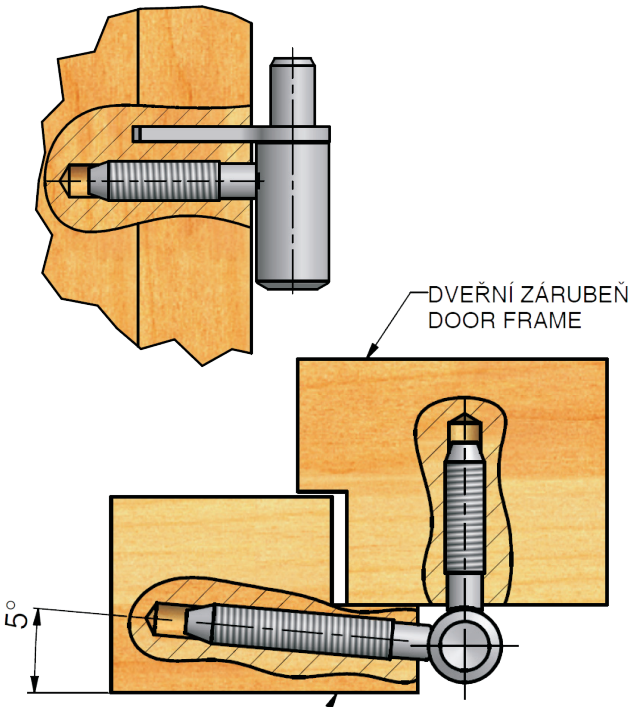

příslušenství a montážní pomůcky / accessories and templates



Přípravek k zašroubování 6766
Assembly device 6766

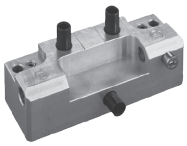

Vrtací šablona 6728
Drill template 6728



Návleky na zakázku
Decorative caps upon request

Závěs dveřní 60/10
Door hinge to screw in 60/10



technická specifikace / technical specification

Číslo výrobku Product No.	Název Name	PÚ SF	Únosnost / 1 ks Load / 1 piece kg (ČSN EN 1935)*
9615	Záv. dveřní 60/10 M8/50 M8/34,5 / Door hinge to screw in 60/10 M8/50 M8/34,5	NI NI SAT PMS SM SMO ZN ZN	20
9696	Záv. dveřní 60/10 M8/50 M8/50 / Door hinge to screw in 60/10 M8/50 M8/50	NI SAT ZN	20

* Více strana 129 / More see page 129

9615

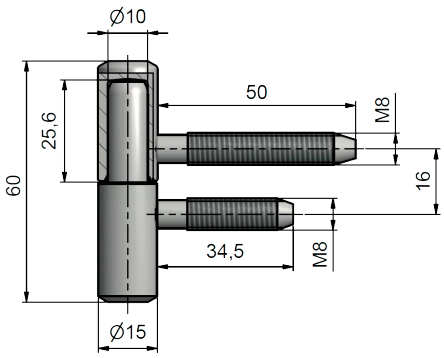

9696

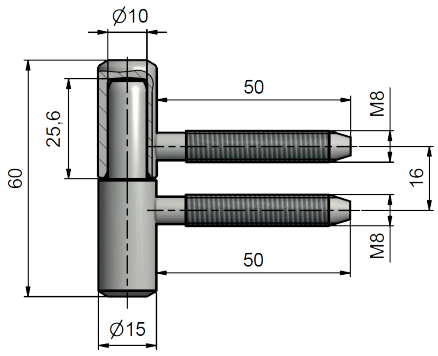

příslušenství a montážní pomůcky / accessories and templates



Přípravek k zašroubování 6766
Assembly device 6766

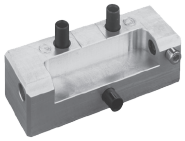

Vrtací šablona 6727 pro 9615, 96
Drill template 6727 for 9615,96



Návleky na zakázku
Decorative caps upon request



Držák OKZ M10x1 pro 9610
Holder OKZ M10x1 for 9610

Závěs dveřní 60/9 VD, 60/10 VD
Door hinge 60/9 VD, 60/10 VD

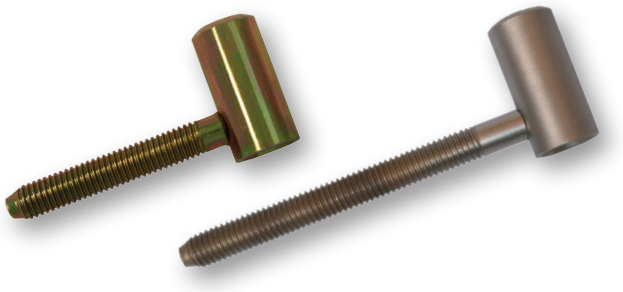

technická specifikace / technical specification

Číslo výrobku Product No.	Název Name	PÚ SF	Únosnost / 1 ks Load / 1 piece kg (ČSN EN 1935)*
6915	Závěs dveřní 60/9 VD M8 / Door hinge 60/9 M8	ZN	20
9606	Závěs dveřní 60/10 VD M8 / Door hinge 60/10 VD M8	NI NI SAT PMS SMO ZN ZN	20
9652	Závěs dveřní 60/10 VD M8x80 / Door hinge 60/10 VD M8x80	NI NI SAT ZN ZN	20

* Více strana 129 / More see page 129

6915

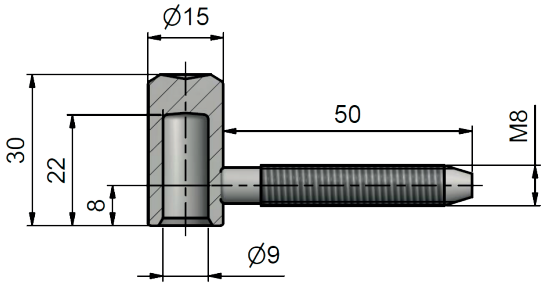

9606

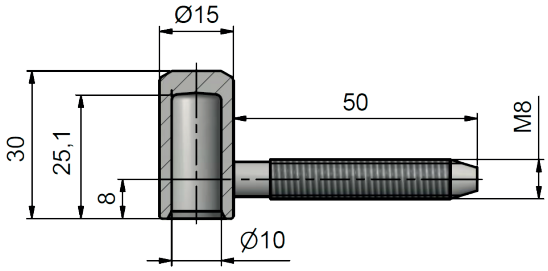

9652

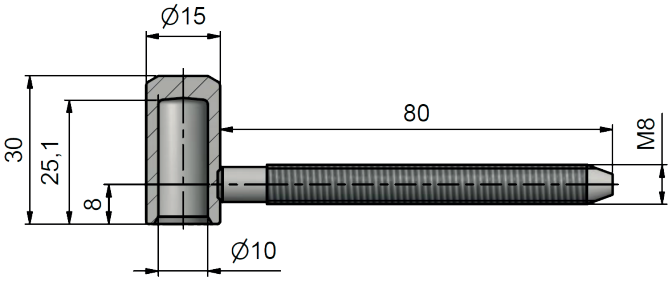

příslušenství a montážní pomůcky / accessories and templates



Přípravek k zašroubování 6766
Assembly device 6766



Vrtací šablona 6722
Drill template 6722



Závěs dveřní 60/10 SD
Door hinge 60/10 SD



Návleky na zakázku
Decorative caps upon request

Závěs dveřní 80/10 VD
Door hinge 80/10 VD

Závěs dveřní TUKAN INOX VD nerez
Door hinge TUKAN INOX VD stainless steel



technická specifikace / technical specification

Číslo výrobku Product No.	Název Name	PÚ SF	Únosnost / 1 ks Load / 1 piece kg (ČSN EN 1935)*
9607	Závěs dveřní 80/10 VD M10x50 / Door hinge 80/10 VD M10x50	ZN	20
9618	Závěs dveřní 80/10 VD M8 / Door hinge 80/10 VD M8	LAK ANTRA NI NI SAT SMO ZN ZN	20
9112 INOX	Závěs dveřní TUKAN INOX VD M8 nerez / Door hinge TUKAN INOX VD M8 stainless steel		20
9654	Závěs dveřní 80/10 VD M8x80 / Door hinge 80/10 VD M8x80	NI NI SAT PMS ZN ZN	20
9114 INOX	Záv. dveřní TUKAN INOX VD M8x80 / Door hinge TUKAN INOX VD M8x80		20
9685	Závěs dveřní 80/10 VD M8-8 / Door hinge 80/10 VD M8-8	NI NI SAT ZN ZN	20

* Více strana 129 / More see page 129

9607

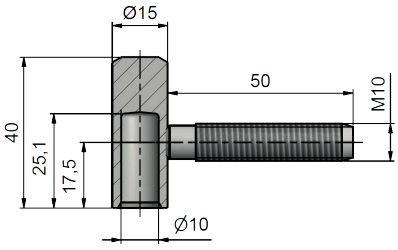

9618

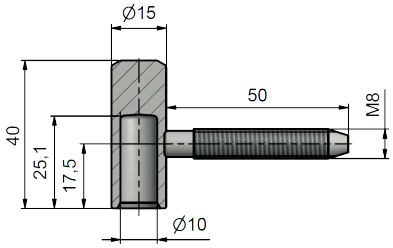

9112

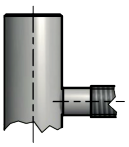

9654

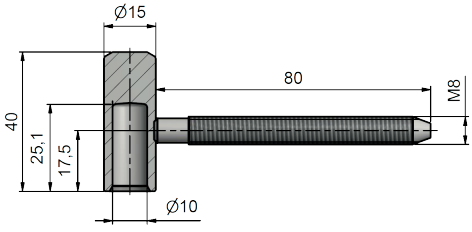

9114

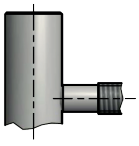

9685

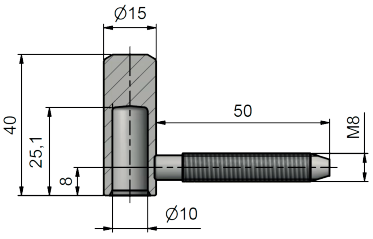

příslušenství a montážní pomůcky / accessories and templates



Přípravek k zašroubování 6766
Assembly device 6766



Vrtací šablona 6722
Drill template 6722

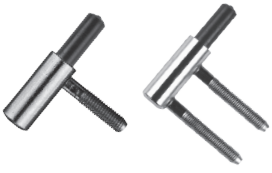

Závěs dveřní 80/10 SD a SD 22/M7
Door hinge 80/10 SD and SD 22/M7



Návleky na zakázku
Decorative caps upon request

Závěs dveřní 60/12 VD
Door hinge 60/12 VD

Závěs dveřní 80/12 VD
Door hinge 80/12 VD

Závěs dveřní 18x120 UR25 VD
Door hinge 18x120 UR25 VD

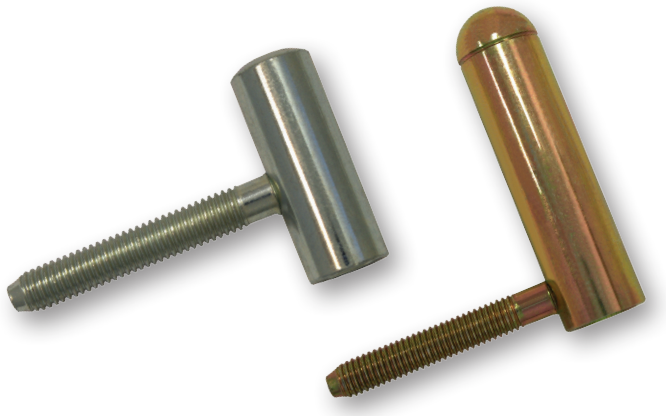

technická specifikace / technical specification

Číslo výrobku Product No.	Název Name	PÚ SF	Únosnost / 1 ks Load / 1 piece kg (ČSN EN 1935)*
9712	Závěs dveřní 60/12 VD M8x50 / Door hinge 60/12 VD M8x50	ZN ZN	20
9718	Závěs dveřní 60/12 VD M8x80 / Door hinge 60/12 VD M8x80	ZN	20
9674	Závěs dveřní 80/12 VD M8x50 / Door hinge 80/12 VD M8x50	NI NI SAT ZN ZN	20
9673	Závěs dveřní 80/12 VD M8x80 / Door hinge 80/12 VD M8x80	NI NI SAT ZN ZN	20
9140	Záv. dveřní 18x120 UR25 VD M8x50 / Door hinge 18x120 UR25 VD M8x50	ZN ZN	20

* Více strana 129 / More see page 129

9712

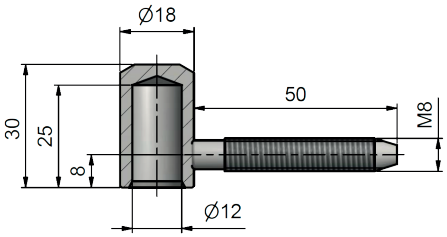

9718

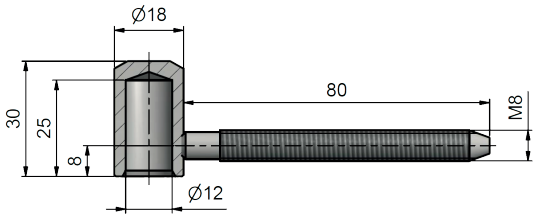

9674

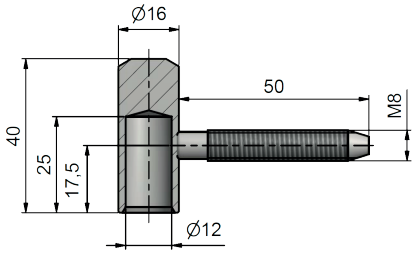

9673

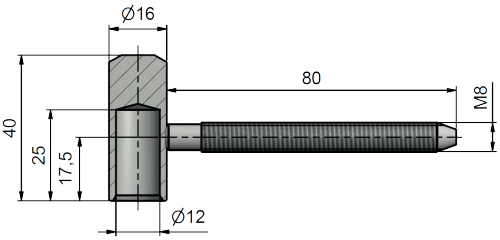

9140

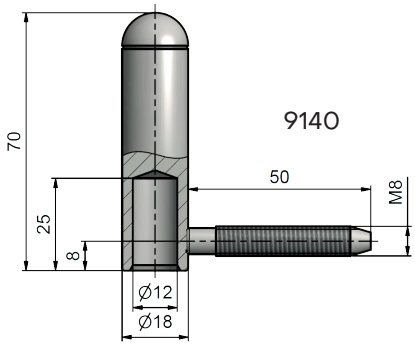

příslušenství a montážní pomůcky / accessories and templates





Přípravek k zašroubování 6767 pro 9674, 9673 Assembly device 6767 for 9674, 9673	Vrtací šablona 6722 Drill template 6722

Závěs dveřní 60/10 SD
Door hinge 60/10 SD

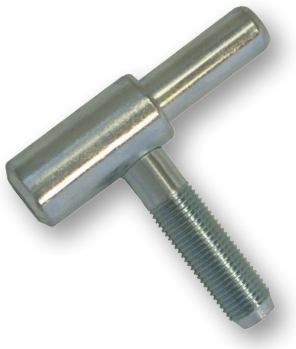

technická specifikace / technical specification

Číslo výrobku Product No.	Název Name	PÚ SF	Únosnost / 1 ks Load / 1 piece kg (ČSN EN 1935)*
9608	Záv. dveřní 60/10 SD M10x1/37 / Door hinge 60/10 SD M10x1/37	NI, NI SAT, ZN, ZN	20
9609	Záv. dveřní 60/10 SD M10x1/22 / Door hinge 60/10 SD M10x1/22	☒, NI, NI SAT, ZN, ZN	20
9614	Záv. dveřní 60/10 SD M8 / Door hinge 60/10 SD M8	NI, NI SAT, ZN, ZN	20
9694	Záv. dveřní 60/10 SD M8x50 / Door hinge 60/10 SD M8x50	ZN, ZN	20

* Více strana 129 / More see page 129

9609

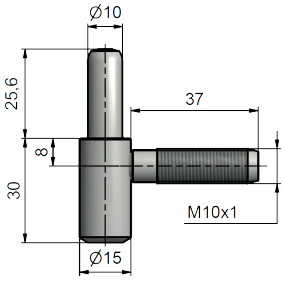

9608

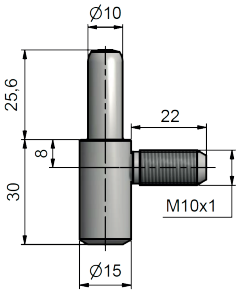

9614

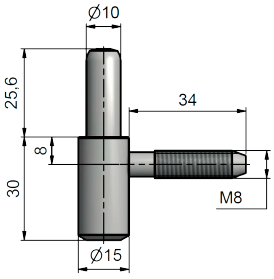

9694

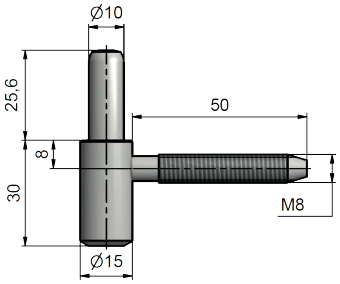

příslušenství a montážní pomůcky / accessories and templates



Přípravek k zašroubování 6766
Assembly device 6766



Záv. dveřní 60/10 VD
Door hinge 60/10 VD



Návleky na zakázku
Decorative caps upon request



Vložka závěsu M10x1 pro 9609
Hinge liner M10x1 for 9609



Držák M10x1 lom. pro 9608
Hinge holder M10x1 cranked for 9608



Držák OKZ M10x1 pro 9608
Holder OKZ M10x1 for 9608

Dveřní kování (pro dveře bez polodrážky) / Door hinges (for non-rebated door)

Závěs dveřní 80/10 SD
Door hinge 80/10 SD

Závěs dveřní 80/10 SD nerez
Door hinge 80/10 SD stainless steel

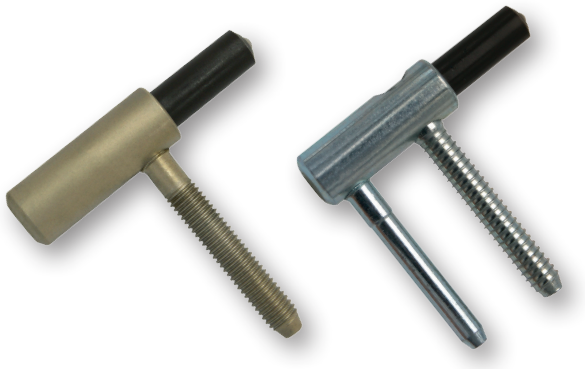

technická specifikace / technical specification

Číslo výrobku Product No.	Název Name	PÚ SF	Únosnost / 1 ks Load / 1 piece kg (ČSN EN 1935)*
5899	Záv. dveřní 80/10 SD M8x50-17,5 PH / Door hinge 80/10 SD M8x50-17,5 PH	NI, NI SAT, ZN, ZN	20
9687	Závěs dveřní 80/10 SD M8x50-8 PH / Door hinge 80/10 SD M8x50-8 PH	NI, NI SAT, ZN, ZN	20
9745	Záv. dveřní 80/10 SD M10x1/22 PH / Door hinge 80/10 SD M10x1/22 PH	NI, NI SAT, ZN	20
5450	Záv. dveřní 80/10 SD 8x50 TR PH / Door hinge 80/10 SD 8x50 TR PH	NI, NI SAT, ZN, ZN	20
5451	Záv. dveřní 80/10 SD M8x80 PH / Door hinge 80/10 SD M8x80 PH	NI, NI SAT, SMO, ZN, ZN	20
5456 INOX	Záv. dveřní 80/10 SD M8x80 PH nerez / Door hinge 80/10 SD M8x80 PH SST		20
5452	Záv. dv. 80/10 SD 8x50 TR 11,5 PH / Door hinge 80/10 SD 8x50 TR 11,5 PH	NI	20

* Více strana 129 / More see page 129

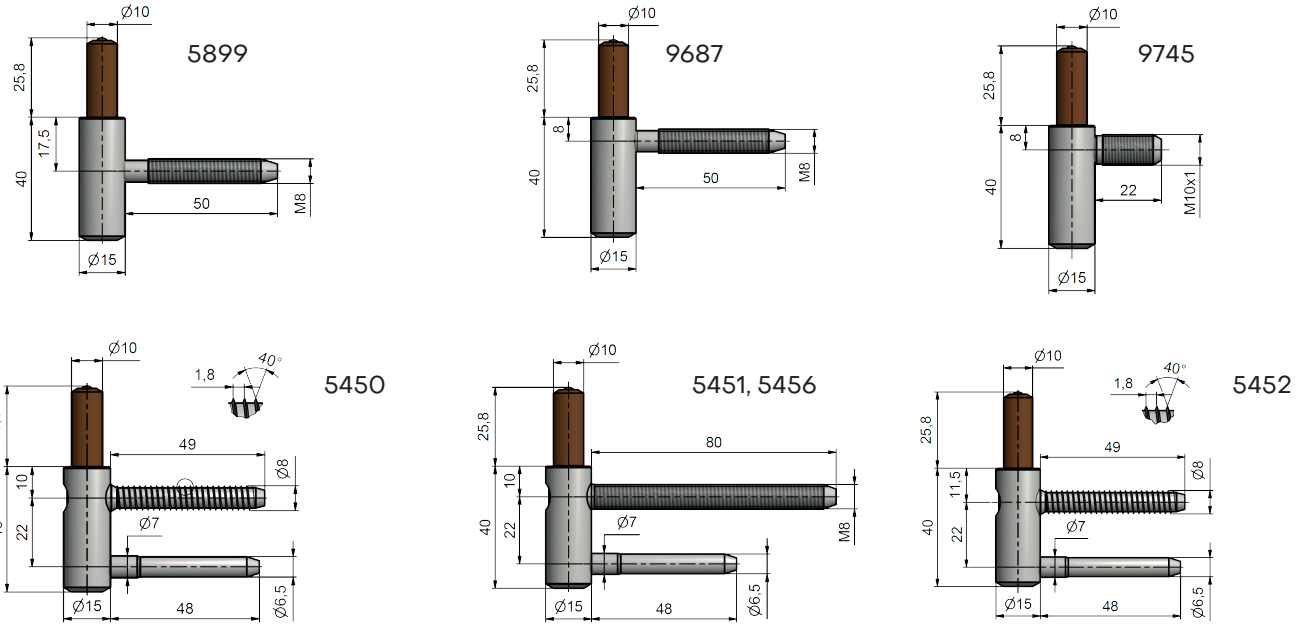

příslušenství a montážní pomůcky / accessories and templates



Přípravek k zašroubování 6766 Assembly device 6766	Závěs dveřní 80/10 VD (60/10 VD) Door hinge 80/10 VD (60/10 VD)	Návleky na zakázku Decorative caps upon request	Vložka závěsu M10x1 pro 9745 Hinge liner M10x1 for 9745

Závěs dveřní 80/10 SD 22/M7
Door hinge 80/10 SD 22/M7

Závěs dveřní TUKAN INOX SD 22/M7 PH nerez
Door hinge TUKAN INOX SD 22/M7 PH stainless steel



technická specifikace / technical specification

Číslo výrobku Product No.	Název Name	PÚ SF	Únosnost / 1 ks Load / 1 piece kg (ČSN EN 1935)*
9732	Závěs dveřní 80/10 SD 22/M7 PH / Door hinge 80/10 SD 22/M7 PH	CR SAT, NI, NI SAT, PMS, SMO, ZN, ZN	20
9115 INOX	Záv. dveřní TUKAN INOX SD 22/M7 PH nerez / Door hinge TUKAN INOX SD 22/M7 PH SST		20
9733	Záv. dveřní 80/10 SD 22/M7 D PH / Door hinge 80/10 SD 22/M7 D PH	NI, NI SAT	20
9742	Závěs dveřní 80/10 SD 22/M7x25 / Door hinge 80/10 SD 22/M7x25	NI	20

* Více strana 129 / More see page 129

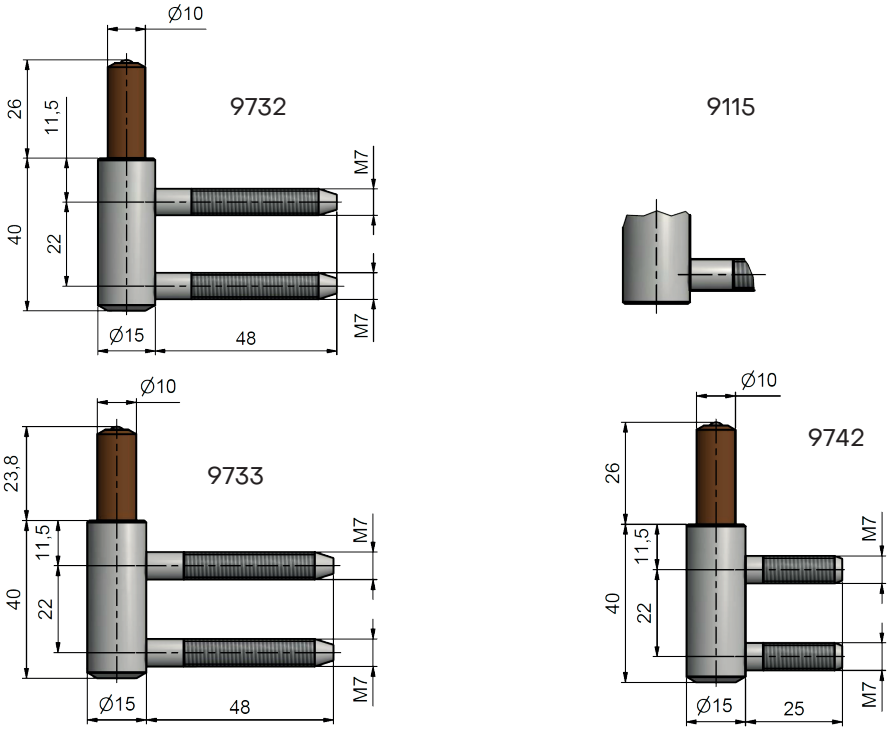

příslušenství a montážní pomůcky / accessories and templates

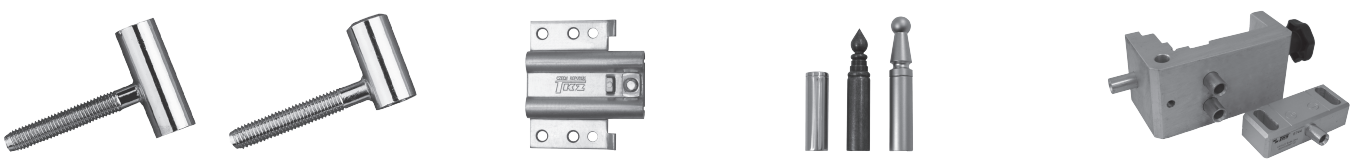

Záv. dveřní 80/10 VD M8 (60/10 VD) Door hinge 80/10 VD M8 (60/10 VD)	Vložka záv. 22/7 DZ Hinge liner 22/7 DZ	Návleky na zakázku Decorative caps upon request	Vrtací šablona na zakázku Drill template upon request

Závěs dveřní 80/10
Door hinge 80/10

Závěs dveřní, TUKAN INOX nerez
Door hinge TUKAN INOX stainless steel

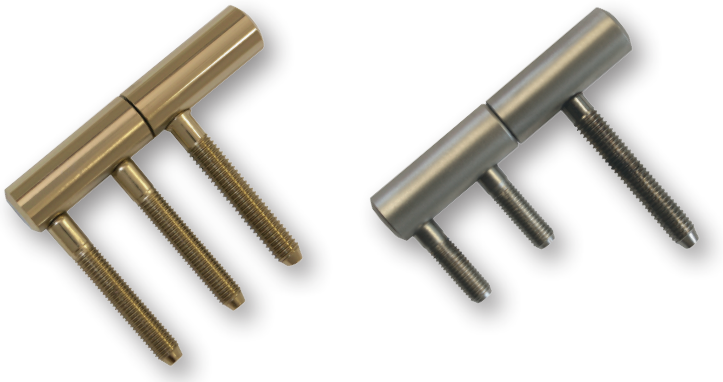

technická specifikace / technical specification

Číslo výrobku Product No.	Název Name	PÚ SF	Únosnost / 1 ks Load / 1 piece kg (ČSN EN 1935)*
9692	Závěs dveřní 80/10 M8 22/M7 / Door hinge 80/10 M8 22/M7	LAK ANTIKA, NI, NI SAT, PMS, SM, SMO, ZN, ZN	20
9110 INOX	Závěs dveřní TUKAN INOX / Door hinge TUKAN INOX		20
5896	Závěs dveřní 80/10 M8 22/M7x25 / Door hinge 80/10 M8 22/M7x25	LAK ANTIKA, NI, NI SAT	20

* Více strana 129 / More see page 129

9692

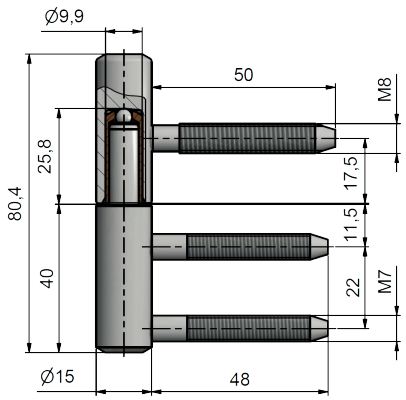

9110

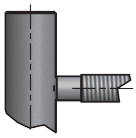

5896

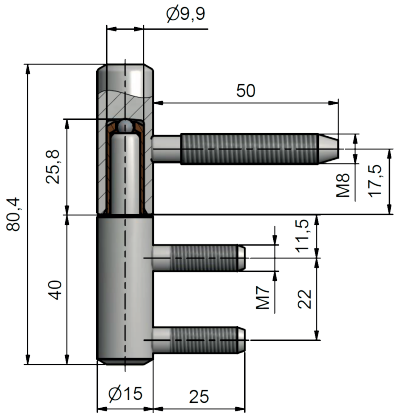

příslušenství a montážní pomůcky / accessories and templates



Přípravek
k zašroubování 6766
Assembly device 6766



Vložka závěsu
22/7 DZ
Hinge liner 22/7 DZ
pro/for 9692, 109, 10



Držák závěsu
OKZ 22/7 PH pro 5896
Hinge holder
OKZ 22/7 PH for 5896

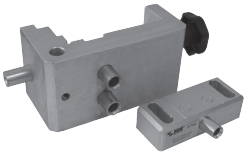

Vrtací šablona
na zakázku
Drill template
upon request

Dveřní kování (pro dveře s polodrážkou) / Door hinges (for rebated door)

Závěs dveřní 30 UR27
Door hinge 30 UR27

Závěs dveřní 60 UR27
Door hinge 60 UR27



technická specifikace / technical specification

Číslo výrobku Product No.	Název Name	PÚ SF	Únosnost / 1 ks Load / 1 piece kg (ČSN EN 1935)*
9670	Závěs dveřní 30 UR27 / Door hinge 30 UR27	LAK ANTIKA, NI, NI SAT, PMS	20
9667	Závěs dveřní 60 UR27 / Door hinge 60 UR27	LAK ANTIKA, NI, NI SAT, PMS, SM, SMO, ZN	20
9669	Závěs dveřní 60 UR27/II / Door hinge 60 UR27/II	PMS	20

* Více strana 129 / More see page 129

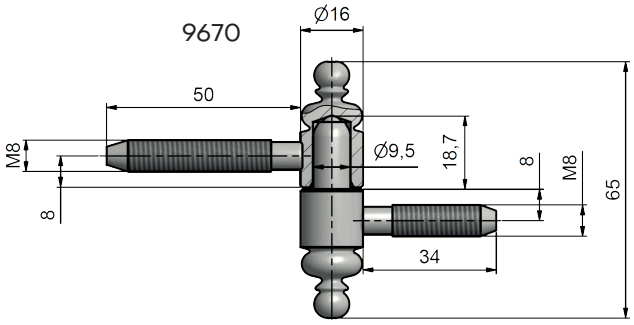

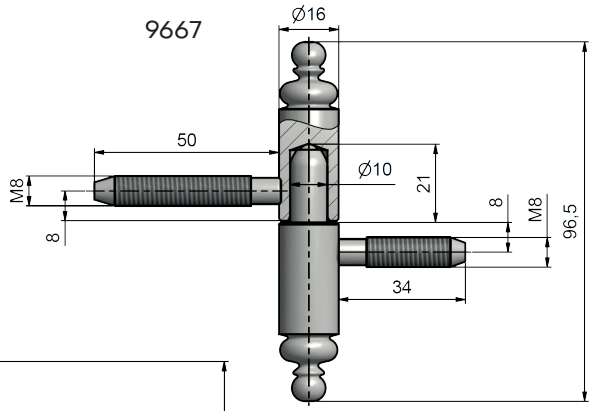

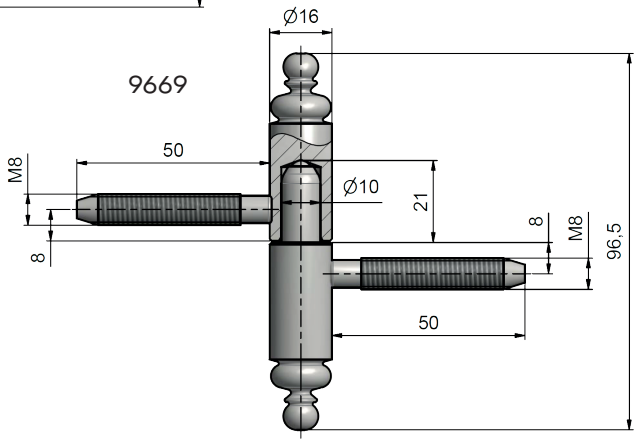

příslušenství a montážní pomůcky / accessories and templates



Přípravek k zašroubování 6767
Assembly device 6767



Vrtací šablona 6727
Drill template 6727

Závěs dveřní 15x100 UR01, UR25
Door hinge 15x100 UR01, UR25

Závěs dveřní 15x100 UR25 nerez
Door hinge 15x100 UR25 stainless steel

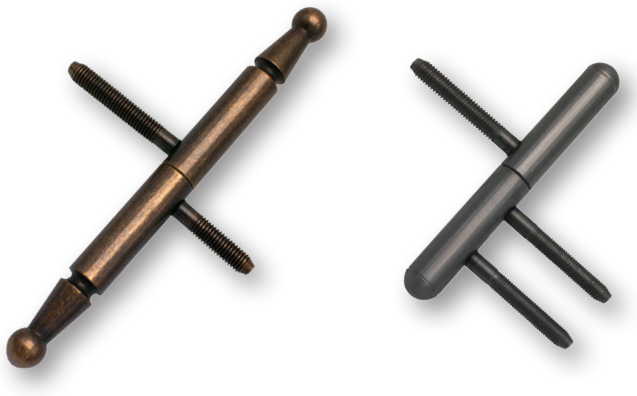

technická specifikace / technical specification

Číslo výrobku Product No.	Název Name	PÚ SF	Únosnost / 1 ks Load / 1 piece kg (ČSN EN 1935)*
9090	Závěs dveřní 15x100 UR01 / Door hinge 15x100 UR01	LAK 9010, LAK 9005, PMS, SMO, ZN	20
9094	Záv. dveřní 15x100 UR01 22/M7 / Door hinge 15x100 UR01 22/M7	SMO	20
9091	Závěs dveřní 15x100 UR25 / Door hinge 15x100 UR25	LAK 1013, PMS, SMO, ZN	20
9092 INOX	Záv. dveřní 15x100 UR25 nerez / Door hinge 15x100 UR25 SST		20
9095	Záv. dveřní 15x100 UR25 22/M7 / Door hinge 15x100 UR25 22/M7		20

* Více strana 129 / More see page 129

9090

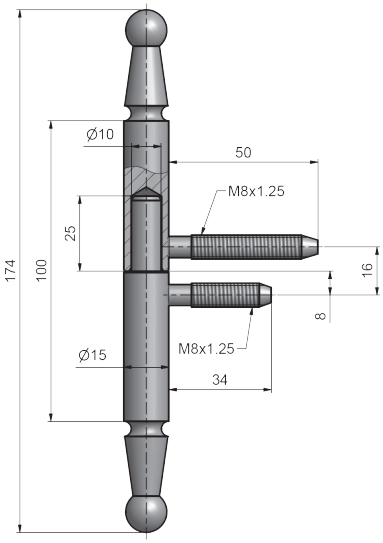

9094

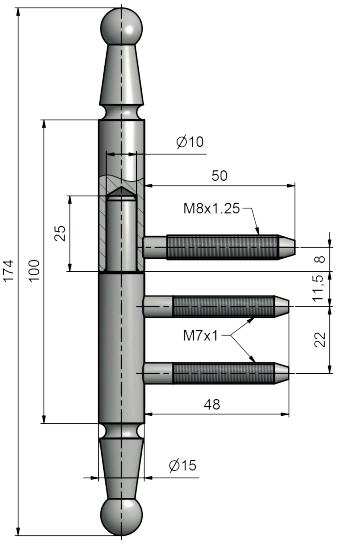

9091
9092

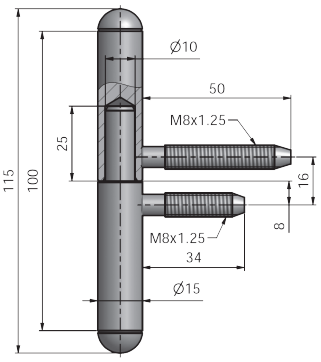

9095

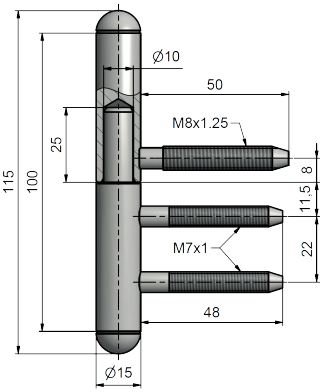

příslušenství a montážní pomůcky / accessories and templates



Přípravek k zašroubování 6766
Assembly device 6766



Vrtací šablona 6727
Drill template 6727



Vložka závěsu 22/7 DZ pro 9094, 9095
Hinge liner 22/7 DZ for 9094, 9095

Závěs třídílný 14x60 M8/50
Hinge to screw of three parts 14x60 M8/50



technická specifikace / technical specification

Číslo výrobku Product No.	Název Name	PÚ SF	Únosnost / 1 ks Load / 1 piece kg (ČSN EN 1935)*
9634	Záv. třídílný 14x60 M8/50 / Hinge to screw of three parts 14x60 M8/50	ZN ZN	20

* Více strana 129 / More see page 129

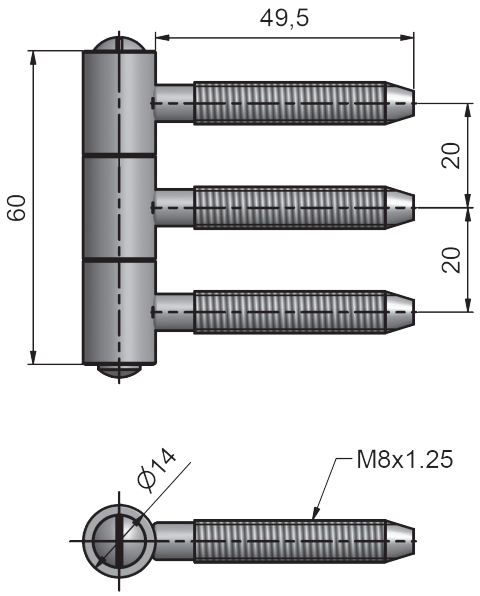

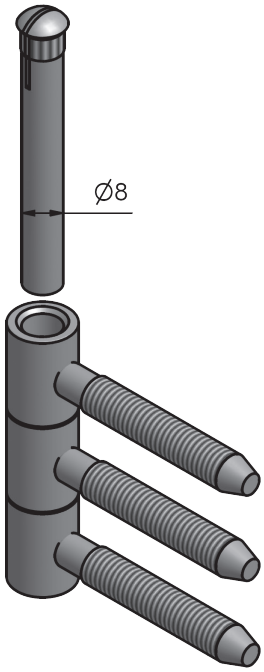

ZAKOVÁNÍ ZÁVĚSU
HINGE FORGING

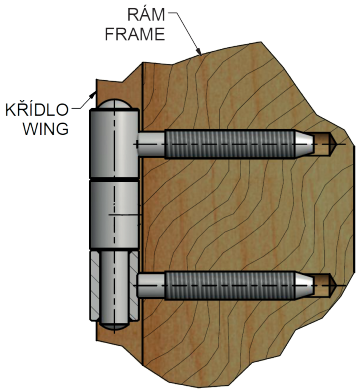

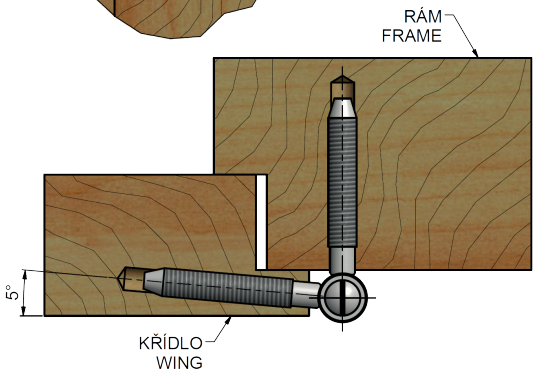

příslušenství a montážní pomůcky / accessories and templates



Přípravek k zašroubování 6765
Assembly device 6765



Vrtací šablona 6724
Drill template 6724

Dveřní kování (pro dveře bez polodrážky) / Door hinges (for non-rebated door)

Závěs pro skládací dveře
Hinge for folding doors

Závěs pro skládací dveře 50
Hinge for folding doors 50



technická specifikace / technical specification

Číslo výrobku Product No.	Název Name	PÚ SF	Únosnost / 1 ks Load / 1 piece kg*
8285	Závěs pro skládací dveře / Hinge for folding door	ZN ZN	2
8286/8287	Závěs pro skládací dveře 50 / Hinge for folding door 50	NI NI SAT ZN	2

* Více strana 129 / More see page 129

8285

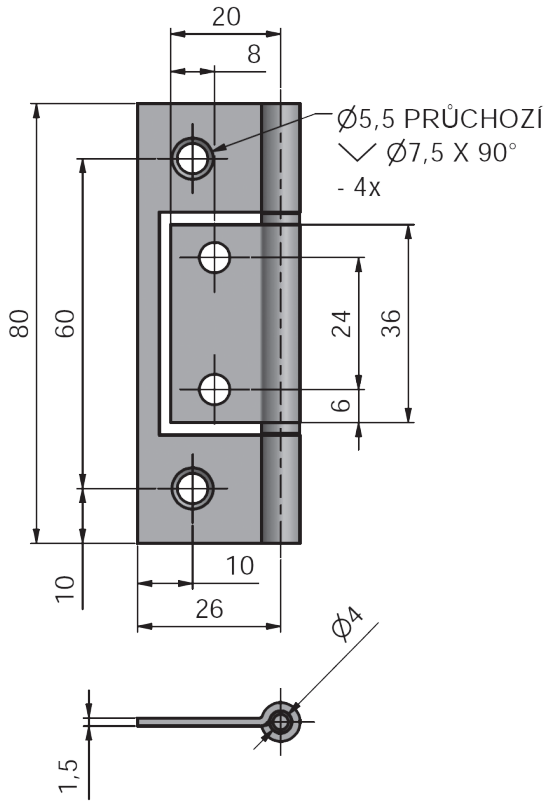

8286

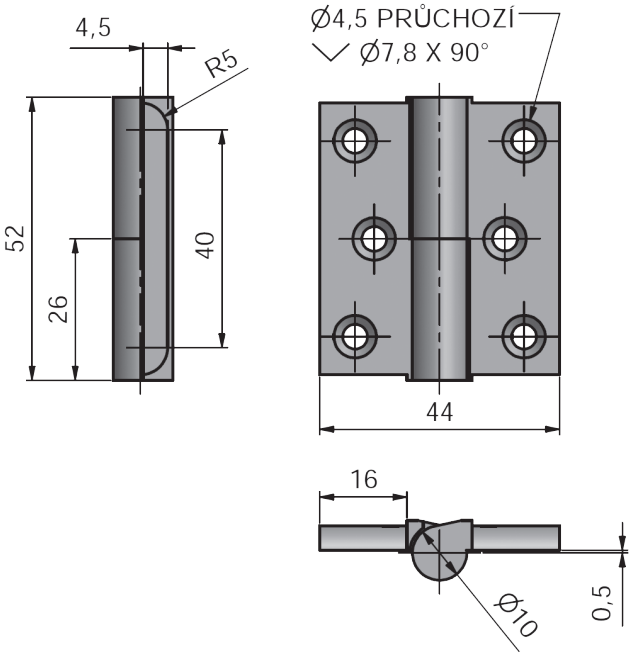

ZOBRAZEN ZÁVĚS PRAVÝ
THE RIGHT HINGE IS DISPLAYED

K přišroubování doporučujeme použít vruty ø 3,5 mm (pro 8285), ø 3 mm (pro 8286), minimální délky 35 mm.
We recommend that wood screws of ø 3,5 (for 8285), ø 3 mm (for 8286), minimum length 35 mm to be used for the fastening.

Kovová podložka průměr 15 mm, 16 mm
Metal pad diameter 15 mm, 16 mm



technická specifikace / technical specification

Číslo výrobku Product No.	Název Name	PÚ SF
9387	Kovová podložka 1x15 / Metal pad 1x15	NI NI SAT ZN ZN
9396	Kovová podložka 2x15 / Metal pad 2x15	NI NI SAT ZN ZN
9393	Kovová podložka 3x15 / Metal pad 3x15	NI NI SAT ZN ZN
9392	Kovová podložka 1x16 / Metal pad 1x16	NI NI SAT ZN ZN
9391	Kovová podložka 2x16 / Metal pad 2x16	NI NI SAT ZN ZN
9390	Kovová podložka 3x16 / Metal pad 3x16	NI NI SAT PMS ZN ZN

* Více strana 129 / More see page 129

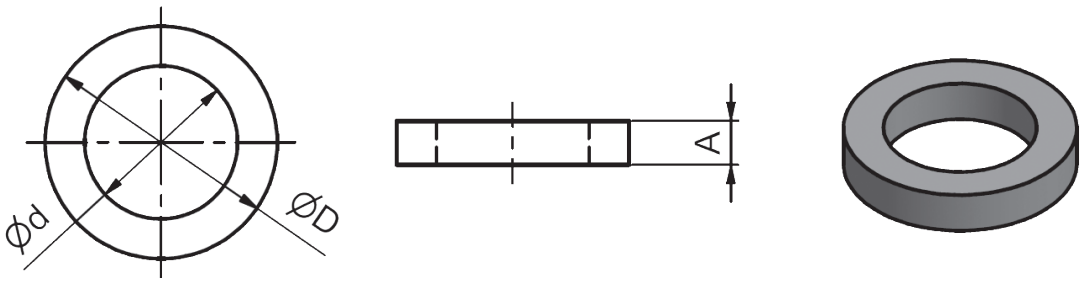

Číslo výrobku Product No.	Typ podložky / Type of pad	Rozměry v mm / Dimensions in mm		
		D	d	A
9387	Kovová podložka 1x15 / Metal pad 1x15	15	10,5	1
9396	Kovová podložka 2x15 / Metal pad 2x15	15	10,5	2
9393	Kovová podložka 3x15 / Metal pad 3x15	15	10,5	3
9392	Kovová podložka 1x16 / Metal pad 1x16	16	10,5	1
9391	Kovová podložka 2x16 / Metal pad 2x16	16	10,5	2
9390	Kovová podložka 3x16 / Metal pad 3x16	16	10,5	3

příslušenství a montážní pomůcky / accessories and templates





Závěsy průměr 15 mm, průměr čepu 10 mm Hinges diameter 15 mm, pin diameter 10 mm	Závěsy průměr 16 mm, průměr čepu 10 mm Hinges diameter 16 mm, pin diameter 10 mm

Dveřní kování (pro dveře bez polodrážky) / Door hinges (for non-rebated door)

Závěs skrytý TKZ ESPRIT
Concealed hinge TKZ ESPRIT

Zátěžová třída 10, bezpečnostní třída RC 2
Load class 10, safety class RC 2

Univerzální montáž pro pravé i levé dveře.
Universal design for left- and right- hand doors.

Čepy jsou vyrobeny z nerezové oceli a uloženy v ložiscích.
Stainless steel pins supported on bearings.



technická specifikace / technical specification

Číslo výrobku Product No.	Název Name	PÚ SF	Únosnost / 1 ks Load / 1 piece kg (EAD)*
3303	Závěs skrytý TKZ ESPRIT sada 2 ks / Concealed hinge TKZ ESPRIT set 2 pcs	BR SAT LAK 9016 LAK 9004 NI SAT	30
3313	Závěs skrytý TKZ ESPRIT sada 3 ks / Concealed hinge TKZ ESPRIT set 3 pcs	BR SAT LAK 9016 LAK 9004 NI SAT	30

* Více strana 129 / More see page 129

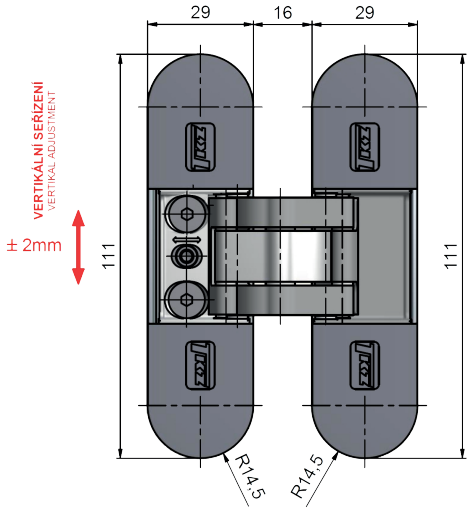

ŘEZ
SECTIONAL VIEW

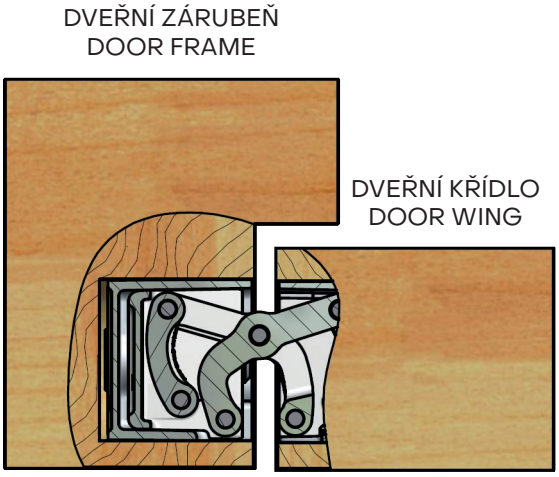

příslušenství a montážní pomůcky / accessories and templates

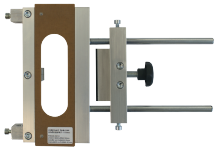

Šablona TKZ ESPRIT 6775
Drill template TKZ ESPRIT 6775



Plech TKZ Esprit 0, 2, 4, 6, 9 mm
Plate TKZ ESPRIT 0, 2, 4, 6, 9 mm

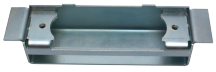

Držák závěsu TKZ ESPRIT pro OZ
Metal retainer TKZ ESPRIT for OZ

Závěs skrytý TKZ ESPRIT
Concealed hinge TKZ ESPRIT

ÚNOSNOST ZÁVĚSŮ
LOAD HINGES

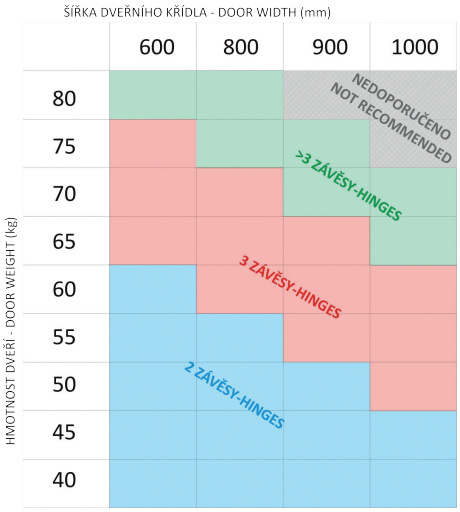

ZAKOVÁNÍ ZÁVĚSŮ
HINGE ASSEMBLY

DLE NORMY ČSN 74 6401
ACCORDING TO THE ČSN 74 6401

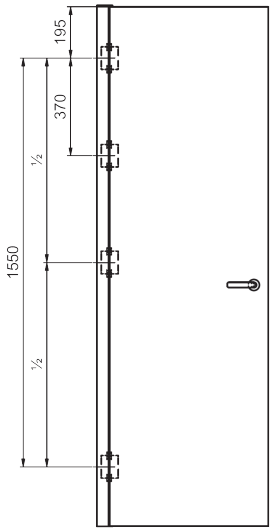

DLE NORMY DIN 18 101
ACCORDING TO THE DIN 18 101

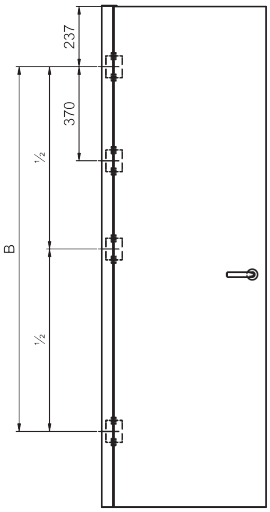

Výška dveřního křídla Door height	B
1860 – 2110 mm	1435 mm
2111 – 2235 mm	1560 mm
2236 – 2360 mm	1685 mm

Stanovení výšky pro výběr kotvícího plechu pro obložkovou zárubeň.
Determination of height for choosing steel plate for wooden casing.
C = A – B
A – rozměr obložky v místě uchycení závěsu
A – casing dimension in hinge gripping point
B – rozměr závěsu ESPRIT – 6,5 mm
B – hinge dimension ESPRIT – 6,5 mm

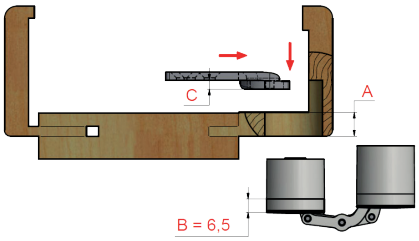

ZAKOVÁNÍ
ASSEMBLY

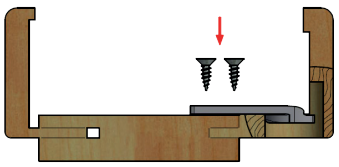

UCHYCENÍ PLECHU
PLATE GRIPPING



Dveřní kování (pro dveře bez polodrážky) / Door hinges (for non-rebated door)

Závěs skrytý DX 38, DX 40
Concealed hinge DX 38, DX 40

Závěs skrytý DX 38 design
Concealed hinge DX 38 design

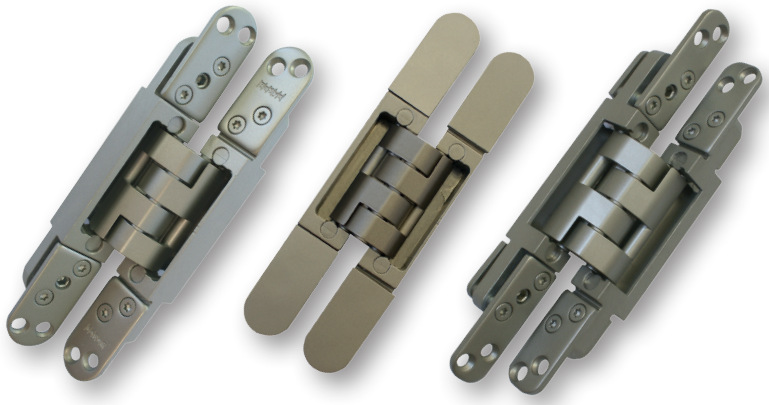

technická specifikace / technical specification

Číslo výrobku Product No.	Název Name	PÚ SF	Únosnost / 2 ks Load / 2 piece kg (EAD)*
39072	Závěs skrytý DX 38 / Concealed hinge DX 38	NI SAT	60
39484	Závěs skrytý DX 38 design / Concealed hinge DX 38 design	NI SAT	60
39314	Závěs skrytý DX 42 / Concealed hinge DX 42	NI SAT	60

* Více strana 129 / More see page 129

39072

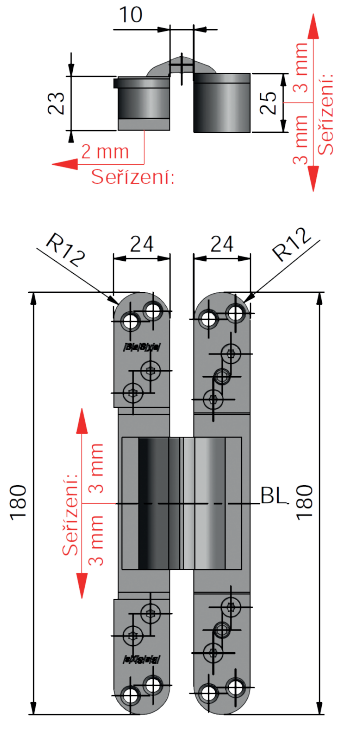

39314

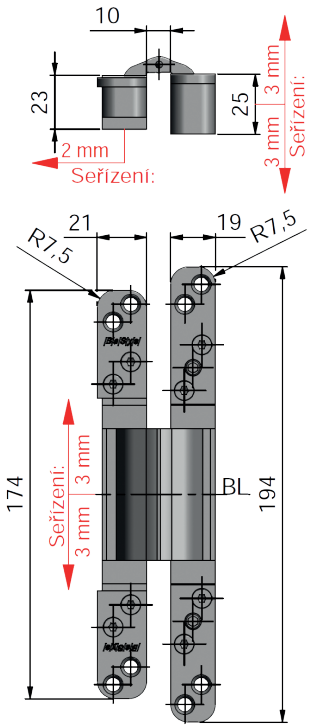

BL – REFERENČNÍ LINIE ZÁVĚSU
BL – REFERENCE LINE OF THE HINGE

Zakování závěsů:
dle normy DIN 18 101
(viz str. 129)
Hinge assembly:
according to the DIN 18 101
(for more see page 129)

příslušenství a montážní pomůcky / accessories and templates

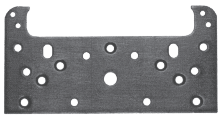

Plech DX 38, DX 40
Plate DX 1-38, DX 1-40



Držák závěsu DX 38 pro OZ
Metal retainer for steel frame



Šablona frézovací BASYS 6769
Milling template BASYS 6769

Závěs skrytý DX 61, DX 100, DX 101, DX 200
Concealed hinge DX 61, DX 100, DX 101, DX 200

Závěs skrytý DX 61 design, DX 101 design
Concealed hinge DX 61 design, DX 101 design

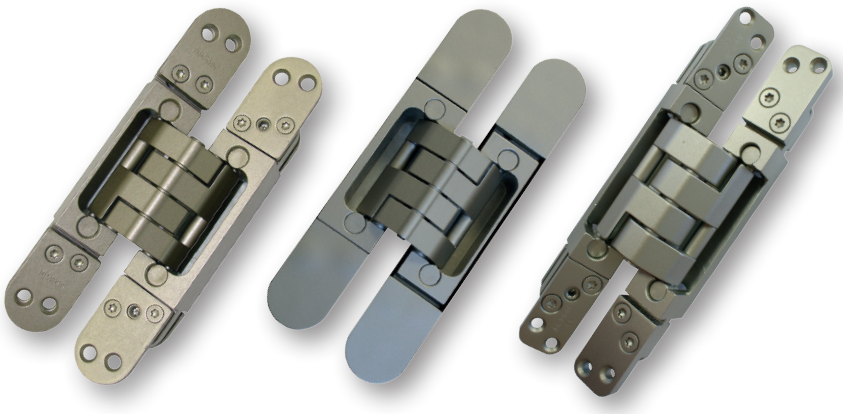

technická specifikace / technical specification

Číslo výrobku Product No.	Název Name	PÚ SF	Únosnost / 2 ks Load / 2 piece kg (EAD)*
37915	Závěs skrytý DX 61 / Concealed hinge DX 61	NI SAT	100
39488	Závěs skrytý DX 61 design / Concealed hinge DX 61 design	NI SAT	100
37939	Závěs skrytý DX 100 / Concealed hinge DX 100	NI SAT	120
37916	Závěs skrytý DX 101 / Concealed hinge DX 101	NI SAT	120
39489	Závěs skrytý DX 101 design / Concealed hinge DX 101 design	NI SAT	120
37917	Závěs skrytý DX 200 / Concealed hinge DX 200	NI SAT	200

* Více strana 129 / More see page 129

37915, 37916

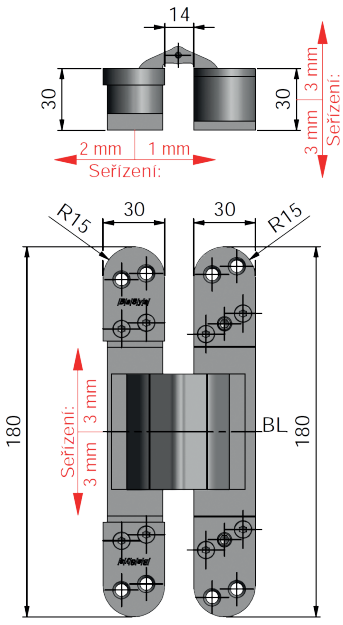

37939

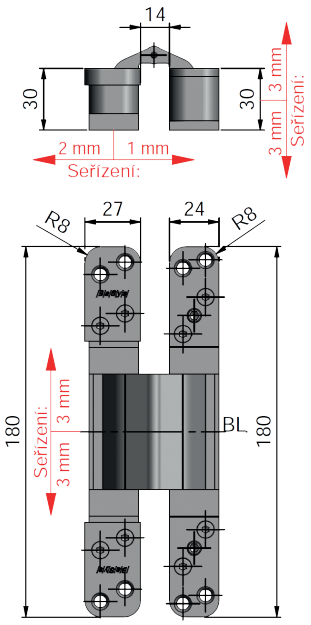

37917

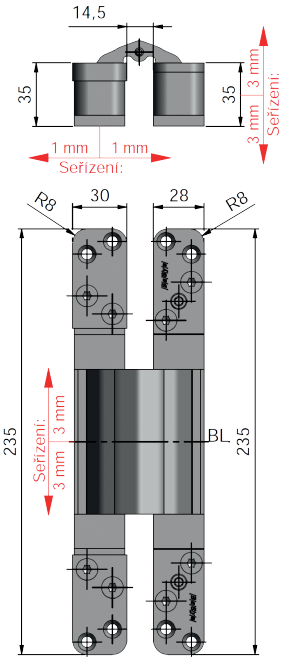

BL – REFERENČNÍ LINIE ZÁVĚSU
BL – REFERENCE LINE OF THE HINGE

Zakování závěsů:
dle normy DIN 18 101
(viz str. 129)
Hinge assembly:
according to the DIN 18 101
(for more see page 129)

příslušenství a montážní pomůcky / accessories and templates



Plech DX 61 / DX 101, DX 1-200
Plate DX 61 / DX 101, DX 1-200



Držák závěsu pro OZ
Metal retainer for steel frame

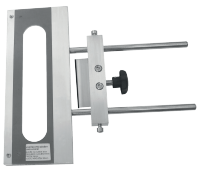

Šablona frézovací BASYS 6769
Milling template BASYS 6769

Závěs skrytý FX2-60 3-D
Concealed hinge FX2-60 3-D

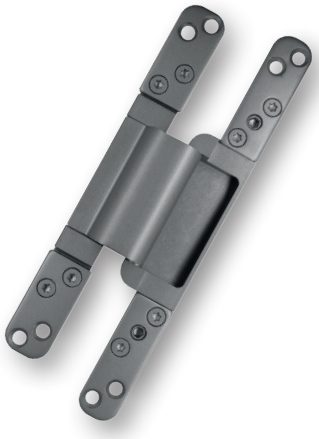

technická specifikace / technical specification

Číslo výrobku Product No.	Název Name	PÚ SF	Únosnost / 2 ks Load / 2 piece kg (EAD)*
39890	Závěs skrytý FX2-60 3-D / Concealed hinge FX2-60 3-D	NI SAT	80

* Více strana 129 / More see page 129

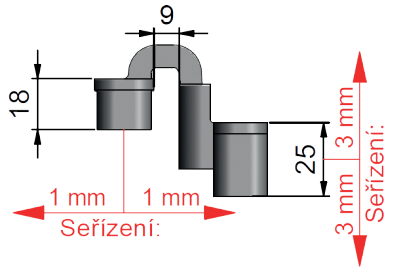

BL – REFERENČNÍ LINIE ZÁVĚSU
BL – REFERENCE LINE OF THE HINGE

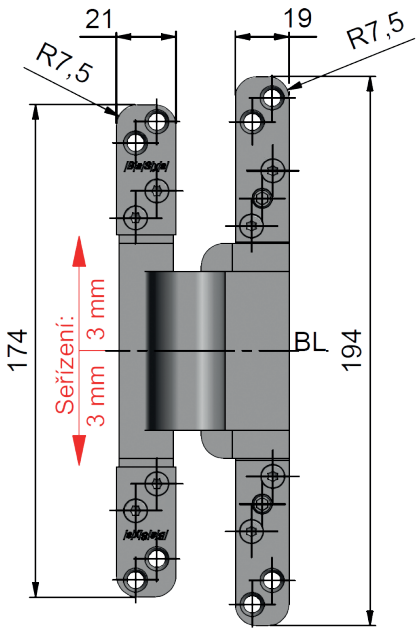

Zakování závěsů:
dle normy DIN 18 101
(viz str. 129)
Hinge assembly:
according to the DIN 18 101
(for more see page 129)

příslušenství a montážní pomůcky / accessories and templates





Plech DX 61 / DX 101, DX 1-200 Plate DX 61 / DX 101, DX 1-200	Držák závěsu pro OZ Metal retainer for steel frame

Závěs objektový 2029, 2039 nerez
OBJECTA hinge 2029, 2039 stainless steel

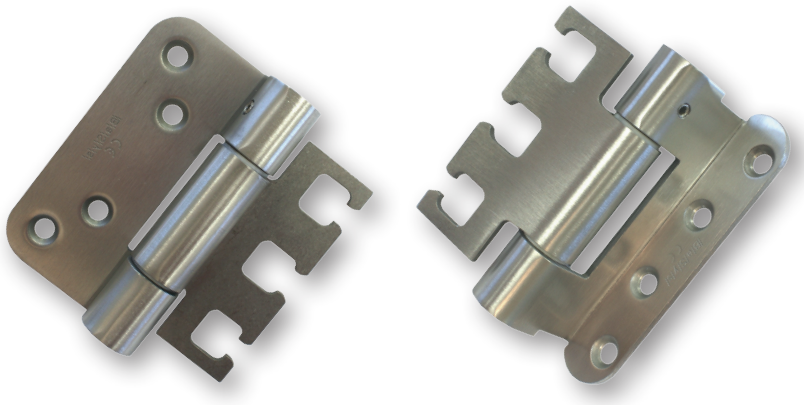

technická specifikace / technical specification

Číslo výrobku Product No.	Název Name	PÚ SF	Únosnost / 2 ks Load / 2 piece kg (ČSN EN 1935)*
37725 INOX	Závěs objektový 2029/100/56 nerez / OBJECTA hinge 2029/100/56 SST		80
37912 INOX	Závěs objektový 2039/100/56 nerez / OBJECTA hinge 2039/100/56 SST		80

* Více strana 129 / More see page 129

37725

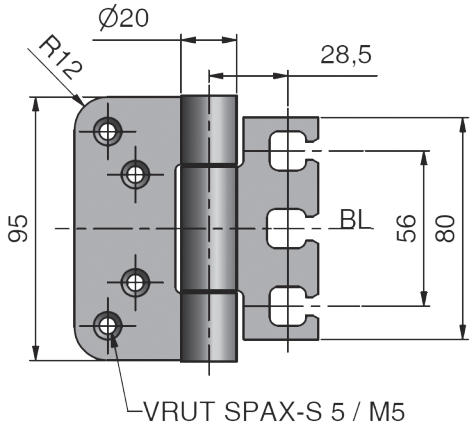

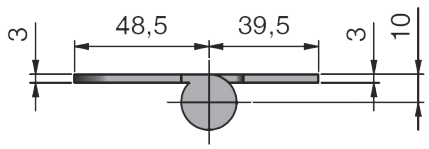

PRO DVEŘE BEZ POLODRÁŽKY
FOR NON-REBATED DOOR

37912

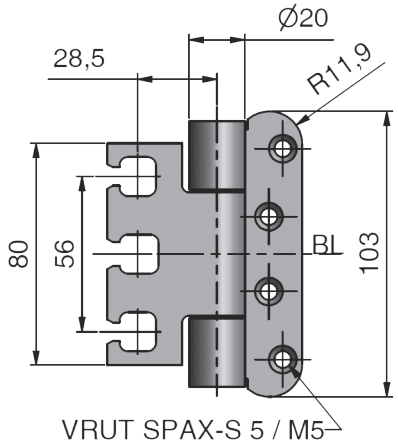

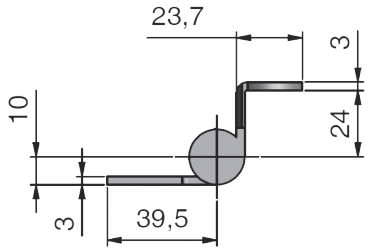

PRO DVEŘE S POLODRÁŽKOU
FOR REBATED DOOR

K přišroubování doporučujeme použít vruty ø 5 mm, minimální délky 50 mm.
We recommend that wood screws of diameter 5 mm, minimum length 50 mm to be used for the fastening.

příslušenství a montážní pomůcky / accessories and templates



Držák závěsu pro OZ 37891
Metal plate retainer for OZ 37891



Držák STV 75/56 3-D 36625
Metal retainer STV 75/56 3-D 36625

Dveřní kování (pro dveře bez polodrážky) / Door hinges (for non-rebated door)

Závěs objektový 2093/120 nerez, 2093/100 nerez
OBJECTA hinge 2093/120 stainless steel, 2093/100 stainless steel

Závěs objektový 2092/100 nerez
OBJECTA hinge 2092/100 stainless steel



technická specifikace / technical specification

Číslo výrobku Product No.	Název Name	PÚ SF	Únosnost / 2 ks Load / 2 piece kg (ČSN EN 1935)*
37753 INOX	Záv. objektový 2093/120 nerez / OBJECTA hinge 2093/120 stainless steel	▨	80
37752 INOX	Záv. objektový 2093/100 nerez / OBJECTA hinge 2093/100 stainless steel	▨	80
37750 INOX	Záv. objektový 2092/100 nerez / OBJECTA hinge 2092/100 stainless steel	▨	80

* Více strana 129 / More see page 129

37753

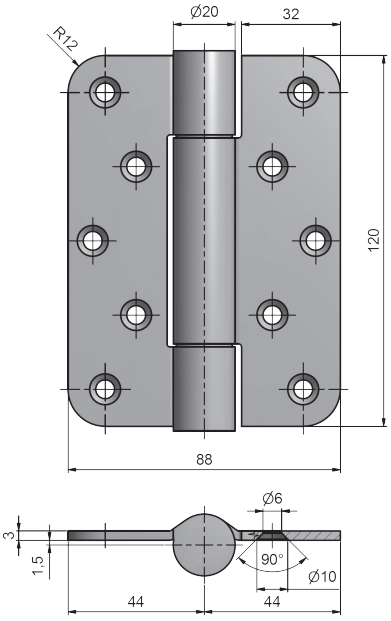

37752

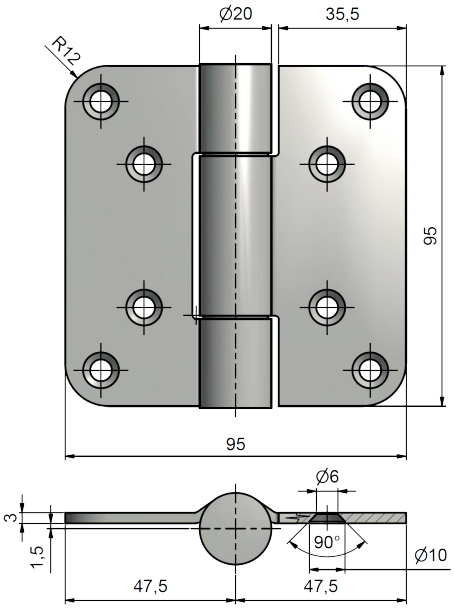

37750

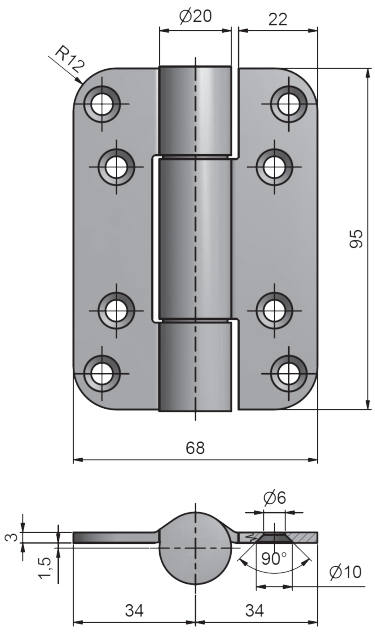

ZAKOVÁNÍ ZÁVĚSU
HINGE ASSEMBLY

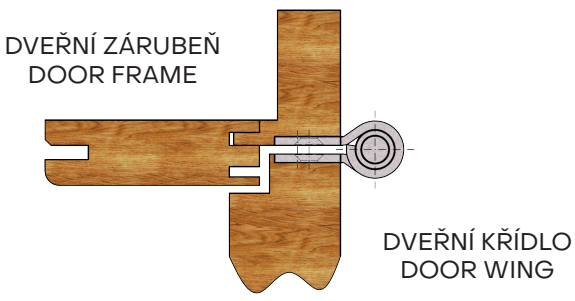

K přišroubování doporučujeme použít vruty ø 5 mm, minimální délky 50 mm.
We recommend that wood screws of diameter 5 mm, minimum length 50 mm to be used for the fastening.

NÁBYTKOVÉ KOVÁNÍ

FURNITURE HINGES

TKZ

Závěs KZ 40, UR, bez otvorů, bez prolisů, klasik
Hinge KZ 40, UR, without outlet, without skim, classic

Závěs KZ 40x40 nerez
Hinge KZ 40x40 stainless steel

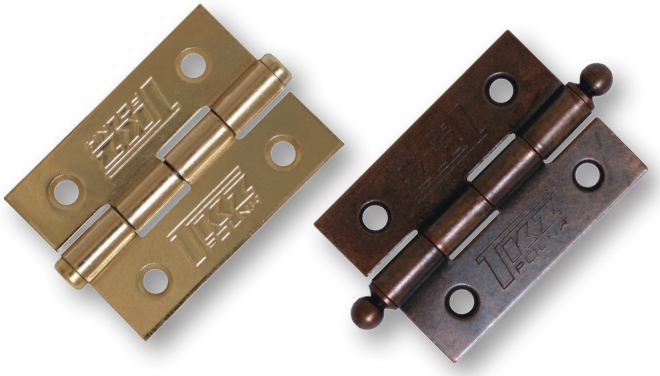

technická specifikace / technical specification

Číslo výrobku Product No.	Název Name	PÚ SF	Únosnost / 1 ks Load / 1 piece kg (RAL – RG607/8)*
8239	Závěs KZ 40 bez otvorů / Hinge KZ 40 without outlet	ZN	1,25
8240	Závěs KZ 40/ Hinge KZ 40	☒ PMS SM ZN	1,25
8241	Závěs KZ 40 UR / Hinge KZ 40 UR	PMS SM SMO ZN	1,25
8242	Závěs KZ 40 klasik / Hinge KZ 40 classic	ZN	1,25
8243	Závěs KZ 40 bez prolisu / Hinge KZ 40 without skim	☒ ZN	1,25
8266 INOX	Závěs KZ 40x40 nerez / Hinge KZ 40x40 stainless steel	☒	1,25

* Více strana 129 / More see page 129

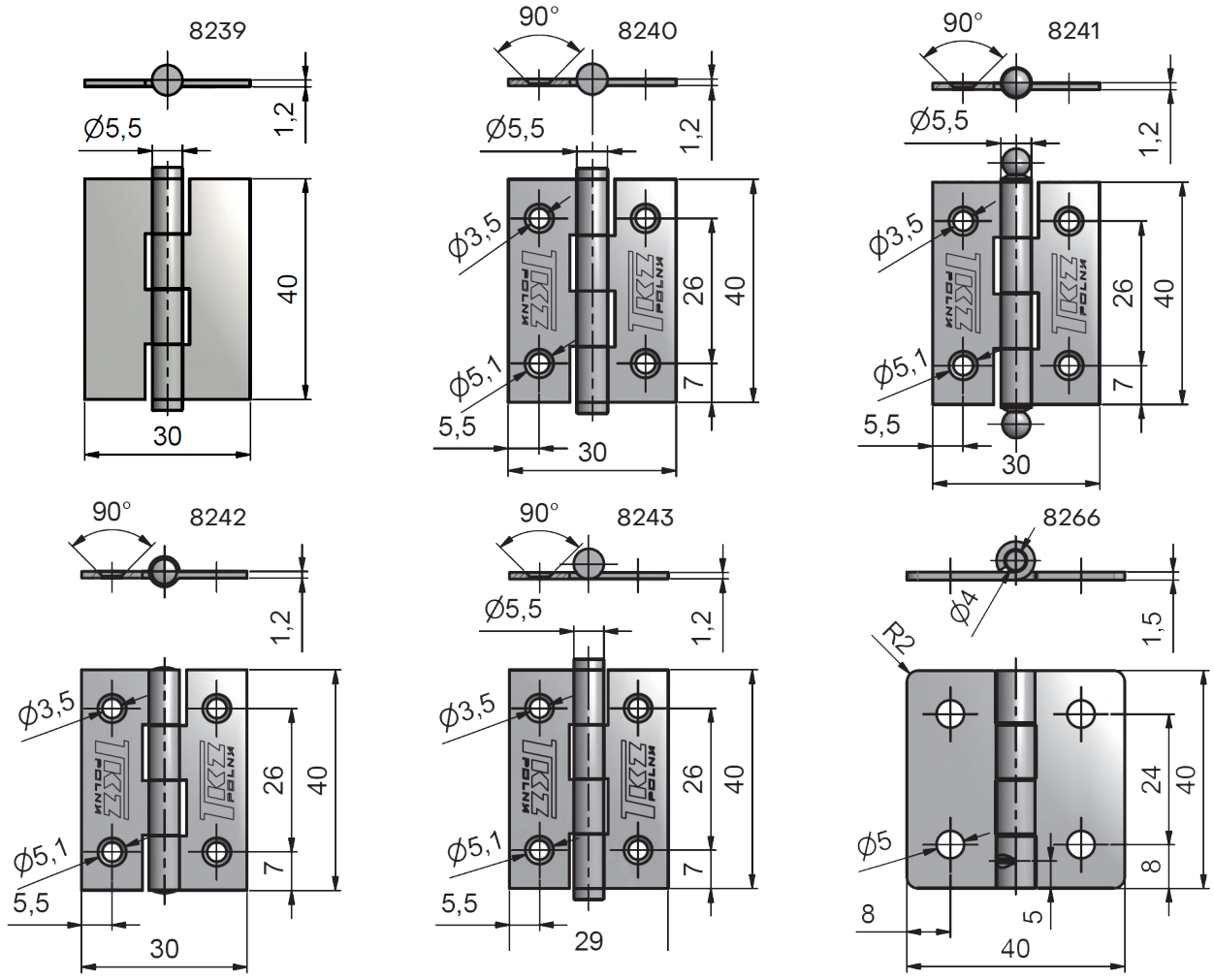

K přišroubování doporučujeme použít vruty ø 2,5 mm, minimální délky 16 mm.
We recommend that wood screws of diameter 2,5 mm, minimum length 16 mm to be used for the fastening.

Závěs KZ 60, UR, bez otvorů, klasik
Hinge KZ 60, UR, without outlet, classic

Závěs KZ 60x38 s R10, 60x38
Hinge KZ 60x38 with R10, 60x38

Závěs KZ 60x50
Hinge KZ 60x50

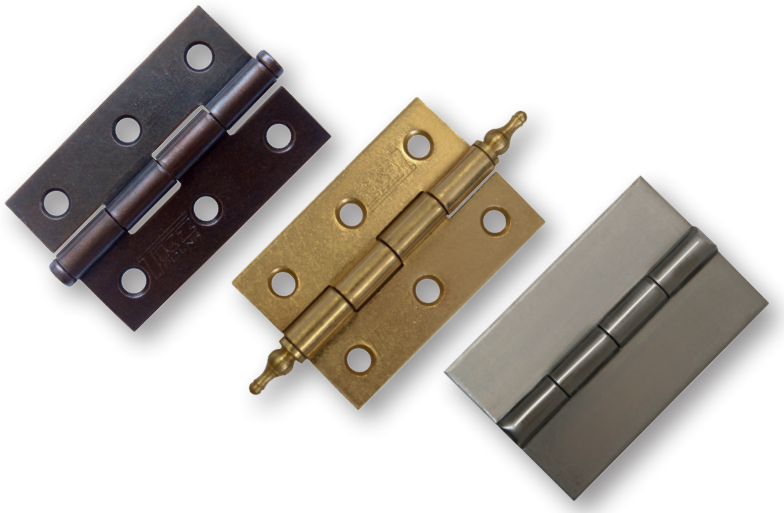

technická specifikace / technical specification

Číslo výrobku Product No.	Název Name	PÚ SF	Únosnost / 1 ks Load / 1 piece kg (RAL – RG607/8)*
8260	Závěs KZ 60 / Hinge KZ 60	☒ PMS SM SMO ZN	2
8261	Závěs KZ 60 UR / Hinge KZ 60 UR	☒ PMS SM SMO ZN	2
8262	Závěs KZ 60 bez otvorů / Hinge KZ 60 without outlet	ZN	2
8263	Závěs KZ 60 klasik / Hinge KZ 60 classic	☒	2
8264	Záv. KZ 60x38 bez prol. 2 otv s R10 / H. KZ 60x38 without skim 2 holes with R10	ZN	2
8265 INOX	Závěs KZ 60 nerez / Hinge KZ 60 stainless steel	☒	2
8271	Záv. KZ 60x50 bez prolisu bez otv. / H. KZ 60x50 without skim, without outlet	☒	2
8267 INOX	Záv. KZ 60x38 bez prolisu 2 otv nerez / H. KZ 60x38 without skim, 2 holes SST	☒	2

* Více strana 129 / More see page 129

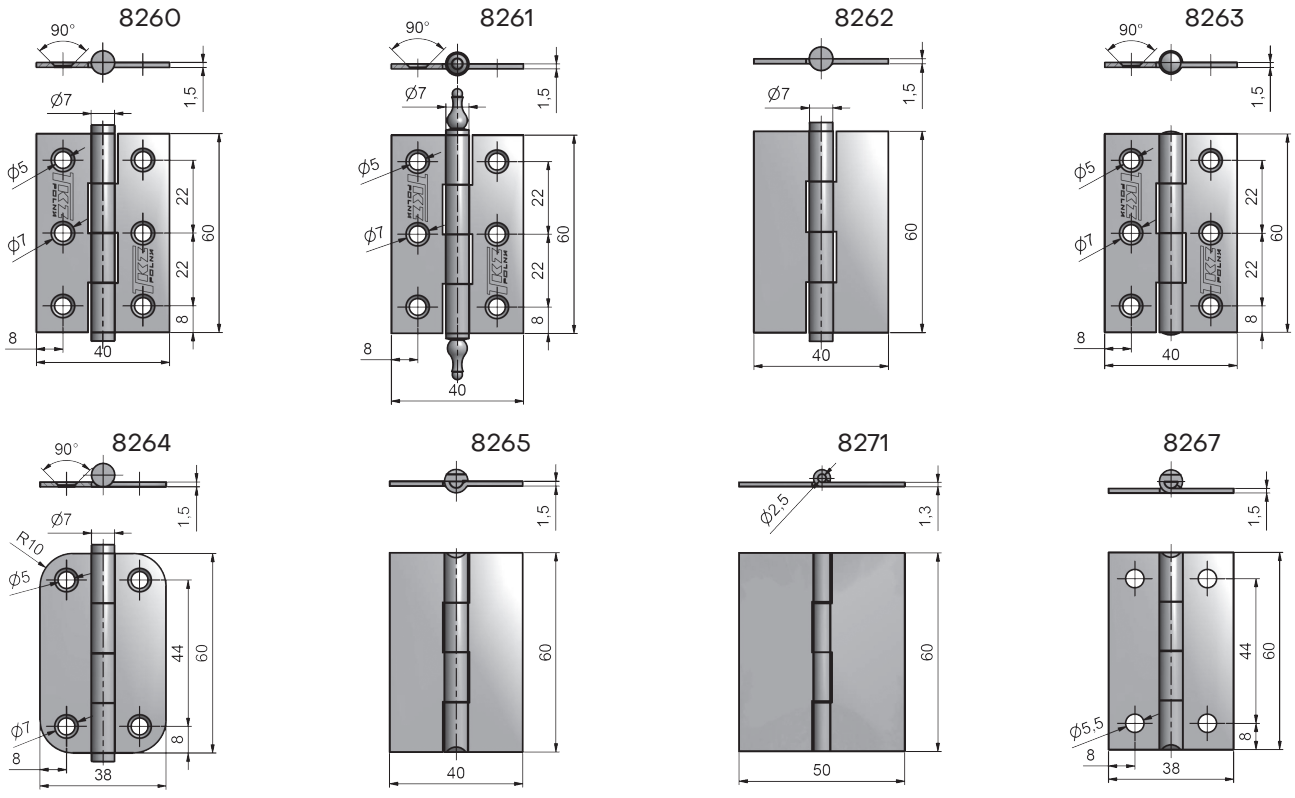

K přišroubování doporučujeme použít vruty ø 3,5 mm, minimální délky 16 mm.
We recommend that wood screws of diameter 3,5 mm, minimum length 16 mm to be used for the fastening.

Závěs KZ 80
Hinge KZ 80

Závěs KZ 80x68 bez prolisu s R10
Hinge KZ 80x68 without skim with R10

Závěs KZ 80x35 bez prolisu
Hinge KZ 80x35 without skim



technická specifikace / technical specification

Číslo výrobku Product No.	Název Name	PÚ SF	Únosnost / 1 ks Load / 1 piece kg (RAL - RG607/8)*
8280	Závěs KZ 80 / Hinge KZ 80	PMS SM ZN	3,25
8281	Závěs KZ 80 bez prolisu / Hinge KZ 80 without skim	ZN	3,25
8282	Závěs KZ 80x68 bez prolisu s R10 / Hinge KZ 80x68 without skim with R10	ZN	3,25
8283	Závěs KZ 80 klasik / Hinge KZ 80 classic	ZN	3,25
8284	Závěs KZ 80x35 bez prolisu / Hinge KZ 80x35 without skim	ZN	3,25

* Více strana 129 / More see page 129

8280

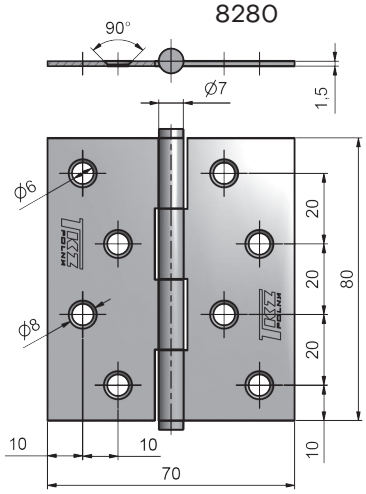

8281

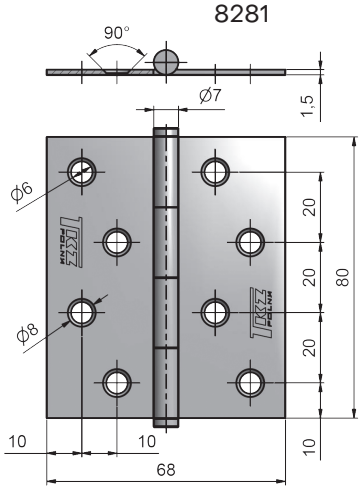

8282

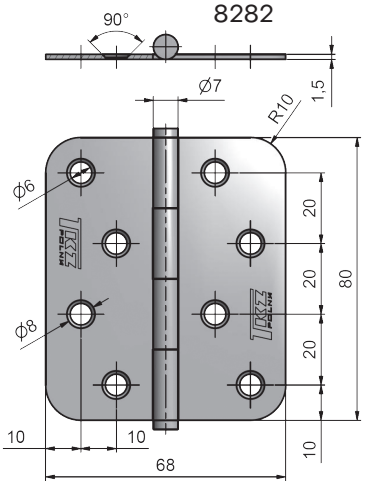

8283

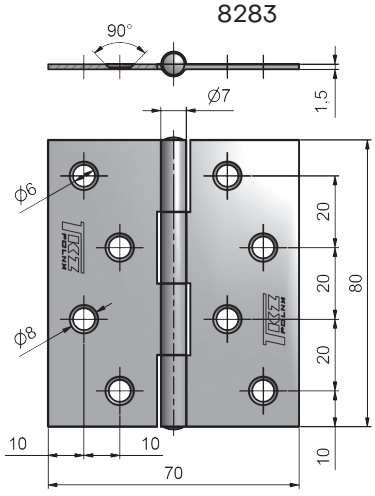

8284

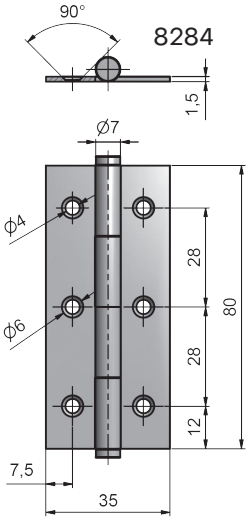

K přišroubování doporučujeme použít vruty ø 4 mm, minimální délky 20 mm.
We recommend that wood screws of diameter 4 mm, minimum length 20 mm to be used for the fastening.

Matice závrtná
Stud block

Sklapka 8
Ball catch 8

Podpěra čípková 5/3
Pin support 5/3

Podpěra čípková 7/5
Pin support 7/5



technická specifikace / technical specification

Číslo výrobku Product No.	Název Name	PÚ SF	Únosnost / 1 ks Load / 1 piece kg (RAL - RG607/8)*
8052 AL 100%	Matice závrtná M6 / 12x12 / Stud block M6 / 12x12	☒	30
8151	Sklapka 8/ Ball catch 8	☒	-
8161	Podpěra čípková 5/3 / Pin support 5/3	NI	15
8160 MS 100%	Podpěra čípková 5/3 MS / Pin nut 5/3 MS	☒	15
8166	Podpěra čípková 7/5 / Pin support 7/5	NI ZN ZN	15
8162 MS 100%	Podpěra čípková 7/5 MS / Pin nut 7/5 MS	☒	15

8052

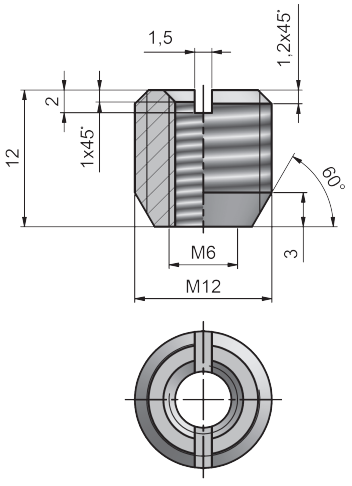

8151

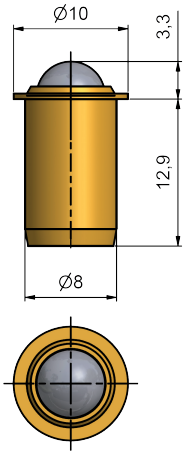

8161
8160

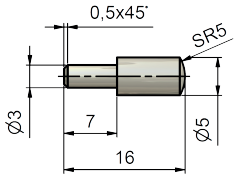

8166
8162

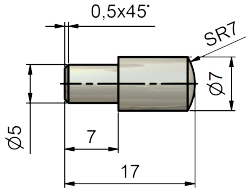

Šroub regulační 35
Adjusting screw 35

Patka stavěcí U1
Adjusting foot U1

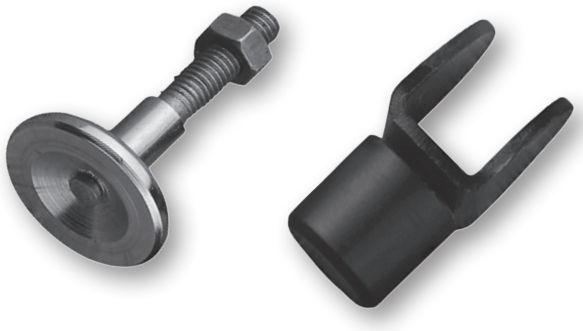

technická specifikace / technical specification

Číslo výrobku Product No.	Název Name	PÚ SF	Únosnost / 1 ks Load / 1 piece kg (RAL - RG607/8)*
8180	Šroub regulační 35 / Adjusting screw 35	ZN	70
8181	Patka stavěcí U1 / Adjusting foot U1	LAK 8014	70

8180

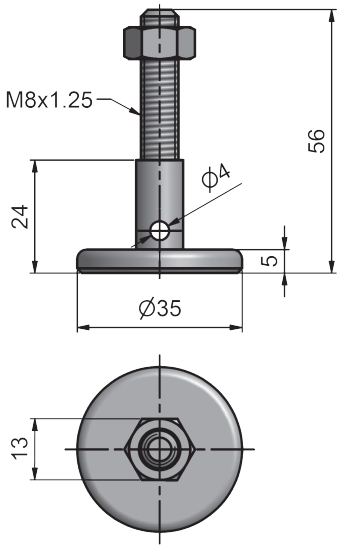

8181

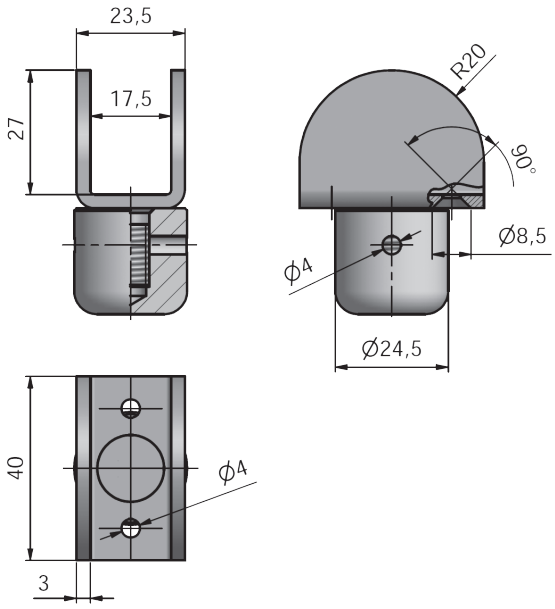

Matice válečková
Cylindrical nut

Matice kování spojovací
Nut connecting fitting

Kování spojovací 19, 24, 32, 38, 42, 48, 57
Connecting fitting 19, 24, 32, 38, 42, 48, 57



technická specifikace / technical specification

Číslo výrobku Product No.	Název Name	PÚ SF	Únosnost / 1 ks Load / 1 piece kg (RAL - RG607/8)*
868X, 869X	Matice válečková / Cylindrical nut	☒	50
8611	Matice kování spojovací / Nut connecting fitting	ZN	15
860X	Kování spojovací 19, 24, 32, 38, 42, 48, 57 Connecting fitting 19, 24, 32, 38, 42, 48, 57	ZN	15

* Více strana 129 / More see page 129

868X, 869X

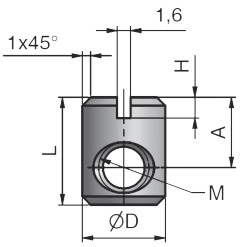

8611

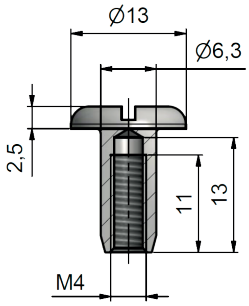

8608, 8600

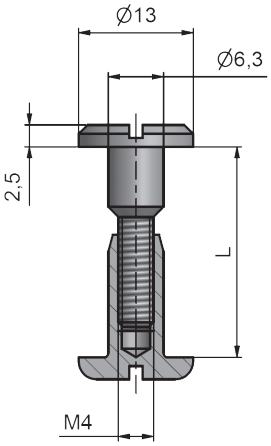

8601 - 8603

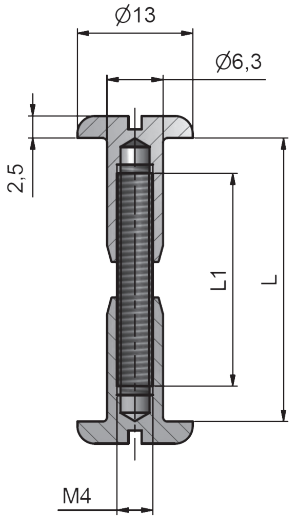

8604, 8605

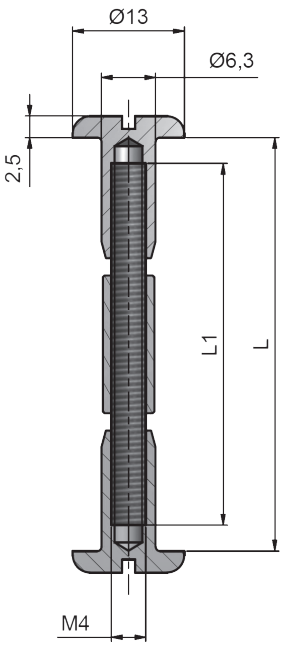

Číslo výrobku Product No.	L (mm)	D (mm)	A (mm)	M (mm)	H (mm)
8680	13	10	8,5	M6	2,5
8681	20	10	10	M6	2,5
8682	40	10	20	M6	2,5
8686	30	10	15	M6	2,5
8690	14	12	8	M8	2
8691	30	12	20	M8	2
8692	40	12	20	M8	2

Číslo výrobku Product No.	L (mm)	L1 (mm)	Rozsah použití (v mm) Range of use (in mm)
8608	19	-	17,5 - 22
8600	24	-	22,5 - 27
8601	32	24	29,5 – 34,5
8602	38	32	35 - 41
8603	42	36	39 – 45
8604	48	42	45 – 51
8605	57	50	54 – 60

Nábytkové zámky pro zásuvky, skříně a skříňky (na různé a stejné klíče)
Furniture lock for drawers, wardrobes and cabinets (for various and same keys)

14.01.052-2 NI
14.01.059-0 PMS
Zámek CL-X 850
Rim lock no.850



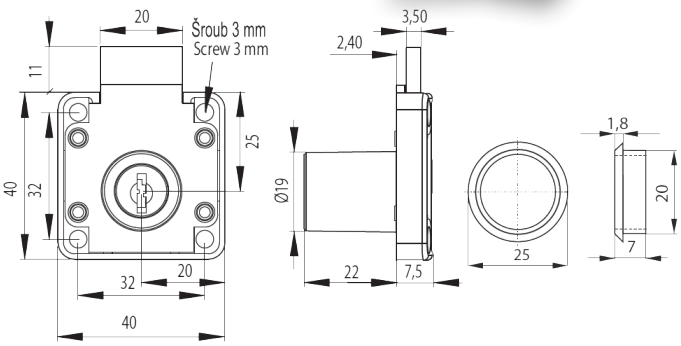

14.01.450-1 NI
Zámek CL-X 855
Roll blind lock no.855



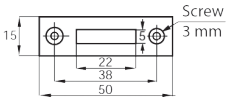

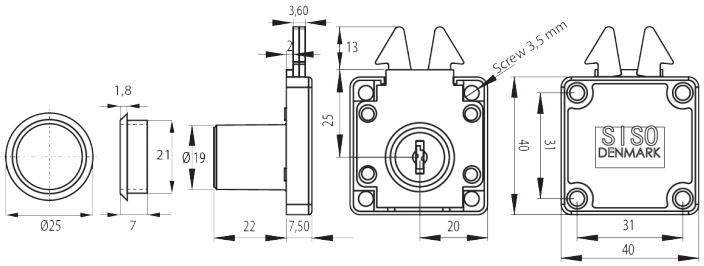

Kazetové závěsy
Box hinge

30.00.000-0 NI
Kazetový závěs 30x33
Quadrant hinge 30x33



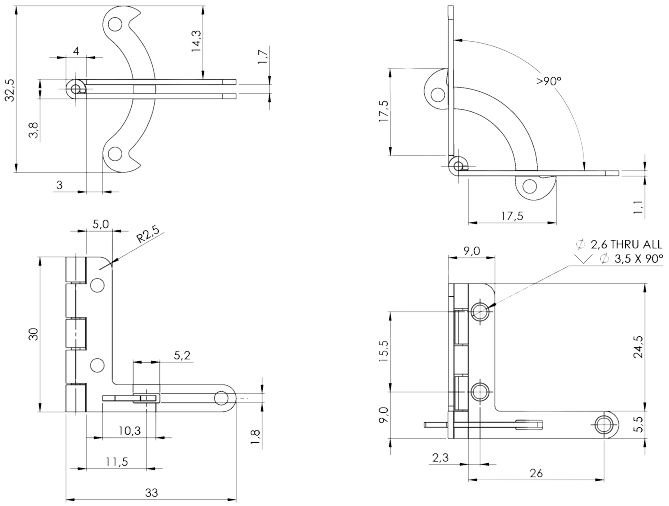

30.00.015-0 NI
Kazetový závěs 16x37
Butt hinge 16x37



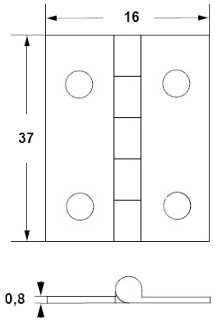

Více na www.tkz.cz v sekci katalogu nábytkové (další výrobky SISO dle dohody).
More on www.tkz.cz in catalogue section furniture (other SISO products upon request).

Nábytkové zámky pro zásuvky, skříně a skříňky (na různé a stejné klíče)
Furniture lock for drawers, wardrobes and cabinets (for various and same keys)

14.03.030-2 NI
Zámek bajonetový X 1003
Push lock no.1003



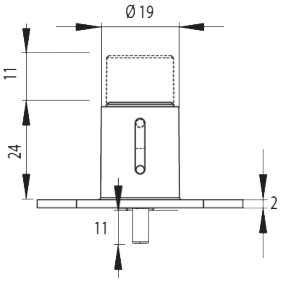

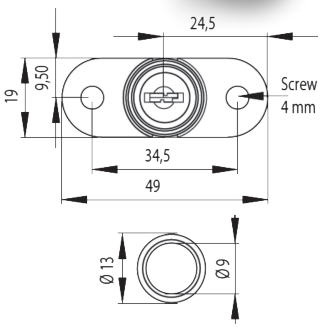

14.04.468-0 CR
Zámek CL-X 1916 jazýček 9
Cam lock no.1916



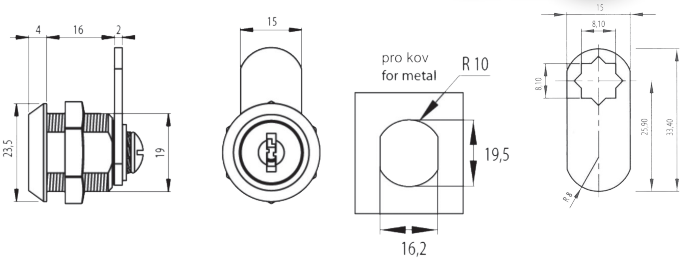

14.05.271-0 NI
Zámek rozvorový X 922
Espagnolette lock no.922

14.05.720-3 NI
Tyč průměr 6x1000 mm
Bar diameter 6x1000 mm

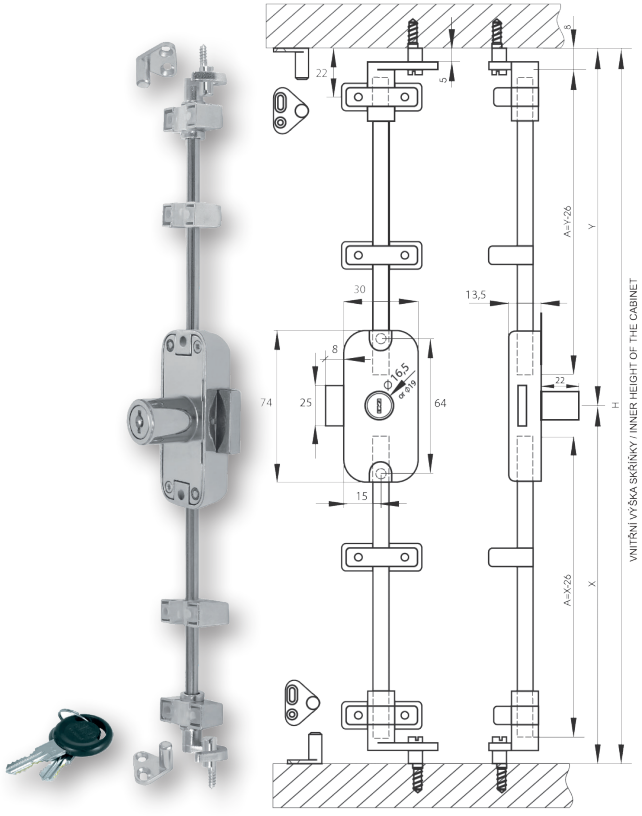

14.05.300-0 NI
Zámek rozvorový 7080
Espagnolette lock no.7080

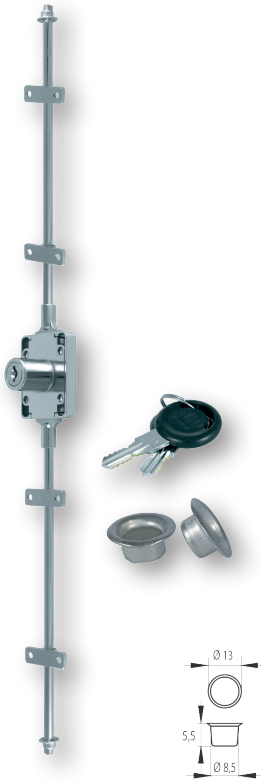

14.05.670-1 NI
Tyč průměr 6x1000 mm
Bar diameter 6x1000 mm

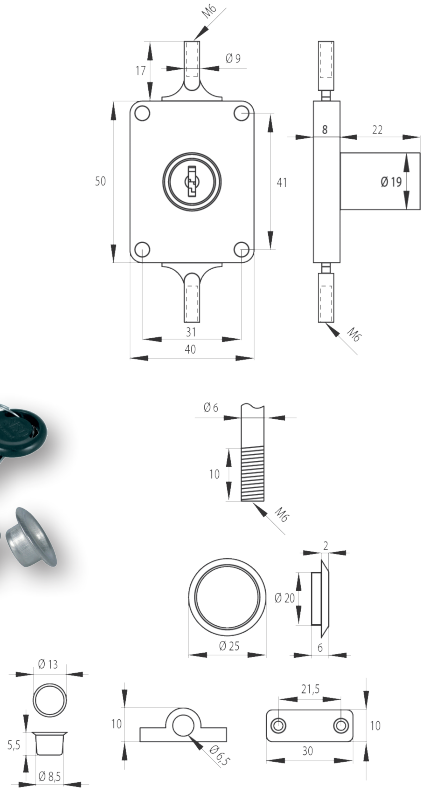

Více na www.tkz.cz
v sekci katalogu nábytkové
(další výrobky SISO dle dohody).
More on www.tkz.cz
in catalogue section furniture
(other SISO products upon request).

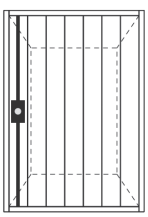

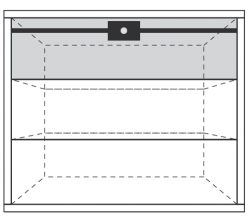

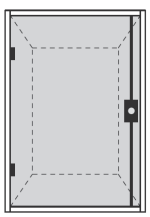

MOŽNOSTI APLIKACE
APPLICATION

Závěs saunový na skleněné dveře, magnetický šroub, příchytná deska
Sauna hinge for glass doors, magnet screw, catch plate

15.25.002-0 CR
Sauna závěs TREBIŠOV rovný CR
Sauna hinge TREBIŠOV straight chrome

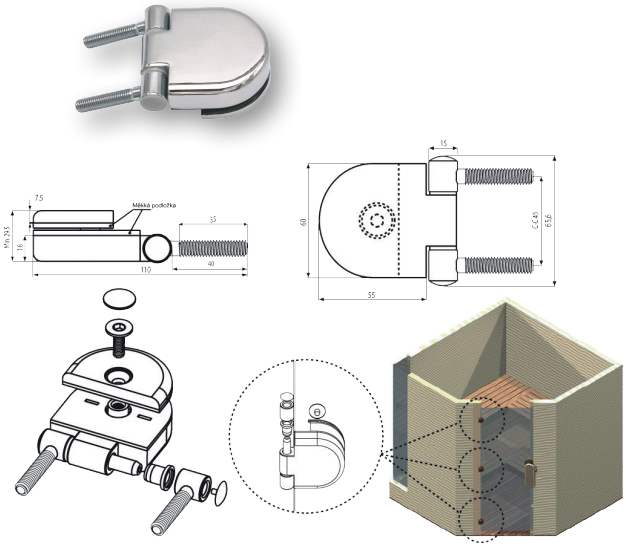

15.25.051-0 CR
Sauna závěs SLOVAKIA rovný CR
Sauna hinge SLOVAKIA straight chrome

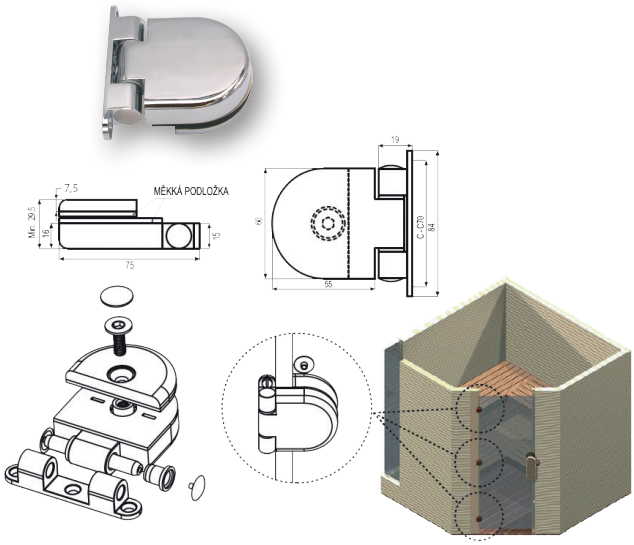

15.25.063-0 LAK
Sauna závěs SUOMI lomený vzhled nerez
Sauna hinge SUOMI cranked SST-look

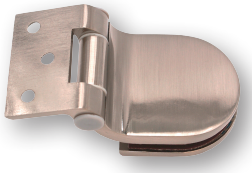

15.25.010-1 NI
Sauna magnetický šroub M6x28mm Ni
Sauna magnet screw M6x28 mm nickel

15.25.015-0 NI
Sauna příchytná deska 35x27mm Ni
Sauna catch plate 25x27 mm nickel

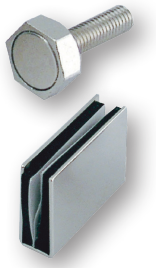

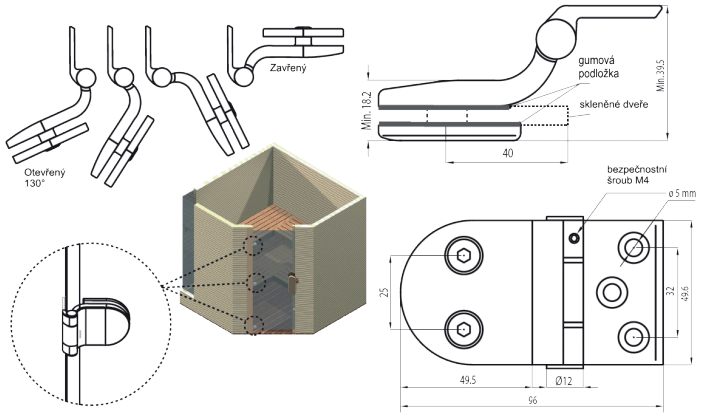

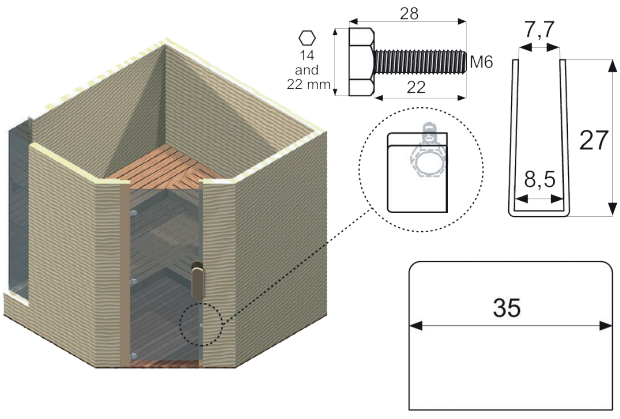

Více na www.tkz.cz v sekci katalogu NÁBYTKOVÉ (další výrobky SISO dle dohody).
More on www.tkz.cz in catalogue section furniture (other SISO products upon request).

SISO DENMARK
high quality furniture fittings

Designová řada „SQUARE“
Design series „SQUARE“

15.06.211-5 NI SAT
Závěs vrchní + spodní
Top & bottom hinge

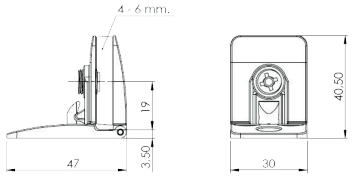



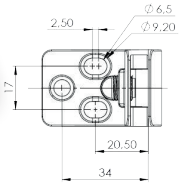

15.06.281-0 NI SAT
Závěs středový univerzální
Centre hinge universal

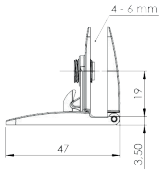



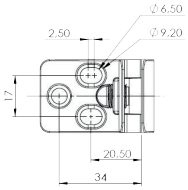

17.40.061-0 NI SAT
Úchytka na jednosklo
Handle for single doors

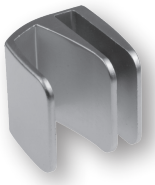

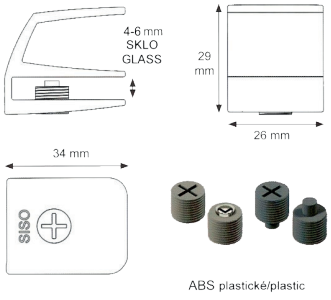

17.40.081-0 NI SAT
Úchytka na dvojsklo
Handle for double doors



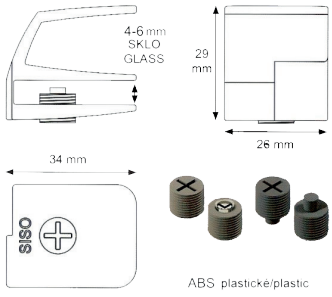

14.09.521-0 NI SAT
Zámek na jednosklo
Lock for single doors



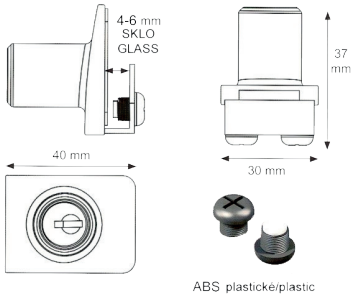

14.09.556-0 NI SAT
Zámek na dvojsklo
Lock for double doors



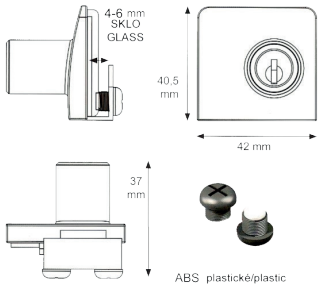

14.09.536-0 NI SAT
Podložka na jednosklo
Edge striker for single lock



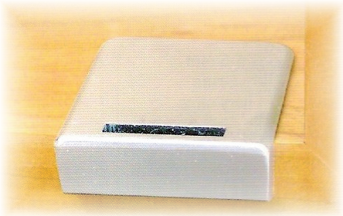

14.09.566-0 NI SAT
Podložka na dvojsklo
Edge striker for double lock



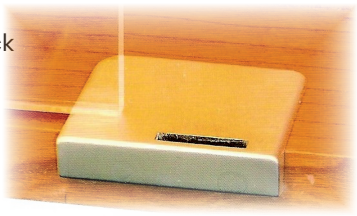

14.09.531-0 NI SAT
Zarážka na dvojsklo
Double door striker
for single lock

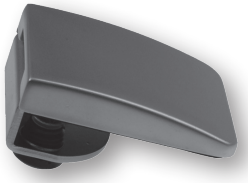

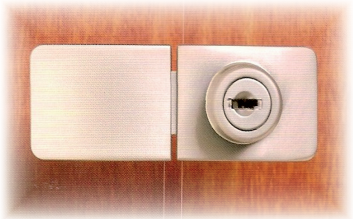

Více na www.tkz.cz v sekci katalogu nábytkové
(další výrobky SISO dle dohody).
More on www.tkz.cz in catalogue section furniture
(other SISO products upon request).

ZÁVĚSY PIANOVÉ (TYČOVÉ), KLOUBOVÉ

PIANO, JOINT HINGES

TKZ

Závěs pianový (tyčový) bez prolisu, s otvory
Piano hinge without bend, with holes



technická specifikace / technical specification

Číslo výrobku Product No.	Typ závěsu Type of hinge	PÚ SF	Rozměr (mm) / Dimension (mm)							
			A	B	C	D	E	F	G	H
7197	25x0,6x910/70	NI	25	0,6	17,5	5	910	70	1,8	4,9
7196	25x0,6x910/70	PMS	25	0,6	17,5	5	910	70	1,8	4,9
1102	25x0,6x1980/60	PMS	25	0,6	15	4,25	1980	60	1,8	4,9
1180 INOX	25x0,6x3480/60	☒	25	0,6	15	4,25	3480	60	2	4,9
7100	25x0,6x3500/70	NI	25	0,6	17,5	5	3500	70	1,8	4,9
7101	25x0,6x3500/70	PMS	25	0,6	17,5	5	3500	70	1,8	4,9
1202	32x0,6x1980/60	PMS	32	0,6	15	6	1980	60	1,8	5,2
1280 INOX	32x0,6x3480/60	☒	32	0,6	15	6	3480	60	2	5,2
1380 INOX	40x0,6x3480/60	☒	40	0,6	15	8	3480	60	2	5,5

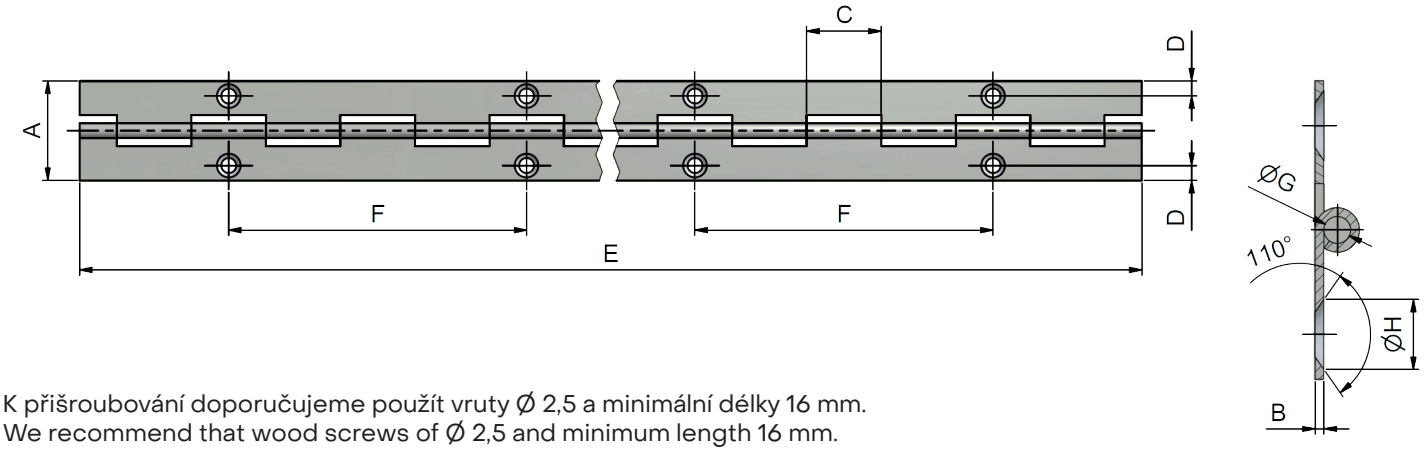

K přišroubování doporučujeme použít vruty Ø 2,5 a minimální délky 16 mm.
We recommend that wood screws of Ø 2,5 and minimum length 16 mm.

Závěs pianový (tyčový) s prolisem, s otvory
Piano hinge with bend, with holes



technická specifikace / technical specification

Číslo výrobku Product No.	Typ závěsu Type of hinge	PÚ SF	Rozměr (mm) / Dimension (mm)							
			A	B	C	D	E	F	G	H
7200	32x0,6x900/70	NI	32	0,6	17,5	6	900	70	1,8	5,1
7202	32x0,6x900/70	PMS	32	0,6	17,5	6	900	70	1,8	5,1
7211	32x0,6x910/70	NI	32	0,6	17,5	6	910	70	1,8	5,1
7212	32x0,6x910/70	PMS	32	0,6	17,5	6	910	70	1,8	5,1
7102	32x0,6x3500/70	NI	32	0,6	17,5	6	3500	70	1,8	5,1
7104	32x0,6x3500/70	PMS	32	0,6	17,5	6	3500	70	1,8	5,1
7204	40x0,6x900/70	NI	40	0,6	17,5	8	900	70	1,8	5,1
7206	40x0,6x900/70	PMS	40	0,6	17,5	8	900	70	1,8	5,1
7205	40x0,6x910/70	NI	40	0,6	17,5	8	910	70	1,8	5,1
7207	40x0,6x910/70	PMS	40	0,6	17,5	8	910	70	1,8	5,1
7106	40x0,6x3500/70	NI	40	0,6	17,5	8	3500	70	1,8	5,1

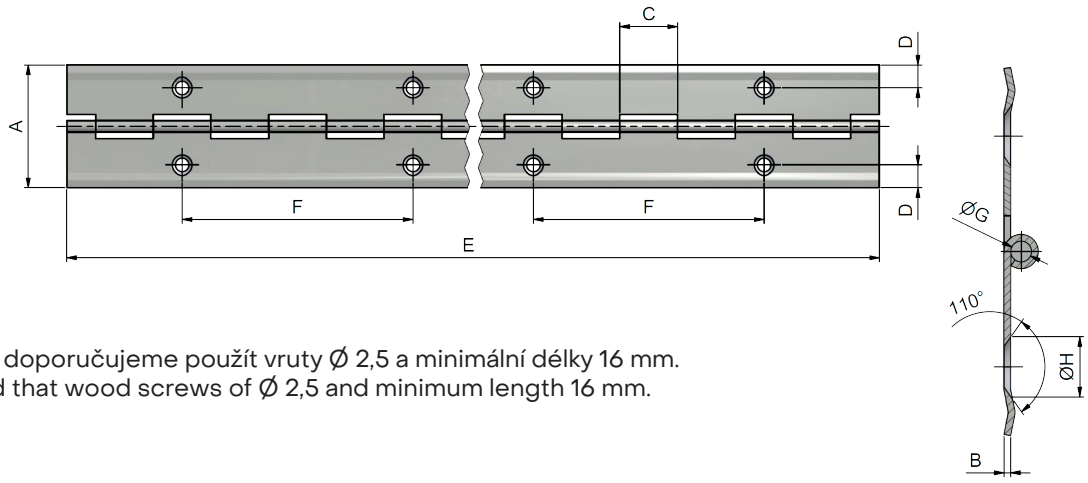

K přišroubování doporučujeme použít vruty Ø 2,5 a minimální délky 16 mm.
We recommend that wood screws of Ø 2,5 and minimum length 16 mm.

Závěs pianový (tyčový) bez prolisu, bez otvorů
Piano hinge without bend, without holes

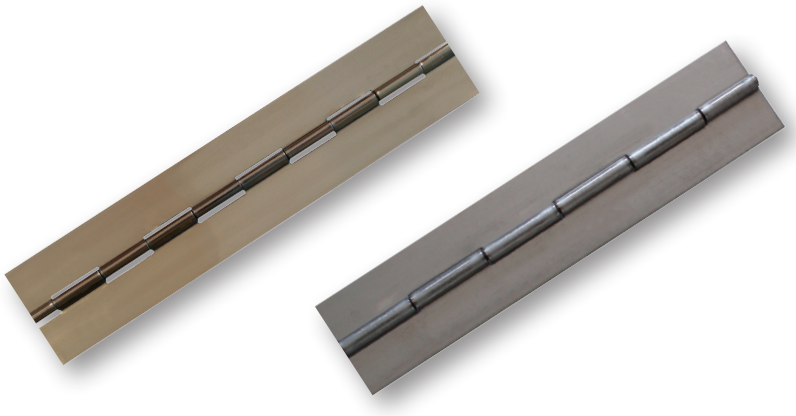

technická specifikace / technical specification

Číslo výrobku Product No.	Typ závěsu Type of hinge	PÚ SF	Rozměr (mm) / Dimension (mm)				
			A	B	C	E	G
1189 INOX	25x0,6x3480	☒	25	0,6	15	3480	2
1286 INOX	32x0,6x3480	☒	32	0,6	15	3480	2
1226	32x0,7x3480	☒	32	0,7	15	3480	1,8
1385 INOX	40x0,6x3480	☒	40	0,6	15	3480	2

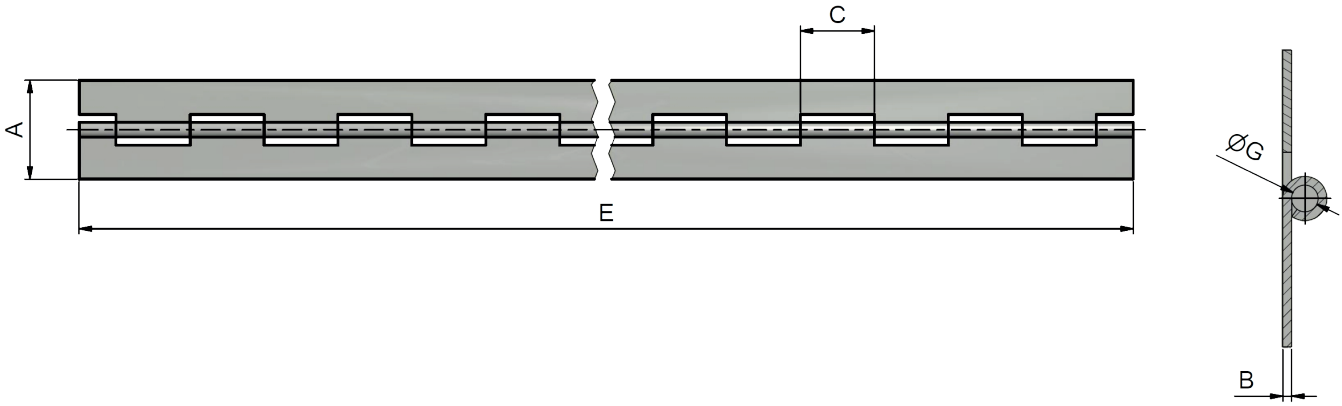

Závěs kloubový
Joint hinges

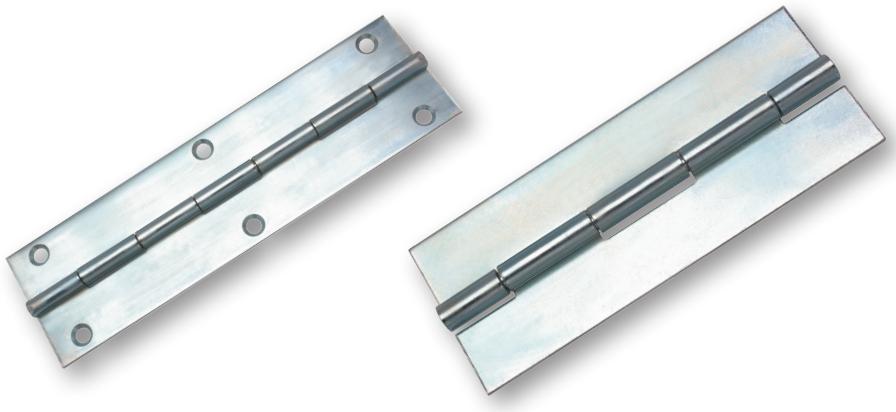

technická specifikace / technical specification

Číslo výrobku Product No.	Typ závěsu Type of hinge	PÚ SF	Rozměr (mm) / Dimension (mm)				
			A	B	C	E	G
1600	40x610x1,5-3	☒	40	1,5	30	610	3
99E16801 INOX	40x610x1,5-3	☒	40	1,5	30	610	3
1701	62x200x2-6	☒	62	2	30	200	6
1702	62x1420x2-6	☒	62	2	30	1420	6

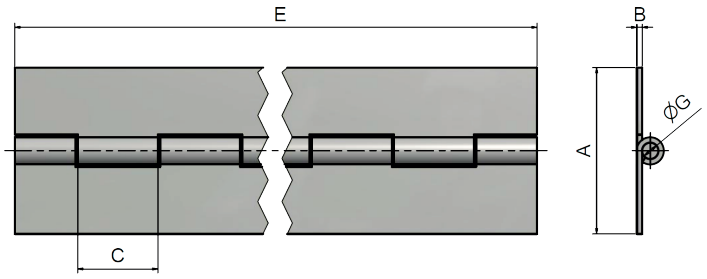

Po dohodě na zakázku lze vyrobit závěsy v jiných rozměrech, rozložené nebo smontované, s čepem zajištěným nebo nezajištěným, s různými otvory na křídlech.
Other measures upon request. Disassembled or assembled hinges with supported or unsupported pin, hinges with holes on the wings.

maximální délka závěsu: cca 1500 mm
maximum hinge length: 1500 mm estimate

materiál: uhlíková ocel, nerezová ocel
hinge material: carbon steel, stainless steel

povrchové úpravy: dle dohody
surface finish: upon request

NÁVLEKY

CAPS

Návlek ABS (plastový) 13,5; 14; 15; 15 PP; 20
Caps ABS (plastic) 13,5; 14; 15; 15 PP; 20

použití: na okenní a dveřní závěsy EXPERT, TRIO a TRIO PP
usage: for window and door hinges EXPERT, TRIO and TRIO PP



technická specifikace / technical specification

Číslo výrobku Product No.	Typ Type	PÚ SF
9596	Čočkový 13,5 / Lentil 13,5	BR SAT, CR, CR SAT, LAK 9010, LAK 1013, MS SAT, NI, NI SAT, PMS, SM, SMO
9594	Čočkový 14 / Lentil 14	BR SAT, CR, CR SAT, LAK 9010, MS SAT, NI, NI SAT, PMS, SMO
9590	Čočkový 15 / Lentil 15	BR SAT, CR, CR SAT, LAK 9010, LAK 9011, LAK 8017, LAK 1013, MS SAT, NI, NI SAT, PMS, SM, SMO
9595	Čočkový 15 PP / Lentil 15 PP	LAK 9011, NI, NI SAT, PMS, SMO
9592	Čočkový 20 / Lentil 20	BR SAT, CR, CR SAT, LAK 9010, LAK 9011, LAK 8017, MS SAT, NI, NI SAT, PMS, SM, SMO

* Více strana 129 / More see page 129

9596 – 13,5

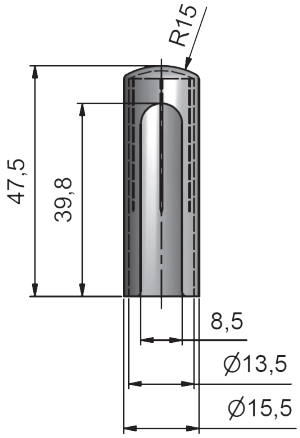

9594 – 14

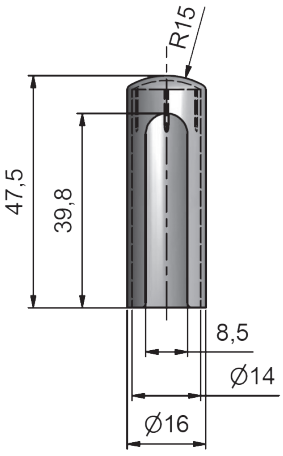

9590 – 15

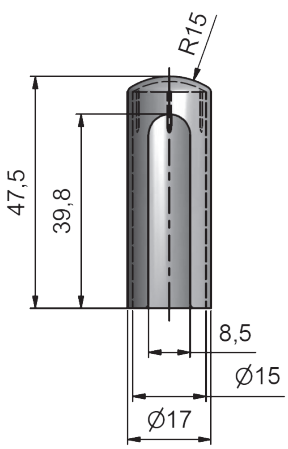

9595 – 15 PP

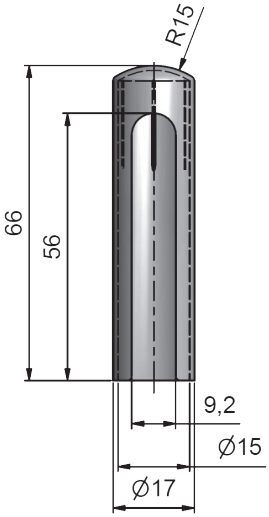

9592 – 20

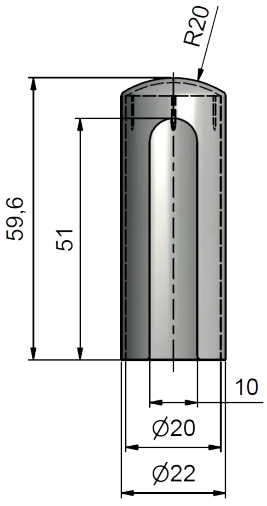

Návleky upevníme pouhým nasunutím na vrchní a spodní díl závěsu. (1 závěs = 2 návleky).
Caps are mounted by simple putting on upper and lower part of hinge. (1 hinge = 2 caps).

Návlek železný EXPERT 13,5
Iron cap EXPERT 13,5

Návlek mosazný EXPERT 13,5
Brass cap EXPERT 13,5

použití: na okenní závěsy EXPERT 13,5
usage: for window hinges EXPERT 13,5



technická specifikace / technical specification

Číslo výrobku Product No.	Typ Type	PÚ SF
9509 (9563 MS 100%)	UR01 železný (mosazný) / UR01 iron (brass)	☒ LAK 9010 LAK 9005 LAK 1013 NI SAT SMO (☒ LAK 0)
9514 (9503 MS 100%)	UR14 železný (mosazný) / UR14 iron (brass)	☒ LAK 9010 LAK 9005 LAK 1013 NI SAT SM SMO (☒ LAK 0)
3500 (3501 MS 100%)	UR21 železný (mosazný) / UR21 iron (brass)	☒ LAK 1013 NI SMO (LAK 0)
9508 (9559 MS 100%)	UR25 železný (mosazný) / UR25 iron (brass)	☒ LAK 9010 LAK 1013 NI SAT SM SMO (☒ LAK 0)
9519 (9504 MS 100%)	UR50 železný (mosazný) / UR50 iron (brass)	☒ LAK 9010 LAK 9005 LAK 1013 NI SM SMO (☒ LAK 0)

* Více strana 129 / More see page 129

9509 (9563)

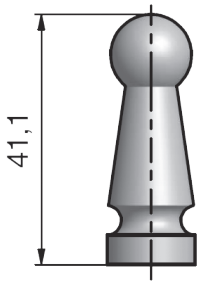

9514 (9503)

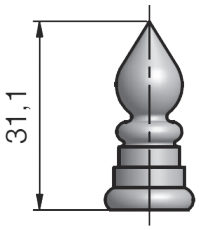

3500 (3501)

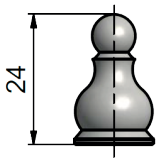

9508 (9559)

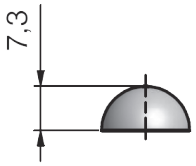

9519 (9504)

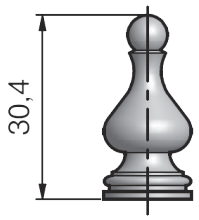

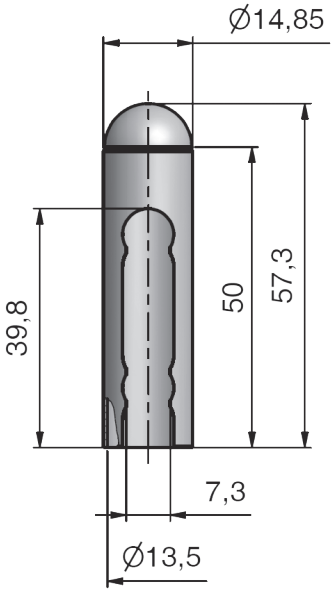

Návleky upevníme pouhým nasunutím na vrchní a spodní díl závěsu. (1 závěs = 2 návleky).
Caps are mounted by simple putting on upper and lower part of hinge. (1 hinge = 2 caps).

Návleky ø 15/ Caps ø 15

Návlek železný TRIO 15
Iron cap TRIO 15

Návlek mosazný TRIO 15
Brass cap TRIO 15

použití: na okenní a dveřní závěsy TRIO 15 a EXPERT 15
usage: for window and door hinges TRIO 15 and EXPERT 15



technická specifikace / technical specification

Číslo výrobku Product No.	Typ Type	PÚ SF
9574 (9561 MS 100%)	UR01 železný (mosazný) / UR01 iron (brass)	☒ LAK 9010 LAK 9005 LAK 1013 NI NI SAT SMO (☒ LAK 0)
9545 (9544 MS 100%)	UR14 železný (mosazný) / UR14 iron (brass)	☒ LAK ANTIKA LAK 9010 LAK 9005 LAK 1013 NI NI SAT SMO (☒ LAK 0)
3513 (3514 MS 100%)	UR21 železný (mosazný) / UR21 iron (brass)	☒ (LAK 0)
9541 (9540 MS 100%)	UR24 železný (mosazný) / UR21 iron (brass)	☒ LAK ANTIKA LAK 9005 NI NI SAT SMO (LAK 0)
9523 INOX	UR24 nerez / UR21 stainless steel	▨
9543 (9542 MS 100%)	UR25 železný (mosazný) / UR25 iron (brass)	☒ LAK 9010 LAK 9005 LAK 1013 NI NI SAT SMO (☒ LAK 0)
9527 (9588 MS 100%)	UR50 železný (mosazný) / UR50 iron (brass)	☒ LAK 9010 LAK 9005 SMO (☒ LAK 0)

* Více strana 129 / More see page 129

9574 (9561)

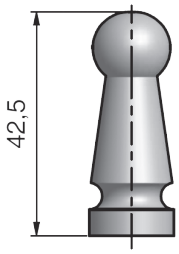

9545 (9544)

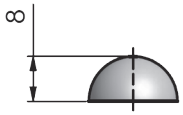

3513 (3514)

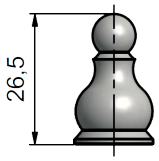

9541 (9540)

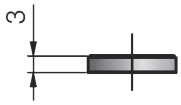

9523

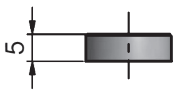

9543 (9542)

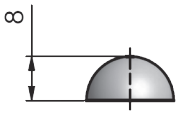

9527 (9588)

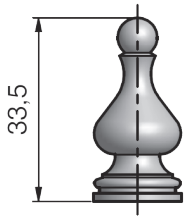

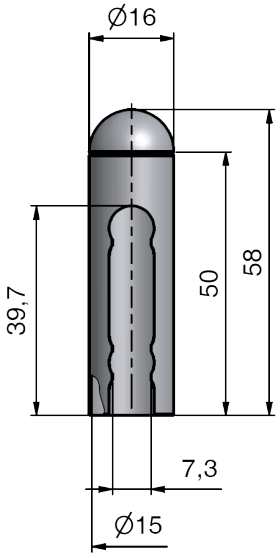

Návleky upevníme pouhým nasunutím na vrchní a spodní díl závěsu. (1 závěs = 2 návleky).
Caps are mounted by simple putting on upper and lower part of hinge. (1 hinge = 2 caps).

Návlek železný TRIO 20
Iron cap TRIO 20

Návlek mosazný TRIO 20
Brass cap TRIO 20

použití: na dveřní závěsy TRIO 20 a EXPERT 20
usage: for door hinges TRIO 20 and EXPERT 20



technická specifikace / technical specification

Číslo výrobku Product No.	Typ Type	PÚ SF
9555 (9576 MS 100%)	UR01 železný (mosazný) / UR01 iron (brass)	☒ LAK 9010 LAK 1013 SMO (☒ LAK 0)
9585 (9582 MS 100%)	UR14 železný (mosazný) / UR14 iron (brass)	☒ LAK ANTIKA LAK 9010 LAK 9005 LAK 1013 NI NI SAT SMO (LAK 0)
3508 (3518 MS 100%)	UR21 železný (mosazný) / UR21 iron (brass)	☒ (LAK 0)
9583 (9580 MS 100%)	UR24 železný (mosazný) / UR21 iron (brass)	☒ LAK ANTIKA LAK 9005 NI NI SAT (LAK 0)
9584 (9581 MS 100%)	UR25 železný (mosazný) / UR25 iron (brass)	☒ LAK 9010 LAK 9005 LAK 1013 NI NI SAT SMO (☒ LAK 0)
9522 (9586 MS 100%)	UR50 železný (mosazný) / UR50 iron (brass)	☒ LAK 1013 NI SAT SMO (LAK 0)

* Více strana 129 / More see page 129

9555 (9576)

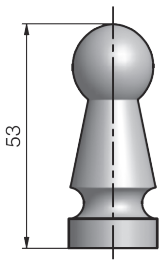

9585 (9582)

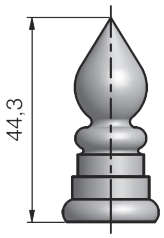

3508 (3518)

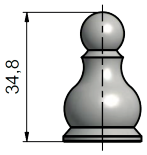

9583 (9580)

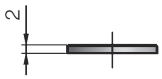

9584 (9581)

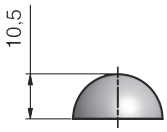

9522 (9586)

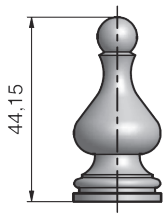

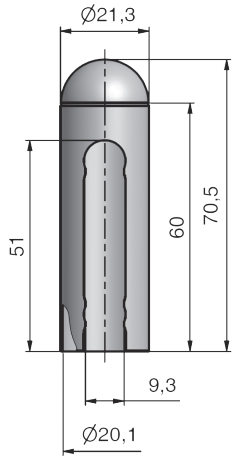

Návleky upevníme pouhým nasunutím na vrchní a spodní díl závěsu. (1 závěs = 2 návleky).
Caps are mounted by simple putting on upper and lower part of hinge. (1 hinge = 2 caps).

UPÍNACÍ ELEMENTY

FIXING ELEMENTS

Vložka závěsu M10x1
Hinge liner M10x1

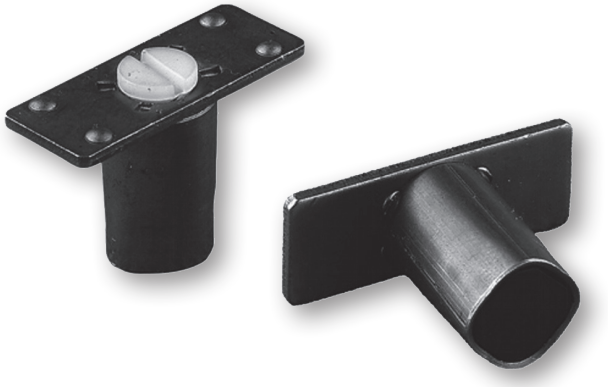

technická specifikace / technical specification

Číslo výrobku Product No.	Název Name	PÚ SF	Únosnost / 1 ks Load / 1 piece kg (ČSN EN 1935)*
9801	Vložka závěsu M10x1 10,3 OZ BRAD	☒	40
9802	Vložka závěsu M10x1 11,4 OZ	☒	40

* Více strana 129 / More see page 129

9801

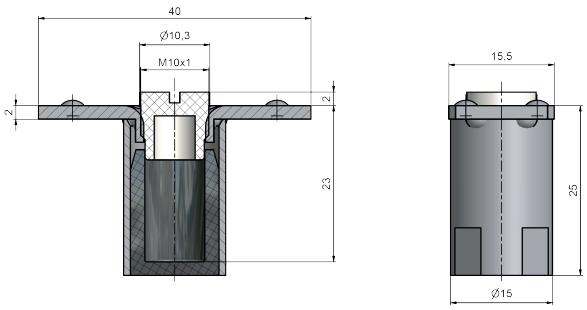

9802

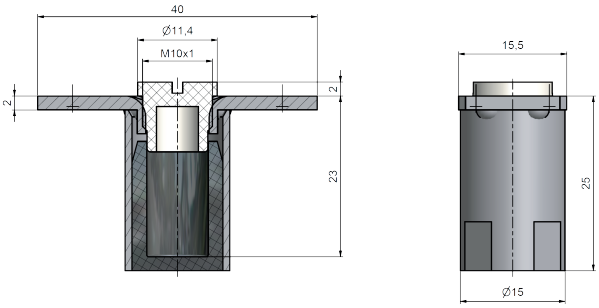

příslušenství a montážní pomůcky / accessories and templates



Závěs dveřní 60/10 M10x1/22 9609, 80/10 SD M10x1/22 9745 a další závěsy s M10x1/22
Door hinge 60/10 M10x1/22 9609, 80/10 M10x1/22 9745 SD and another hinges with M10x1/22

Vložka závěsu 34 OZ, 34 OZ PH
Hinge holder 34 OZ, 34 OZ PH

Vložka závěsu 34 OZ SP
Hinge holder 34 OZ SP

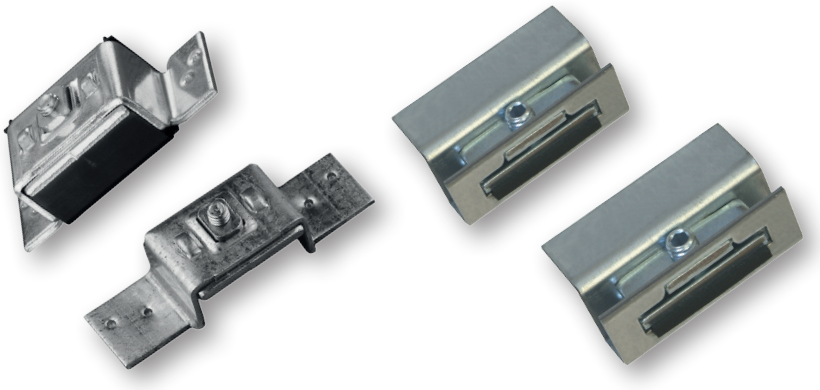

technická specifikace / technical specification

Číslo výrobku Product No.	Název Name	PÚ SF	Únosnost / 1 ks Load / 1 piece kg (ČSN EN 1935)*
9813	Vložka závěsu 34 OZ PH brad. / Hinge holder 34 OZ PH bulges	ZN	40
9815	Vložka závěsu 34 OZ brad. / Hinge holder 34 OZ bulges	ZN	40
9814	Vložka závěsu 34 OZ bez brad. / Hinge holder 34 OZ without bulges	ZN	40
9824	Vložka závěsu 34 OZ SP brad. / Hinge holder 34 SP bulges	ZN	20
9834	Vložka závěsu 34 OZ SP bez brad. / Hinge holder 34 SP without bulges	ZN	20

* Více strana 129 / More see page 129

9813

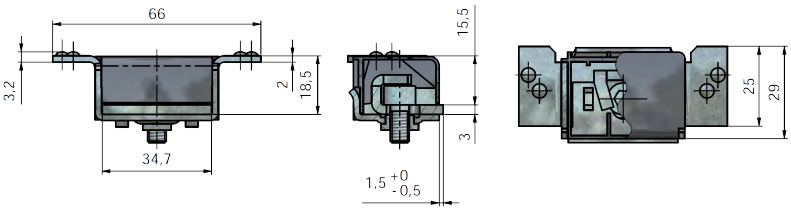

9815

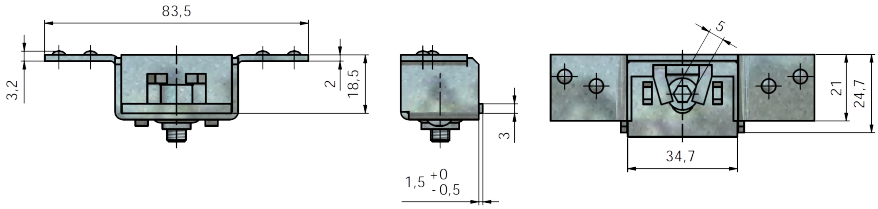

9814



9824

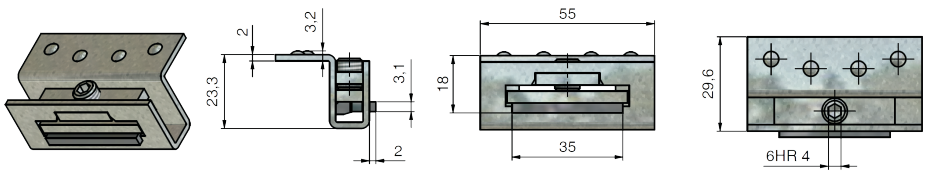

9834



UMÍSTĚNÍ VLOŽKY 9824 A 9834 V ZÁRUBNI
POSITION OF THE HINGE LINER 9824 AND 9834 IN THE DOORFRAME

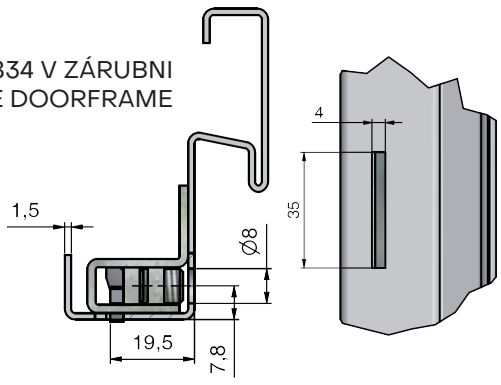

příslušenství a montážní pomůcky / accessories and templates



Závěs dveřní 34 OZ 9368, 69 Door hinge 34 OZ 9368, 69	Závěs dveřní 3D 15 SD OZ 5402 Door hinge 3D 15 SD OZ 5402	Závěs dveřní 80/10 SD OZ 9743 Door hinge 80/10 SD OZ 9743	Závěs třídílný 15x90 OZWW9775, 9779	Závěs třídílný 15x96 OZ 5583 Hinge of three parts 15x96 OZ 5583

Držák závěsu STV 11000/56 pro OZ
Hinge holder STV 11000/56 for OZ

Držák závěsu STV 75/56 3-D
Metal retainer STV 75/56 3-D



technická specifikace / technical specification

Číslo výrobku Product No.	Název Name	PÚ SF	Únosnost / 1 ks Load / 1 piece kg (ČSN EN 1935)*
37891	Držák závěsu 11000/56 pro OZ / Metal retainer 11000/56 for OZ	ZN	50
36625 INOX	Držák závěsu STV 75/56 3-D / Metal retainer STV 75/56 3-D		75

* Více strana 129 / More see page 129

37891

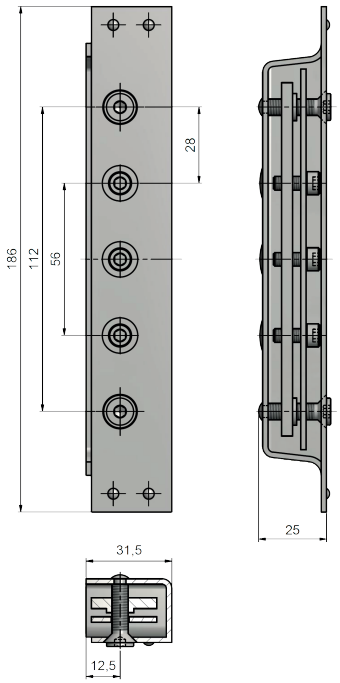

36625

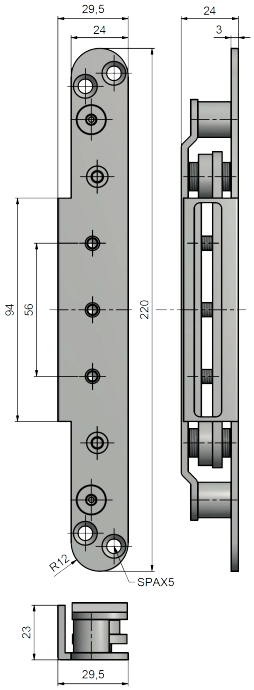

příslušenství a montážní pomůcky / accessories and templates





Závěs objektový 2029/100/56 Objecta hinge 2029/100/56	Závěs objektový 2039/100/56 Objecta hinge 2039/100/56

Vložka závěsu 22/7
Hinge liner 22/7

Vložka závěsu 22/7 T
Hinge liner 22/7 T



technická specifikace / technical specification

Číslo výrobku Product No.	Název Name	PÚ SF	Únosnost / 1 ks Load / 1 piece kg (ČSN EN 1935)*
9819, 20, 21	Vložka závěsu 22/7 / Hinge liner 22/7	ZN	40
9847, 48	Vložka závěsu 22/7 T / Hinge liner 22/7 T	ZN	40

* Více strana 129 / More see page 129

9819

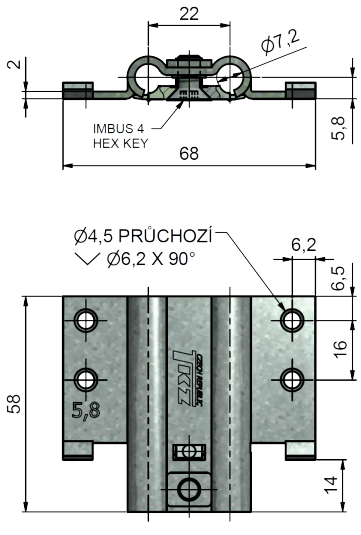

9821, 9822

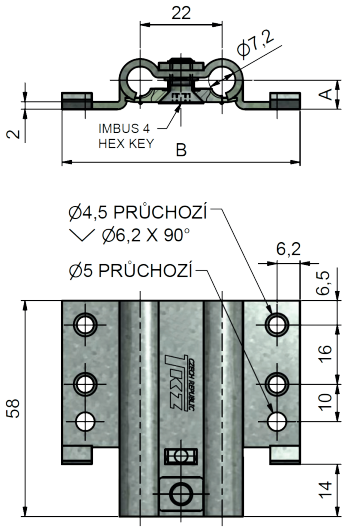

9847, 9848

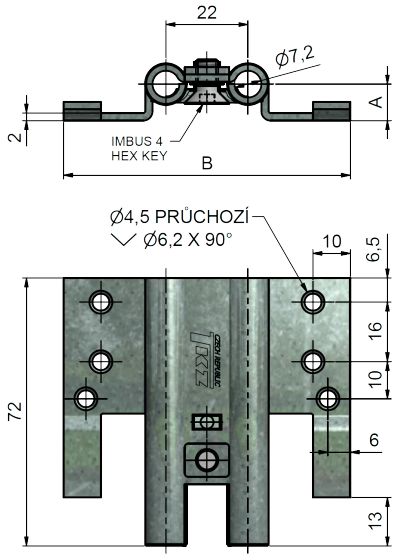

Č. výrobku Product No.	Typ závěsu Type of hinge	Rozměry v mm Dimensions in mm	
		A	B
9821	Vložka závěsu 22/7 - 7,8 DZ	7,8	64
9822	Vložka závěsu 22/7 - 9,8 DZ	9,8	60

Č. výrobku Product No.	Typ závěsu Type of hinge	Rozměry v mm Dimensions in mm	
		A	B
9847	Vložka 22/7 T - 7,8	7,8	81
9848	Vložka 22/7 T - 9,8	9,8	77

příslušenství a montážní pomůcky / accessories and templates



Závěs dveřní 80/10 SD 22/M7 pro 9819-21
Door hinge 80/10 SD 22/M7 for 9819-21



Závěs třídílný 15x90 22/M7 pro 9819-21
Hinge of three parts 15x90 22/M7 for 9819-21



Závěs třídílný 15x96 22/M7 pro 9819-21
Hinge of three parts 15x96 22/M7 for 9819-21



Závěsy TRIO a EXPERT 22/M7
Hinges TRIO and EXPERT 22/M7



Záv. dv. 15x100 22/M7 pro 9819-21
Door h. 15x100 22/M7 for 9819-21

Držák závěsu OKZ M10x1
Hinge holder OKZ M10x1

Držák závěsu OKZ 22/7
Hinge holder OKZ 22/7

Držák závěsu M10x1 lomený
Hinge holder M10x1 cranked

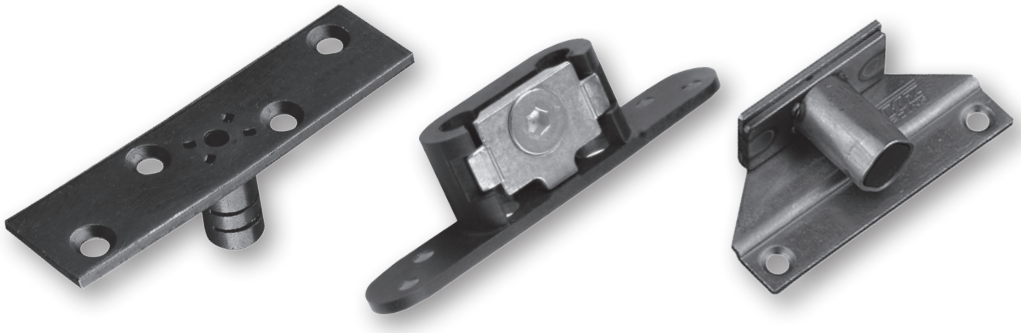

technická specifikace / technical specification

Číslo výrobku Product No.	Název Name	PÚ SF	Únosnost / 1 ks Load / 1 piece kg (ČSN EN 1935)*
9825	Držák závěsu OKZ M10x1 / Hinge holder OKZ M10x1	☒	20
9826	Držák závěsu OKZ 22/7 / Hinge holder OKZ 22/7	☒	20
9807	Držák závěsu M10x1 lomený / Hinge holder M10x1 cranked	☒	40

* Více strana 129 / More see page 129

9825

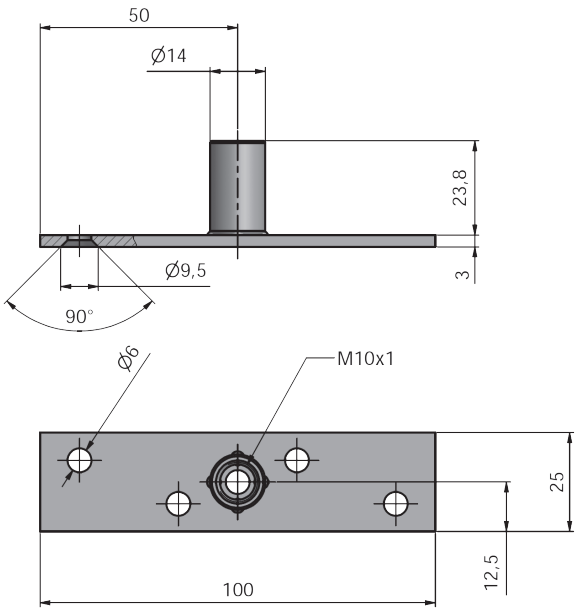

9826

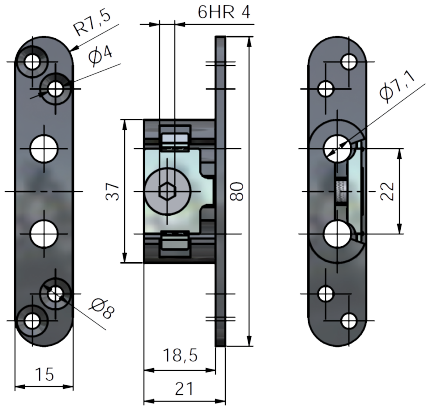

9807

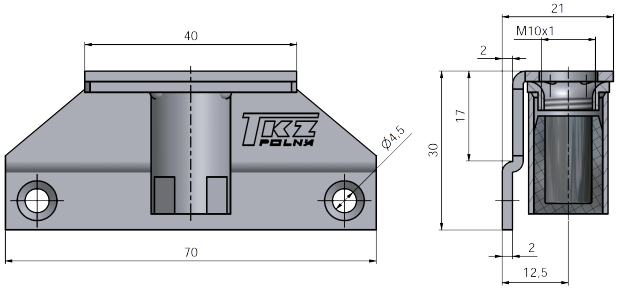

příslušenství a montážní pomůcky / accessories and templates



Závěs dveřní 80/10 M8 22/M7x25 5896 pro 9826 Door hinge 80/10 M8 22/M7x25 5896 for 9826	Závěs dveřní 60/10 SD M10x1 9608 pro 9807, 9825 Door hinge 60/10 SD M10x1 9608 for 9807, 9825

Držák závěsu 12x20 TRIO 15 VD
Hinge holder 12x20 TRIO 15 VD



technická specifikace / technical specification

Číslo výrobku Product No.	Název Name	PÚ SF	Únosnost / 1 ks Load / 1 piece kg (ČSN EN 1935)*
9852	Držák závěsu 12x20 TRIO 15 VD / Hinge holder 12x20 TRIO 15 VD	☒	50

* Více strana 129 / More see page 129

9852

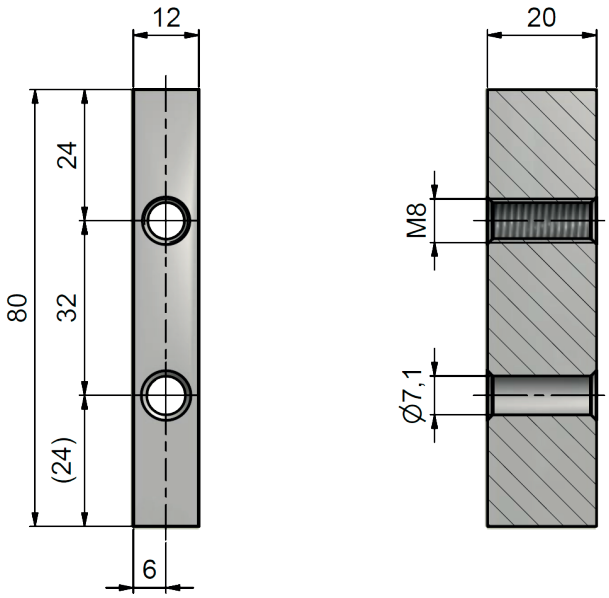

příslušenství a montážní pomůcky / accessories and templates





Závěs dveřní TRIO 15 SH VD nerez 5508 Door hinge TRIO 15 SH VD stainless steel 5508	6954 Záv. dv. TRIO 15 SH 1 M8 PH VD 6954 Door. h. TRIO 15 SH 1 M8 PH VD

Držák závěsu 20x20 TRIO 15 OZ
Hinge holder 20x20 TRIO 15 OZ

Držák závěsu 20x20
Hinge holder 20x20

Držák závěsu 20x20 TRIO 15 MAX M8
Hinge holder 20x20 TRIO 15 MAX M8

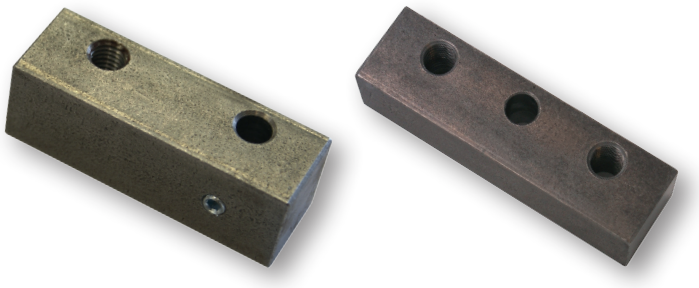

technická specifikace / technical specification

Číslo výrobku Product No.	Název Name	PÚ SF	Únosnost / 1 ks Load / 1 piece kg (ČSN EN 1935)*
9827	Držák závěsu 20x20 TRIO 15 OZ / Hinge holder 20x20 TRIO 15 OZ	☒	50
9856	Držák závěsu 20x20 TRIO 15 MAX M8 / Hinge holder 20x20 TRIO 15 MAX M8	☒	50

* Více strana 129 / More see page 129

9827

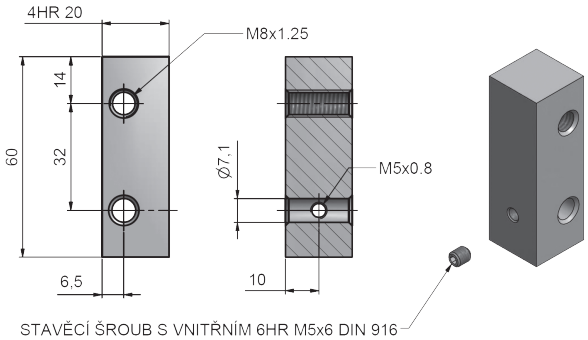

9856

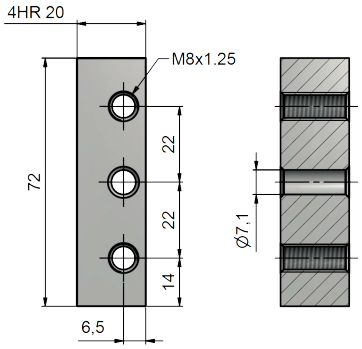

UMÍSTĚNÍ DRŽÁKU V ZÁRUBNI
POSITION OF THE HOLDER
IN THE DOORFRAME

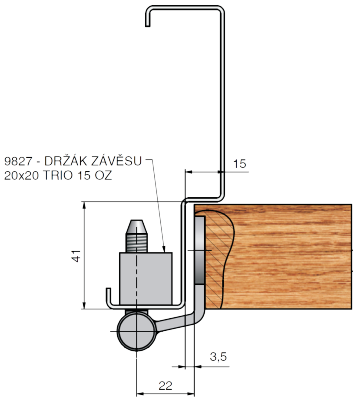

příslušenství a montážní pomůcky / accessories and templates



5514 Závěs dveřní TRIO 15 DZ M8x22 SD pro 9827
5514 Door hinge TRIO 15 DZ M8x22 SD for 9827



5507 Závěs dveřní TRIO 15 SH SD nerez pro 9827
5507 Door hinge TRIO 15 SH SD stainless steel for 9827



Záv. dv. 15x150 3dílný pro 9827
Door h. of 3parts 15x150 for 9827



Závěs dveřní TRIO 15 DZ SH1 6953 pro 9827
Door hinge TRIO 15 DZ SH1 SD 6953 for 9827

Závěs dveřní TRIO Z SD 6975 a VD 6974
Door hinge TRIO Z SD 6975 and VD 6974



5516 Závěs TRIO 15 MAX BZ M8x22 PH pro 9856
5516 Hinge TRIO 15 MAX BZ M8x22 PH for 9856



5517 Závěs TRIO 15 MAX BZ TR M8x22 pro 9856
5517 Hinge TRIO 15 MAX BZ TR M8x22 for 9856

Držák závěsu 20x20 TRIO 20 M10 OZ
Hinge holder 20x20 TRIO 20 M10 OZ

Držák závěsu 20x20 TRIO 20 MAX M10
Hinge holder 20x20 TRIO 20 MAX M10

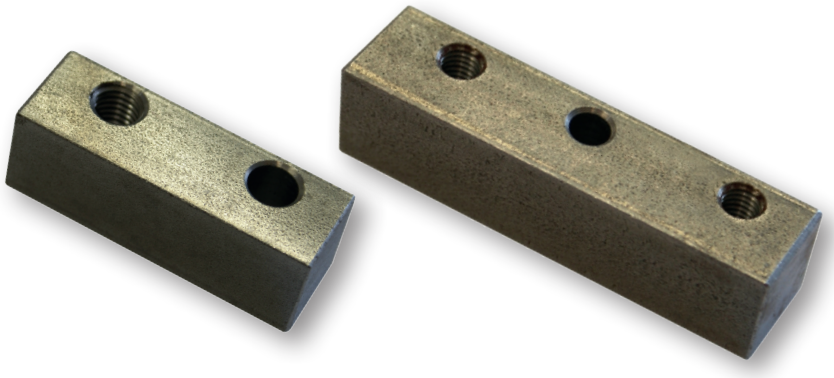

technická specifikace / technical specification

Číslo výrobku Product No.	Název Name	PÚ SF	Únosnost / 1 ks Load / 1 piece kg (ČSN EN 1935)*
9830	Držák závěsu 20x20 TRIO 20 M10 OZ / Hinge holder 20x20 TRIO 20 M10 OZ	☒	50
9857	Držák závěsu 20x20 TRIO 20 MAX M10 / Hinge holder 20x20 TRIO 20 MAX M10	☒	50

* Více strana 129 / More see page 129

9830

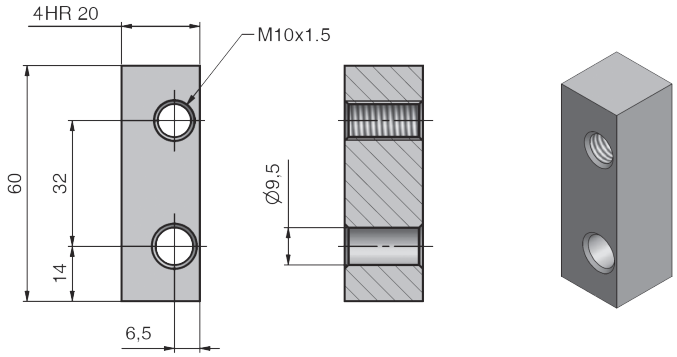

9857

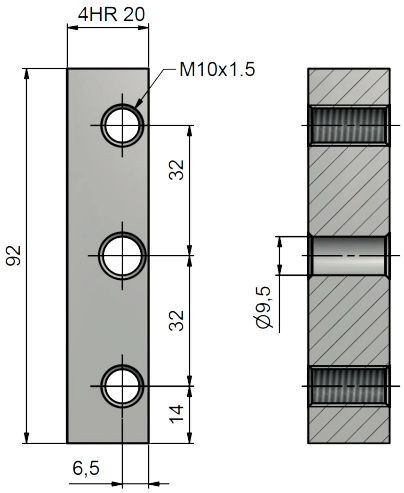

příslušenství a montážní pomůcky / accessories and templates



9644 Závěs dveřní TRIO 20 M10 PH pro 9830
9644 Door hinge TRIO 20 M10 PH for 9830



5901 Závěs dveřní TRIO 20 M10 BZ SD pro 9830
5901 Door hinge TRIO 20 M10 BZ SD for 9830



5521 Závěs TRIO 20 MAX BZ M10x29 PH pro 9857
5521 Hinge TRIO 20 MAX BZ M10x29 PH for 9857



5522 Závěs TRIO 20 MAX BZ TR M10x29 pro 9857
5522 Hinge TRIO 20 MAX BZ TR M10x29 for 9857

ŠABLONY

TEMPLATES

TKZ

Číslo výrobku Product No.	Šablona Template	PÚ SF	Slouží k zakování Used for mounting:	
6720 	Šablona vrtací TRIO 15 DZ Drill template TRIO 15 DZ	ELOX	5888/5889	Závěs okenní EXPERT 13,5 VS P/L Window hinge EXPERT 13,5 VS P/L
			5890/5891	Závěs okenní EXPERT 13,5 P/L Window hinge EXPERT 13,5 R/L
			5412	Závěs okenní EXPERT 13,5 DZ SD Window hinge EXPERT 13,5 DZ SD
			9626, 9675	Závěs dveřní TRIO 14, EXPERT 14 Door hinge TRIO 14, EXPERT 14
			9636, 5505, 9686	Závěs dveřní TRIO 15 DZ nerez, BZ Door hinge TRIO 15 DZ stainless steel, BZ
			9625, 9624, 5587, 5512	Závěs okenní TRIO 14, TRIO 15 Window hinge TRIO 14, TRIO 15
			5449, 5457, 5447, 5460	Závěs dveřní TRIO PYRO Door hinge TRIO PYRO
			9676, 9678	Závěs dveřní EXPERT 15, EXPERT 15 BZ Door hinge EXPERT 15, EXPERT 15 BZ
6721 	Šablona vrtací TRIO 20 DZ Drill template TRIO 20 DZ	ELOX	9637, 9683	Závěs dveřní TRIO 20 DZ; TRIO 20 BZ Door hinge TRIO 20 DZ; TRIO 20 BZ
			6932, 5904	Závěs TRIO 20 DZ SD, TRIO 20 DZ BZ SD Door hinge TRIO 20 DZ SD, TRIO 20 DZ BZ SD
			9661	Závěs dveřní TRIO 20 DZ H I PH Door hinge TRIO 20 DZ H I PH
			9660	Závěs dveřní TRIO 20 DZ H PH Door hinge TRIO 20 DZ H PH
			9677, 9671	Závěs dveřní EXPERT 20; EXPERT 20 BZ Door hinge EXPERT 20; EXPERT 20 BZ
6722 	Šablona vrtací 60/10 VD M8 Drill template 60/10 VD M8	ELOX	6915	Závěs dveřní 60/9 VD M8 Door hinge 60/9 VD M8
			9606	Závěs dveřní 60/10 VD M8 Door hinge 60/10 VD M8
			9618, 9112	Závěs dveřní 80/10 VD M8, TUKAN VD M8 Door hinge 80/10 VD M8, TUKAN VD M8
			9652	Závěs dveřní 60/10 VD M8x80 Door hinge 60/10 VD M8x80
			9654, 9114	Závěs dveřní 80/10 VD M8x80, TUKAN VD M8x80 Door hinge 80/10 VD M8x80, TUKAN VD M8x80
			9712, 9718	Závěs dveřní 60/12 VD Door hinge 60/12 VD
			9673, 9674	Závěs dveřní 80/12 VD Door hinge 80/12 VD
			9140	Závěs dveřní 18x120 UR25 VD Door hinge 18x120 UR25 VD
6728 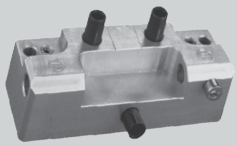	Šablona vrtací dveřní 60 s hřebem Drill template for door hinge 60 with rivet	ELOX	9602	Závěs okenní 40 M8 s hřebem Window hinge 40 M8 with rivet
			9604	Závěs okenní 60 M8 s hřebem Window hinge 60 M8 with rivet
			9605	Závěs dveřní 60 M8 s hřebem Door hinge 60 M8 with rivet

Číslo výrobku Product No.	Šablona Template	PÚ SF	Slouží k zakování Used for mounting:	
6727 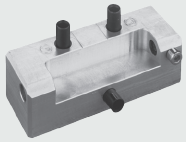	Šablona vrtací dveřní 60/10 Drill template for door hinge 60/10	ELOX	9668	Závěs okenní 30 UR 27 Window hinge 30 UR 27
			9666	Závěs okenní 60 UR27 Window hinge 60 UR27
			9670	Závěs dveřní 30 UR 27 Door hinge 30 UR27
			9667, 9669	Závěs dveřní 60 UR 27 Door hinge 60 UR27
			9615, 9696	Závěs dveřní 60/10 Door hinge 60/10
			9687+9685	Závěs dveřní 80/10 SD+VD Door hinge 80/10 SD+VD
			9086, 9089	Závěs okenní 11x100 Window hinge 11x100
			9120	Závěs okenní 11x80 Window hinge 11x80
			9080, 9081, 9084, 9087	Závěs okenní 13x100 Window hinge 13x100
			9617	Závěs okenní 40 M8 Window hinge 40 M8
			9655, 9079, 9085, 9078	Závěs okenní 13x60 Window hinge 13x60
			9090, 9091, 9092	Závěs dveřní 15x100 Door hinge 15x100
6724 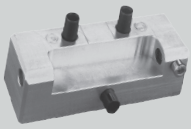	Šablona vrtací okenní třídílný Drill template for window hinge of three parts	ELOX	9633, 9754, 9756, 9757	Závěs třídílný 14x60 M8/34,5 Hinge of three parts 14x60 M8/34,5
			9634	Závěs třídílný 14x60 M8/50 Hinge of three parts 14x60 M8/50
Na objednávku / Upon request 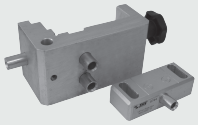	Šablona vrtací 80/10 22/M7 SD+VD 6744 Drill template 80/10 22/M7 SD+VD 6744	ELOX	9732	Závěs dveřní 80/10 SD 22/M7 PH Door hinge 80/10 SD 22/M7 PH
			9733	Závěs dveřní 80/10 SD 22/M7 D PH Door hinge 80/10 SD 22/M7 D PH
			9692	Závěs dveřní 80/10 M8 22/M7 Door hinge 80/10 M8 22/M7
6761 	Šablona vrtací TRIO 15 BP Drill template TRIO 15 BP	ELOX	9656/9657	Závěs dveřní TRIO 15 BP PH P/L Door hinge TRIO 15 BP PH R/L
6735 	Šablona vrtací TRIO 20 BP Drill template TRIO 20 BP	ELOX	9658, 9659	Závěs dveřní TRIO 20 BP PH P/L Door hinge TRIO 20 BP PH R/L
6746 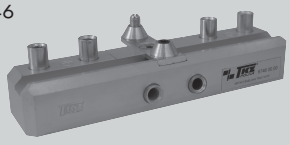	Šablona vrtací TRIO 15 PP Drill template TRIO 15 PP	ELOX	5500	Závěs dveřní TRIO 15 PP Door hinge TRIO 15 PP
			5501	Závěs dveřní TRIO 15 PP DOUBLE Door hinge TRIO 15 PP DOUBLE

Číslo výrobku Product No.	Šablona Template	PÚ SF	Slouží k zakování Used for mounting:	
6755 	Šablona vrtací TRIO 15 OZ M8x80 VD Drill template TRIO 15 OZ M8x80 VD	ELOX	6956	Závěs dveřní TRIO 15 PYRO PH VD Door hinge TRIO 15 PYRO PH VD
			6977	Závěs dveřní TRIO 15 OZ PH M8x45 VD Door hinge TRIO 15 OZ PH M8x45 VD
			6979	Závěs dveřní TRIO 15 PH M8x45 VD Door hinge TRIO 15 PH M8x45 VD
6776 	Šablona vrtací TRIO 15 OZ M8x80 VD-32 Drill template TRIO 15 OZ M8x80 VD-32	ELOX	5428, 5509	Závěs dveřní TRIO 15 OZ PH M8x80-32 VD Door hinge TRIO 15 OZ PH M8x80-32 VD
6753 	Šablona vrtací TRIO 15 VD Drill template TRIO 15 VD	ELOX	6914/13	Závěs okenní EXPERT 13,5 PH VD P/L Window hinge EXPERT 13,5 PH VD R/L
			6931	Závěs dveřní TRIO 15 DZ PH VD Door hinge TRIO 15 DZ PH VD
			6957, 6973	Závěs okenní TRIO 15 VD, EXPERT 15 VD Window hinge TRIO 15 VD, EXPERT 15 VD
			6978	Závěs dveřní TRIO 15 OZ PH VD Door hinge TRIO 15 OZ PH VD
6754 	Šablona vrtací TRIO 20 VD Drill template TRIO 20 VD	ELOX	6933	Závěs dveřní TRIO 20 DZ PH VD Door hinge TRIO 20 DZ PH VD
			6934	Závěs dveřní TRIO 20 DZ H PH VD Door hinge TRIO 20 DZ H PH VD
6756 	Šablona vrtací TRIO 15 PP VD Drill template TRIO 15 PP VD	ELOX	5401	Závěs dveřní TRIO 15 PP VD Door hinge TRIO 15 PP VD
6768 	Šablona vrtací třídílný 15x90 dovrtání (pro dveřní křídlo) Drill template three part 15x90 for additional drilling (for door wing)	ELOX	9777, 9781	Závěs třídílný 15x90 M8 22/7 TUKAN Hinge of three parts 15x90 M8 22/7 TUKAN
			9779, 9783	Závěs třídílný 15x90 M8 OZ34 TUKAN Hinge of three parts 15x90 M8 OZ34 TUKAN
6772 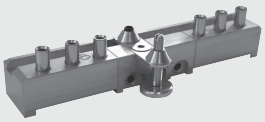	Šablona vrtací TRIO 15 MAX Drill template TRIO 15 MAX	ELOX	5515	Závěs dveřní TRIO 15 MAX Door hinge TRIO 15 MAX
6773 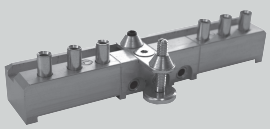	Šablona vrtací TRIO 20 MAX Drill template TRIO 20 MAX	ELOX	5520	Závěs dveřní TRIO 20 MAX Door hinge TRIO 20 MAX
6750 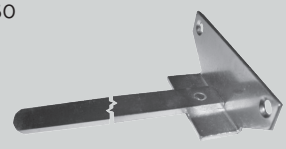	Lišta Guide rule	ZN	Pro spojení více šablon For connection of templates	

Číslo výrobku Product No.	Šablona Template	PÚ SF	Slouží k zakování Used for mounting:	
6751 	Pravítko Steel rule	ZN	Pro spojení více šablon For connection of templates	
6759 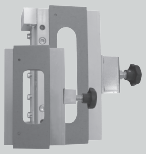	Šablona frézovací 3D Milling template 3D	ELOX	Všechny typy závěsů 3D All types of hinges 3D	
6775 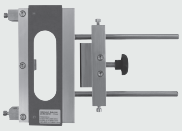	Šablona frézovací TKZ ESPRIT Milling template TKZ ESPRIT	ELOX	33XX	Všechny typy závěsů TKZ ESPRIT All types of hinges TKZ ESPRIT
6769 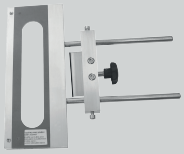	Šablona frézovací BASYS Milling template BASYS	ELOX	39072, 39484	Závěs skrytý DX 38, DX 38 design Concealed hinge DX 38, DX 38 design
			39314	Závěs skrytý DX 40 Concealed hinge DX 40
			37915, 37488	Závěs skrytý DX 61, DX 61 design Concealed hinge DX 61, DX 61 design
			37916, 39489	Závěs skrytý DX 101, DX 101 design Concealed hinge DX 101, DX 101 design
6762 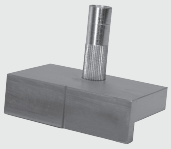	Šablona vrtací skoba okenní Drill template window rivet	ELOX	6603	Skoba okenní k zašroubování M8x50 Window rivet to screw in M8x50
			6599	Skoba okenní k zašroubování M8x34,5 Window rivet to screw in M8x34,5
6777 	Přípravek k zašroubování 11 Assembly device 11	ZN	Závěsy s průměrem těla 11 Hinges with diameter 11	
6764 	Přípravek k zašroubování 13 Assembly device 13	ZN	Závěsy s průměrem těla 13 Hinges with diameter 13	
6765 	Přípravek k zašroubování 14 Assembly device 14	ZN	Závěsy s průměrem těla 14 Hinges with diameter 14	
6766 	Přípravek k zašroubování 15 Assembly device 15	ZN	Závěsy s průměrem těla 15 Hinges with diameter 15	
6767 	Přípravek k zašroubování 16 Assembly device 16	ZN	Závěsy s průměrem těla 16 Hinges with diameter 16	

PRO VAŠE BEZPEČÍ

FOR YOUR SAFETY

TKZ

6005 Zábrana proti vysazení (sada = 2 ks)
Zábrana zabraňuje vysazení dveřního křídla.
Je zabudována ve dveřích a není viditelná zvenku.
Slouží k dodatečné montáži a je odzkoušena kriminalistickým ústavem.

6005 Locking device against slipping (set = 2 pcs)
Locking device prevents slipping door leaf out of door frame
which is invisible from outside.
It is for subsequent mounting and has been tested by the Criminological Institute.



technická specifikace / technical specification

Číslo výrobku Product No.	Název Name	PÚ SF
6005	Zábrana proti vysazení S2 / Locking device against slipping S2	ZN

ZAKOVÁNÍ DO OCELOVÉ ZÁRUBNĚ
(BEZ POUŽITÍ PROTIPLECHU A 3 VRUTŮ)
FORGING INTO STEEL FRAME
(WITHOUT PLATE AND 3 SCREWS)

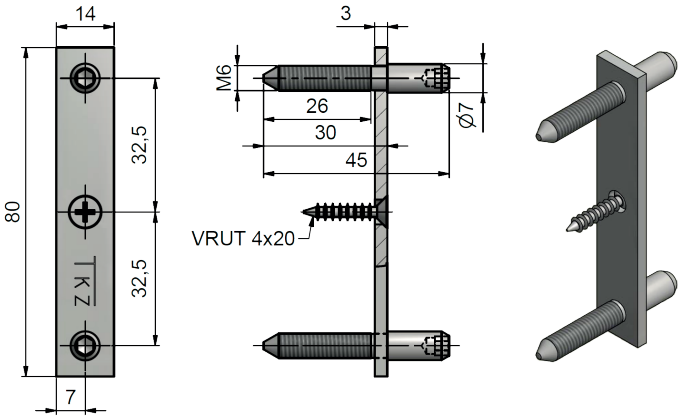

ZAKOVÁNÍ DO DŘEVĚNÉ ZÁRUBNĚ
FORGING INTO WOODEN FRAME

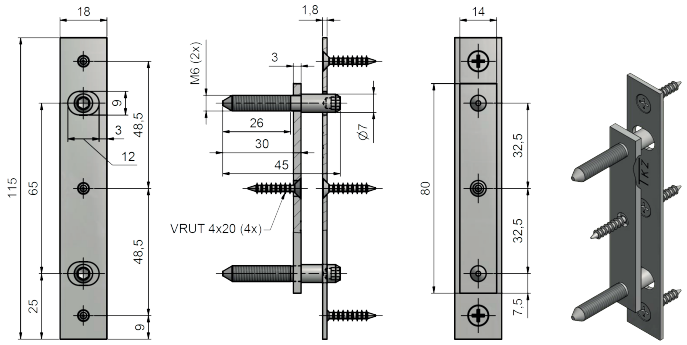

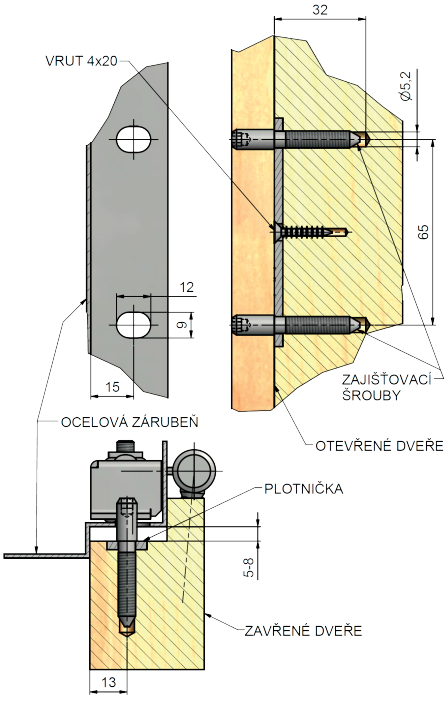

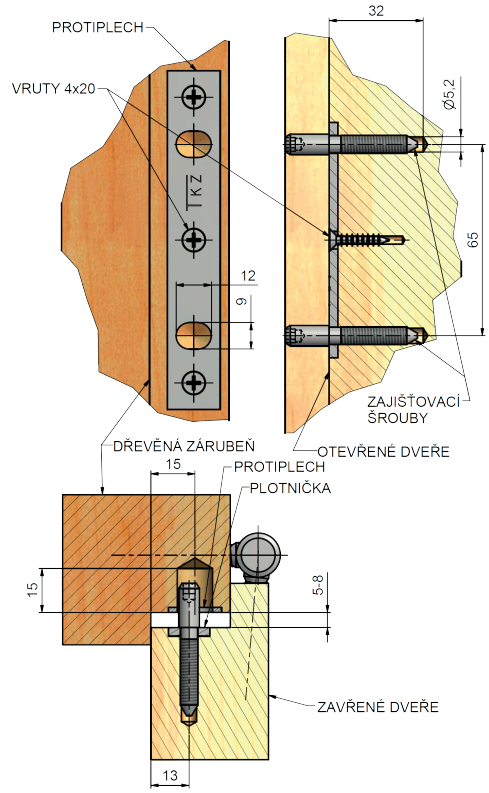

RC2

Závěs skrytý TKZ ESPRIT
(více str. 79-80)
Concealed hinge TKZ ESPRIT
(more see page 79-80)

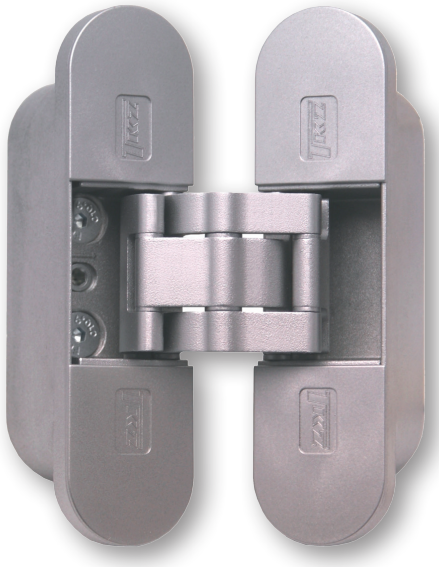

RC3

Závěs dveřní 15x150 třídílný PH OZ BZ P/L
(více str. 26)
Door hinge of three parts 15x150 PH OZ BZ P/L
(more see page 26)

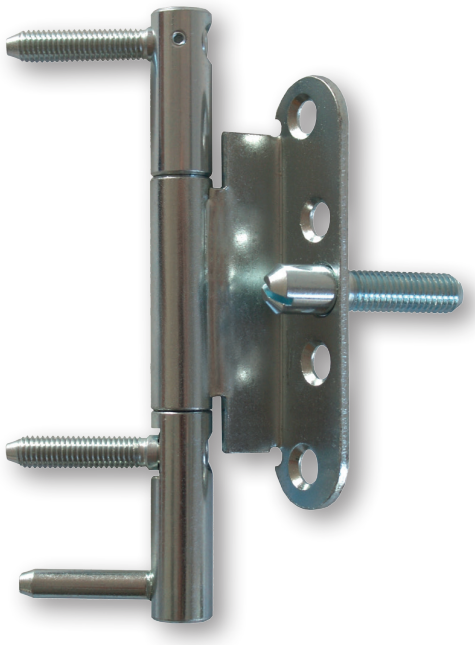

ZÁVĚSY VHODNÉ PRO PROTIPOŽÁRNÍ ZKOUŠKY
THE HINGES APPROPRIATE FOR FIRE PROTECTION TESTING



Jsou určeny na různé typy protipožárních dveří. / For various types of fire resistant doors.

Upozornění: Protipožární závěsy je nutno odzkoušet v celém kompletu s dveřmi a zárubní! / Warning: The fire-protection hinges have to be tested within the entire set, i.e., together with the door and the frame.

Závěs (P/L) Hinge (R/L)		Str. katalogu Page
9636	Závěs dveřní TRIO 15 DZ/ Door hinge TRIO 15 DZ	19
5504	Závěs dveřní TRIO 15 M8 PH nerez / Door hinge TRIO 15 M8 PH stainless steel	22
5505	Závěs dveřní TRIO 15 DZ PH nerez / Door hinge TRIO 15 DZ PH stainless steel	22
5500	Závěs dveřní TRIO 15 PP/ Door hinge TRIO 15 PP	24
5502	Závěs dveřní TRIO PP 22/M7 / Door hinge TRIO PP 22/M7	24
5515	Závěs TRIO 15 MAX BZ TR / Hinge TRIO 15 MAX BZ TR	25
5516	Závěs TRIO 15 MAX BZ M8x22 / Hinge TRIO 15 MAX BZ M8x22	25
5517	Závěs TRIO 15 MAX BZ TR M8x22 / Hinge TRIO 15 MAX BZ TR M8x22	25
9663	Závěs dveřní TRIO 15 M8 PH / Door hinge TRIO 15 M8 PH	27
5449	Závěs dveřní TRIO 15 PYRO 3 EI 60 DZ PH / Door hinge TRIO 15 PYRO 3 EI 60 DZ PH	28
5457	Závěs dveřní TRIO 15 PYRO 3 EI 30 DZ PH / Door hinge TRIO 15 PYRO 3 EI 30 DZ PH	28
5447	Závěs dveřní TRIO 15 PYRO 3 TR MDF EI 60 DZ PH / Door hinge TRIO 15 PYRO 3 TR MDF EI 60 DZ PH	28
9631	Závěs dveřní TRIO 15 PYRO M8 PH / Door hinge TRIO 15 PYRO M8 PH	29
9632	Závěs dveřní TRIO 15 PYRO 2 M8 PH / Door hinge TRIO 15 PYRO 2 M8 PH	29
6955	Závěs dveřní TRIO 15 SD M8x80 / Door hinge TRIO 15 SD M8x80	30
5429	Závěs dveřní TRIO 15 PP DZ SD / Door hinge TRIO 15 PP DZ SD	31
6956	Závěs dveřní TRIO 15 PYRO PH VD / Door hinge TRIO 15 PYRO PH VD	33
5428	Závěs dveřní TRIO 15 OZ PH M8x80 VD-32 / Door hinge TRIO 15 OZ PH M8x80 VD-32	34
5509	Závěs dveřní TRIO 15 OZ PH M8x80 VD nerez / Door hinge TRIO 15 OZ PH M8x80 VD stainless steel	34
5401	Závěs dveřní TRIO 15 PP PH VD / Door hinge TRIO 15 PP PH VD	35
9637	Závěs dveřní TRIO 20 DZ PH / Door hinge TRIO 20 DZ PH	37
9683	Závěs dveřní TRIO 20 DZ PH BZ / Door hinge TRIO 20 DZ PH BZ	37
9661	Závěs dveřní TRIO 20 M10 PH / Door hinge TRIO 20 M10 PH	38
5520	Závěs TRIO 20 MAX BZ TR / Hinge TRIO 20 MAX BZ TR	40
5521	Závěs TRIO 20 MAX BZ M10x29 / Hinge TRIO 20 MAX BZ M10x29	40
5522	Závěs TRIO 20 MAX BZ TR M10x29 / Hinge TRIO 20 MAX BZ TR M10x29	40
6934	Závěs dveřní TRIO 20 H PH VD / Door hinge TRIO 20 H PH VD	42
9696	Závěs dveřní 60/10 M8/50 M8/50 / Door hinge to screw in 60/10 M8/50 M8/50	66
9652	Závěs dveřní 60/10 VD M8 / Door hinge 60/10 VD M8	67
9654	Závěs dveřní 80/10 VD M8x80 / Door hinge 80/10 VD M8x80	68
9114	Závěs dv.TUKAN INOX VD M8x80 / Door hinge TUKAN INOX VD M8x80	68
9718	Závěs dveřní 60/12 VD M8x80 / Door hinge 60/12 VD M8x80	69
9673	Závěs dveřní 80/12 VD M8x80 / Door hinge 80/12 VD M8x80	69
5451	Závěs dveřní 80/10 SD M8x80 PH / Door hinge 80/10 SD M8x80 PH	71
5456	Závěs dveřní 80/10 SD M8x80 PH nerez / Door hinge 80/10 SD M8x80 PH stainless steel	71
33XX	Závěs TKZ ESPRIT (všechny varianty) / Hinge TKZ ESPRIT (all version)	80-81
37915	Závěs skrytý DX 61 3-D / Concealed hinge DX 61 3-D	82
39488	Závěs skrytý DX 61 3-D DESIGN / Concealed hinge DX 61 3-D DESIGN	82
37939	Závěs skrytý DX 100 3-D / Concealed hinge DX 100 3-D	82
37916	Závěs skrytý DX 101 3-D / Concealed hinge DX 101 3-D	82
39489	Závěs skrytý DX 101 3-D DESIGN / Concealed hinge DX 101 3-D DESIGN	82
37917	Závěs skrytý DX 200 3-D / Concealed hinge DX 200 3-D	82

ZAKÁZKOVÁ VÝROBA

CUSTOMIZED PRODUCTS

TKZ

Ukázky zakázkové výroby
Samples of custom-made products





Historické repliky dveřních i okenních závěsů (Reference realizovaných zakázek – Národní divadlo a Lichtenštejnský palác v Praze, zámek Štiřín, Městské divadlo v Pardubicích, zámek Vranov, hotel Pupp v Karlových Varech a mnoho dalších, více na www.tkz.cz – reference)

Replicas of historic door and window hinges (References: National Theatre and Lichtenstein Palace in Prague, Štiřín Chateaux, City Theatre in Pardubice, Vranov Chateaux, Pupp Hotel in Carlsbad, and many others – see References at www.tkz.cz)



Ucelené sady na celé objekty
(Reference realizovaných zakázek: Premonstrátský klášter v Želivě (Závěsy, návleky, skoby), činžovní domy v Praze a Brně (sady návleků na okna a dveře), zámeček Praha Sluncová (dveřní a okenní závěsy s ozdobným ukončením) a mnoho dalších, více na www.tkz.cz – reference)

Complete sets for entire objects
(References: Premonstratensian monastery in Želiva (Hinges, metal caps, rivets), apartment houses in Prague and Brno, (sets caps for windows and doors), Prague Sluncová castle (door and window hinges with decorative inding) and many others – see References at www.tkz.cz)



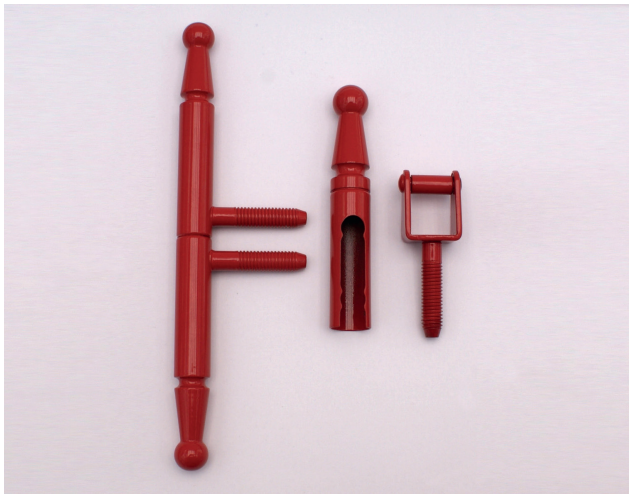



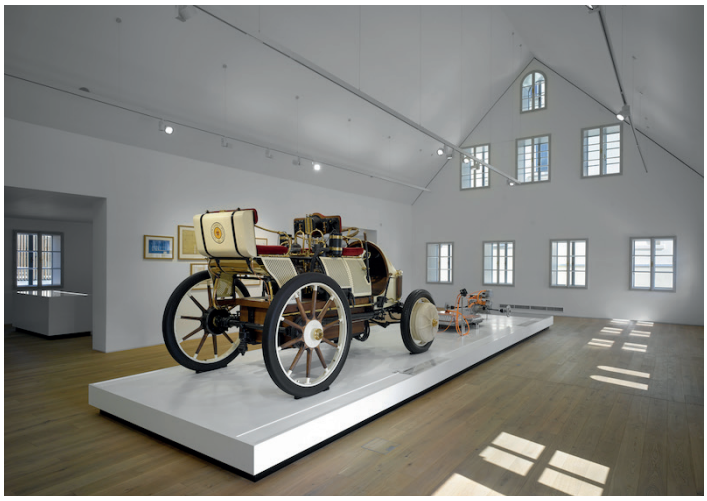

Moderní seřizovací závěsy – dle požadavků zákazníka s ozdobným ukončením čepu nebo typizované závěsy překryté kovovými ozdobnými návleky v mnoha povrchových úpravách (reference realizovaných zakázek – Národní muzeum Praha, Muzeum Vratislavice (rodný dům Porsche), zámek Hlohovec (SR), bytové domy v Praze a v Brně a mnoho dalších, více na www.tkz.cz – reference

Modern adjustable hinges – according to customer request – with decorative ending of tenon or typified hinges covered with metal decorative caps in many different surface finishes (reference of realized orders – The National Museum in Prague, Muzeum Vratislavice (the birthplace Porsche), Hlohovec chateau (SR), apartment buildings in Prague and Brno and many other – more to be found of hyperlink „http://www.tkz.cz“ www.tkz.cz - reference

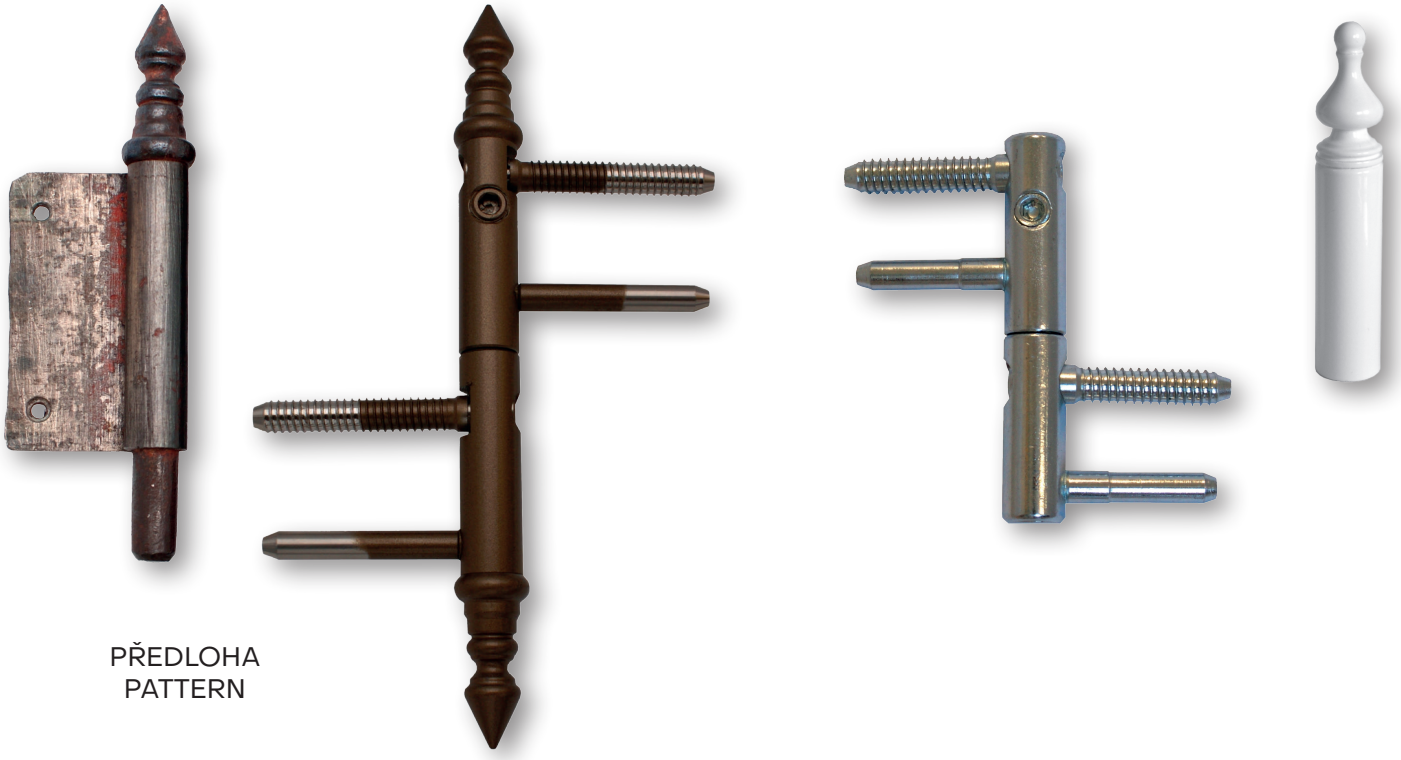

PŘEDLOHA
PATTERN







Drobné točené díly
Od Ø 3 mm do Ø 40 mm v délkách do 320 mm vyráběné na strojích CNC (např. trysky pro vstřikovací lisy na plasty, elektrody pro automobilový průmysl).

Turn-machined small parts
From diameter 3 mm to diameter 40 mm, length to 320 mm, machined on CNC machines (such as injection nozzles for plastic moulding presses, electrodes for automotive industry).





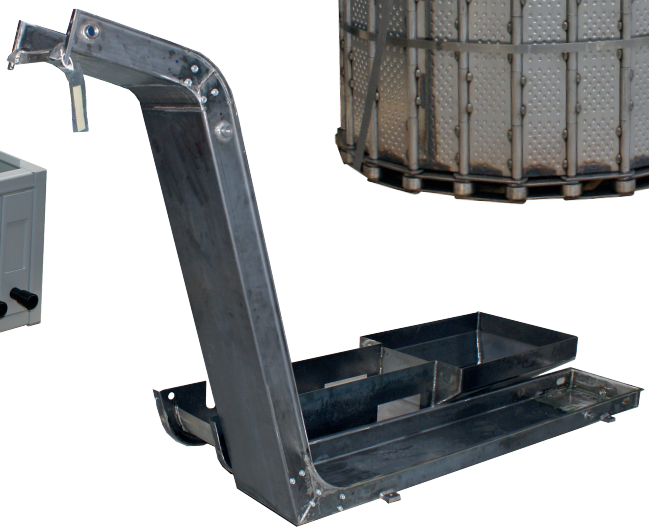



Archivační schránky pro nemocnice
Archived pages for hospital



Článkové pásy a konstrukce
Chain belts and designs

ZAKOVÁNÍ POMOCÍ ŠABLONY / ASSEMBLY USING DRILL TEMPLATE

DOPORUČENÉ POUŽITÍ VRTÁKŮ PRO ZAKOVÁNÍ JEDNOTLIVÝCH TYPŮ ŠROUBOVACÍCH ZÁVĚSŮ:
RECOMMENDED USE OF DRILLS FOR THE ASSEMBLY OF PARTICULAR SCREW – IN HINGES TYPES:

	zakování pomocí šablony assembly by drill template	převrtání do tvrdého dřeva bez použití šablony redrill in hard wood without drill template
Závěsy se závitem M8 / Hinges with thread M8	vrták Ø 6,5 mm / drill Ø 6,5 mm	nepřevrtávat / no redrill
Závěs EXPERT 13,5; 14; 15 / Hinge EXPERT 13,5; 14; 15	vrták Ø 6,7 mm / drill Ø 6,7 mm	vrták Ø 7 mm / drill Ø 7 mm
Závěs dveřní TRIO 14; 15/ Door hinge TRIO 14; 15	vrták Ø 6,7 mm / drill Ø 6,7 mm	vrták Ø 7 mm / drill Ø 7 mm
Závěs dveřní TRIO 20; EXPERT 20 / Door hinge TRIO 20; EXPERT 20	vrták Ø 8,7 mm / drill Ø 8,7 mm	nepřevrtávat / no redrill
Závěs dveřní TRIO 15 PP / Door hinge TRIO 15 PP	vrták Ø 7,6 mm / drill Ø 7,6 mm	vrták Ø 8 mm / drill Ø 8 mm

EAD 020001-01-0405:
Evropský dokument pro posouzení vlastností víceosých závěsů
Evropský dokument pro posouzení (EAD) byl vypracován v souladu s příslušnými ustanoveními nařízení (EU) č. 305/2011, jako základ pro přípravu a vydávání evropských technických posouzení (ETA).

The European Assessment Document of multi-axis hinges properties
The European Assessment Document (EAD) was made in accordance to competent provisions ordinance (EU) No. 305/2011, as the basis for preparation and publishing of European Technical Assessment (ETA).

ÚNOSNOST / LOAD

ČSN EN 1935: 2002
Tato harmonizovaná evropská norma specifikuje požadavky na okenní a dveřní závěsy, pro použití na přístupových a únikových cestách. Dovolené zatížení pro jeden závěs je udáváno pro dveře o rozměrech 2000x1000 mm. Dovolené maximální zatížení pro 2 závěsy je dvojnásobek max. únosnosti jednoho závěsu. Přidáním třetího závěsu se zvýší dovolené zatížení o cca. 30 %.

ČSN EN 1935: 2002
This harmonized European standards stipulates requirements for window and door hinges to be used on access and escape routes. The admissible loading per single hinge is given for door with dimensions of 2,000 x 1,000 mm. The maximum admissible loading for 2 hinges equals to the double of maximum load for a single hinge. The maximum loading increased by approx. 30% after adding the third hinge.

Příklad: TRIO 20 – Únosnost 40 kg jednoho závěsu. Výpočet únosnosti pro tři závěsy – 40 x 3 = 120 kg. Od šířky dveří větších než 1000 mm se dovolené zatížení snižuje – např. při použití dveří šířky 1250 mm se dovolené zatížení musí snížit o 40 %.

Example: TRIO 20 – Single hinge load: 40 kg. Load calculation for three hinges – 40 x 3 = 120 kg. The admissible loading is reduced for door widths exceeding 1,000 mm – e.g. when using door width of 1,250 mm, the admissible loading shall be reduced by 40%.

RAL – RG 607/8
Zkušební předpis používaný pro okenní závěsy a pro závěsy, které nejsou určeny na přístupových a únikových cestách.

RAL – RG 607/8
Testing specification used for window hinges or hinges not designed for access and escape routes.

Příklad: Závěs okenní 60 – Únosnost 8 kg jednoho závěsu. Výpočet únosnosti pro 2 závěsy – 8 x 2 = 16 kg.
Výpočet únosnosti pro 3 závěsy – únosnost pro 2 závěsy x 1,3 = 16 kg x 1,3 = 20,8 kg.

Example: Window hinge 60 – Load 8 kg per hinge. Load calculation for 2 hinges – 8 x 2 = 16 kg.
Load calculation for 3 hinges – load for 2 hinges x 1,3 – 16 kg x 1,3 = 20,8 kg.

ZAKOVÁNÍ ZÁVĚSŮ:
HINGE ASSEMBLY:

DLE NORMY
DIN 18 101:
ACCORDING TO THE
DIN 18 101 STANDARD:

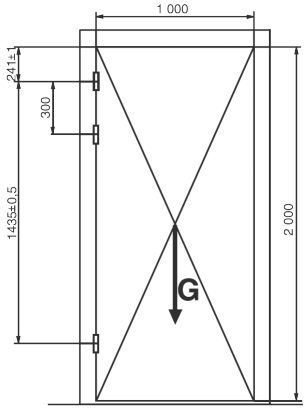

DLE NORMY
ČSN 74 6401:
ACCORDING TO THE
ČSN 74 6401 STANDARD:

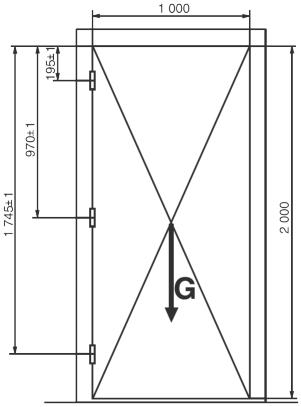

PROVEDENÍ DVEŘÍ L/P / DOOR TYPE L/R

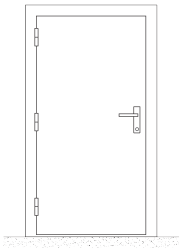

LEVÉ DVEŘE
LEFT DOOR

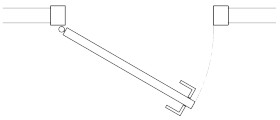

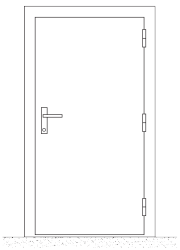

PRAVÉ DVEŘE
RIGHT DOOR

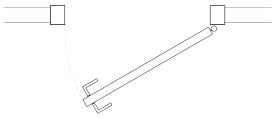

ODOLNOST VÝROBKŮ STAVEBNÍHO KOVÁNÍ PROTI KOROZI DLE STN EN 1670:

Odolnost proti korozi	Povrchová úprava	Provozní podmínky
Stupeň 0 nedefinovaná odolnost proti korozi		Tam, kde odolnost proti korozi nemá význam
Stupeň 1 nízká odolnost proti korozi	zinek, lak syntetika	Provoz ve vnitřních teplých a suchých atmosférách (kanceláře)
Stupeň 2 mírná odolnost proti korozi	chrom, chrom satén, nikl, nikl satén, stará měď, stará mosaz, pomosaz	Provoz ve vnitřních provozech, kde se může vyskytnout kondenzace (koupelny, kuchyně)
Stupeň 3 vysoká odolnost proti korozi	komaxit	Provoz ve vnějších provozech, kde se příležitostně anebo obvykle může vyskytnout vlhko z deště nebo rosy (venkovní nábytek, nemocniční zařízení)
Stupeň 4 velmi vysoká odolnost proti korozi	materiál nerez	Provoz ve vnějších provozech ve velmi drsných podmínkách (součásti automobilů, zařízení člunů)
Stupeň 5 mimořádně vysoká odolnost proti korozi	materiál nerez	Provoz ve vnějších provozech v mimořádně drsných podmínkách, kde se požaduje dlouhodobá ochrana výrobku (součásti vozidel-nárazníky, kola)

CORROSION RESISTANCE OF HARDWARE ACCORDING TO THE STN EN 1670 STANDARD:

Corrosion resistance	Surface finish	Operational conditions
Degree 0 Corrosion resistance is not defined		Instances in which the corrosion resistance is unimportant
Degree 1 Low corrosion resistance	Zinc, varnish synthetic paint	Warm and dry indoor environment (offices)
Degree 2 Moderate corrosion resistance	Chromium, chromium satin, nickel, nickel satin, old copper, old brass, brass plated	Indoor operation with potential condensation of moisture (bathroom, kitchen)
Degree 3 High corrosion resistance	KOMAXIT powder coating	Outdoor operation with occasional or usual moisture from rain or dew (outdoor furniture, hospital equipment)
Degree 4 Very high corrosion resistance	Stainless steel	Outdoor heavy-duty operation (car and boat components)
Degree 5 Extraordinarily high corrosion resistance	Stainless steel	Outdoor heavy-duty operation under the requirements for long-term protection (vehicle parts – bumpers, wheels)

ÚDRŽBA OKENNÍCH A DVEŘNÍCH ZÁVĚSŮ BĚHEM JEJICH UŽÍVÁNÍ

- ☑ Kompletní závěsy (spodní a vrchní díl) jsou mazány plastickým mazivem LTA 3EP již v průběhu výroby před balením. Takto jsou ošetřeny i závěsy s kluzným pouzdrem.
- ☑ Samostatné vrchní a spodní díly ostatních závěsů nejsou, z důvodu možných dalších operací ve výrobě (popř. strojního zakovávání), mazány. Před použitím je tedy nutné tyto závěsy namazat.
- ☑ Dle prostředí (různé stupně procentuální vlhkosti, popřípadě mechanické nečistoty v ovzduší apod.) je nutné veškeré typy závěsů pravidelně (minimálně 2x za rok) ošetřovat a kontrolovat, aby nedocházelo k fyzickému poškození funkce závěsu.
- ☑ Mazací místa doporučujeme ošetřovat několika kapkami oleje nebo mírnou vrstvou plastického maziva (používejte olejový sprej nebo jiný vhodný mazací prostředek), aby nedocházelo k vytékání a znečišťování povrchu výrobku. Přebytečné mazivo a vyteklý olej setřete suchým hadříkem.
- ☑ Doporučeny jsou minerální a silikonová bezbarvá maziva používaná v průmyslu, k mazání zámků apod.
- ☒ K mazání nepoužívejte kyselé a pryskyřici obsahující tuky. Zvláště na závěsy s kluzným pouzdrem je nutné nepoužívat agresivní maziva.
- ☒ Z důvodu poškození povrchové úpravy závěsů nepoužívejte agresivní a abrazivní čisticí prostředky.



OPERATIONAL MAINTENANCE OF WINDOW AND DOOR HINGES

- ✓ Complete hinges (top and bottom parts) are lubricated with LTA 3EP in production before packing. Hinges with sliding sleeves are also lubricated using this method.
- ✓ Separate top and bottom parts of other hinges are not lubricated because of possible additional operations (such as machine forging). Hence such hinges must be lubricated before use.
- ✓ In order to prevent physical damage and defective operation, all types of hinges must be checked and maintained regularly, at least twice a year, depending on the environment (air humidity, mechanical impurities in the atmosphere, etc.).
- ✓ A few drops of oil or a thin layer of grease (oil spray or another suitable lubricant is to be used) are recommended to be applied at the lubricating points to prevent leak of lubricant and pollution of the surface. Wipe excess oil/lubricant with cloth.
- ✓ Mineral and silicon lubricants suitable for industrial use, locks, etc. are recommended.
- ✗ Do not use acid- and resin-containing grease for lubrication. Special care should be taken to avoid aggressive lubricant application to hinges with sliding sleeves.
- ✗ No aggressive or abrasive agents should be used so that the surface finish of the hinges is not damaged.

ČIŠTĚNÍ ZÁVĚSŮ

- ✓ Po ukončení stavebních či malířských prací ihned odstraňte zbytky malty či barvy. Používejte hadřík navlhčený pouze ve vodě.
- ✗ Nikdy závěsy nečistěte na sucho a nepoužívejte agresivní látky obsahující rozpouštědla, kyseliny, louhy a abrasivní prostředky.
- ✗ Vyvarujte se také mechanického čištění závěsů, aby nedošlo k poškození povrchové úpravy a tím k začátku koroze.

CLEANING HINGES

- ✓ Remove the remains of plaster or paint immediately after completing structural work or painting. Use wet cloth moistened only with water.
- ✗ Never clean hinges with dry cloth and do not use aggressive substances containing solvents, acid, lye or abrasive agents.
- ✗ Refrain from mechanical cleaning of hinges to avoid damage of the surface finish, which might initiate corrosion.

ZÁVĚSY NA DVEŘE SE SAMOZAVÍRAČEM



Samozavírače dveří zvyšují zatížení dveřních závěsů a jejich míru opotřebení.

Pro samozavírače bez koncového dorazu je nutné počítat s efektivní hmotností dveří o 20% větší než je hmotnost skutečná. Efektivní hmotnost je výchozí hodnota při určování typu závěsu. (Např: křídlo 60 kg - uvažovat s efektivní hmotností 72 kg pro určení závěsů)

Pro samozavírače s koncovým dorazem je tento efekt mnohem větší a efektivní hmotnost dveří je kalkulována o 75 % větší. (Např: křídlo 60 kg - uvažovat s efektivní hmotností 105 kg pro určení závěsů)

Dřevěné dveře vybavené samozavírači dveří by měly mít obvykle čtyři a více závěsů (dle EN 1935). Čtvrtý závěs musí být upevněn přibližně 200 mm pod horním závěsem. Se samozavírači dveří musí být používány závěsy tříd 12-14: (osmá číslice v číselném kódovacím systému certifikátu).

12 – dveřní závěsy TRIO 15, EXPERT 15 (str. 19 - 36)
13 – dveřní závěsy TRIO 20, EXPERT 20, 3D (str. 37 - 42, 46 - 49)

HINGES FOR DOORS WITH SELF-CLOSING EQUIPMENT

Self-closing equipment increases the load on and wear of the hinges.

Self-closing equipment without the end stop requires hinges rated for a door 20% heavier than its actual weight. The efficient weight is the basic value for determining the type of hinge to be used. (For example, an efficient weight of 72 kg is to be considered when acquiring hinges for a 60-kg one-wing door)

This effect is even higher for self-closing equipment with the end stop, for which the door's efficient weight is to be increased by 75%. (For example, an efficient weight of 105 kg is to be considered when acquiring hinges for a 60-kg one-wing door)

Wooden doors with self-closing equipment should have four or more hinges (according to EN 1935). The fourth hinge should be fixed about 200 mm below the top one. Hinges of classes 12 to 14 must be used with self-closing equipment (the eighth digit in the numeric code found in the certificate).

12 – door hinges TRIO 15, EXPERT 15 (page 19 - 36)
13 – door hinges TRIO 20, EXPERT 20, 3D (page 37 - 42, 46 - 49)

ESPRIT
III. GENERATION

